LEGO® TECHNIC™

PORSCHE

42096



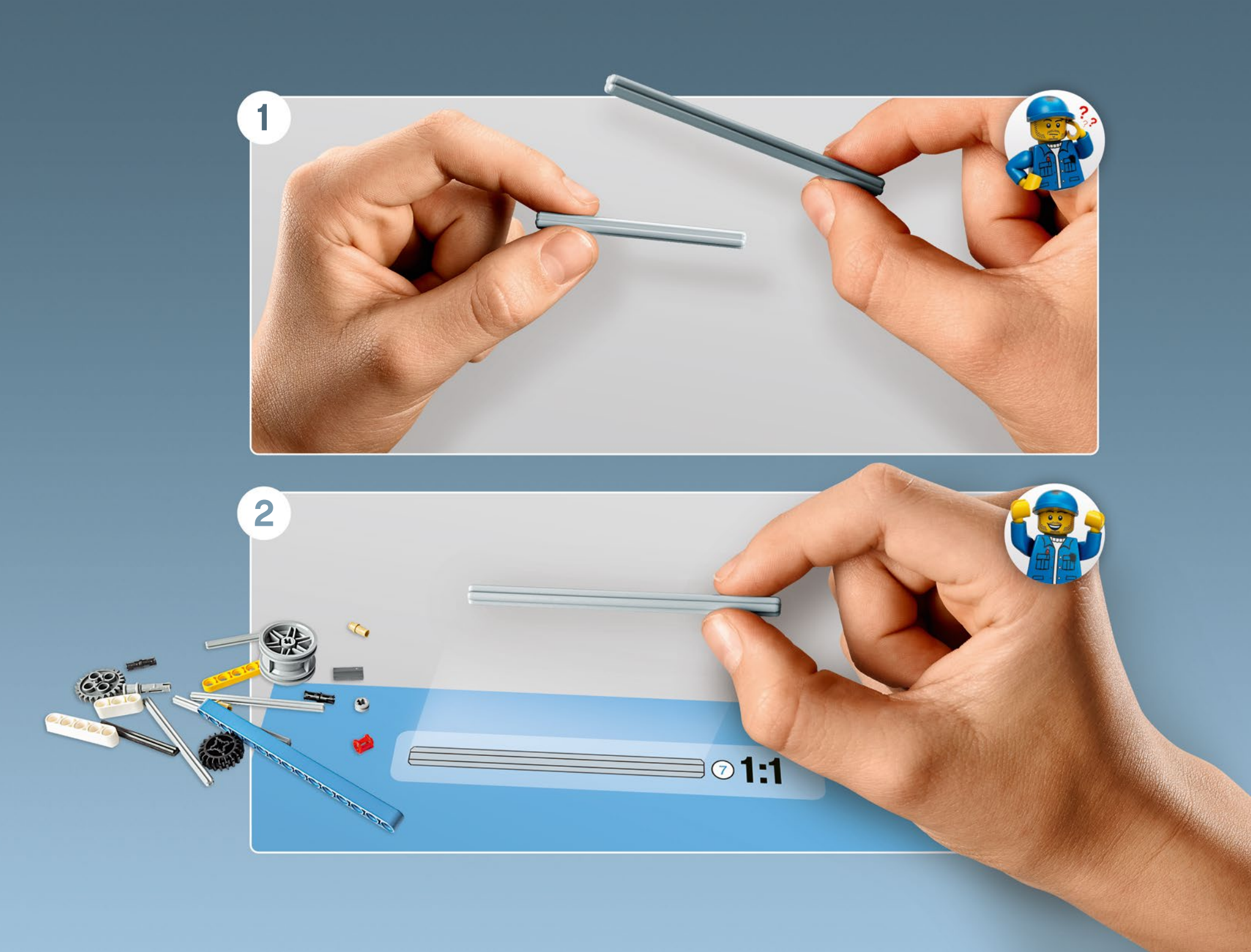
1
2
7
1:1

1

2



3

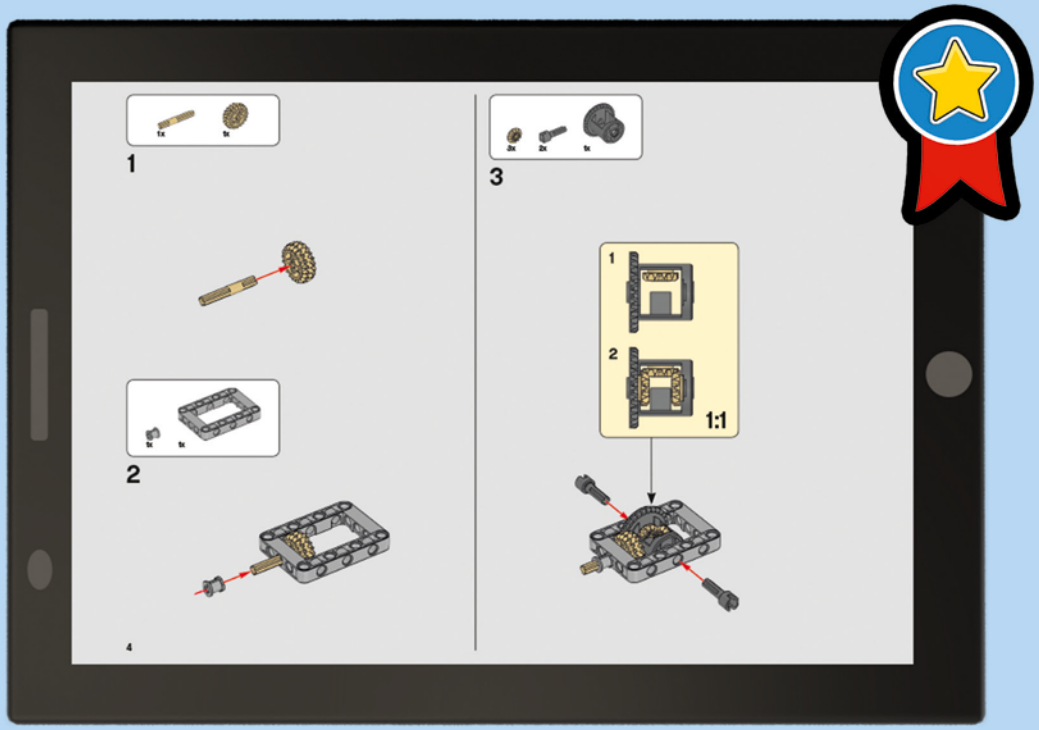

LEGO.com/apps

Check for compatibility
Kompatibilität prüfen
Vérifier la compatibilité
Controlla la compatibilità
Comprueba tu compatibilidad
Verificar a compatibilidade
Ellenőrizd a kompatibilitást
Pārbaudīt saderību
检查兼容性

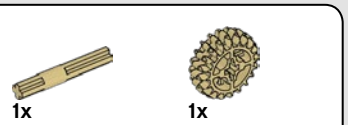

1

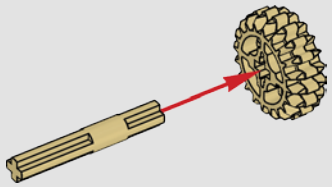

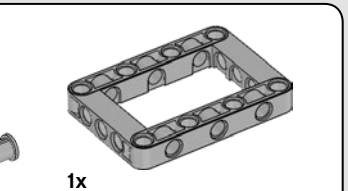

2

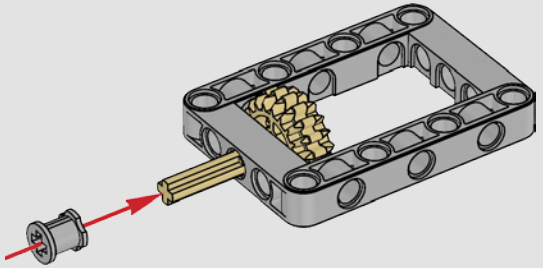

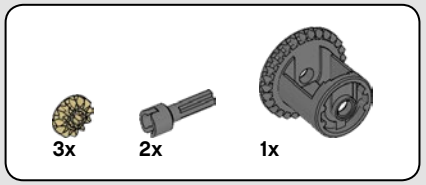

3

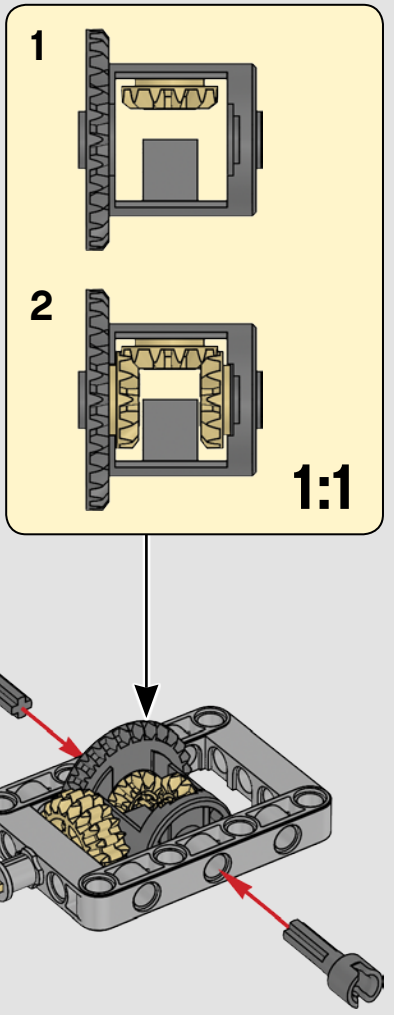

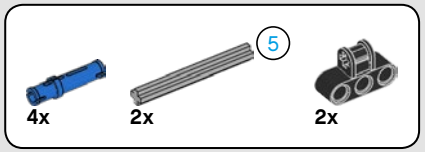

4

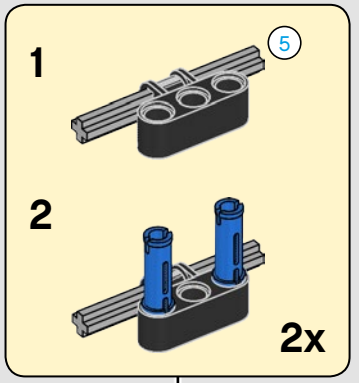

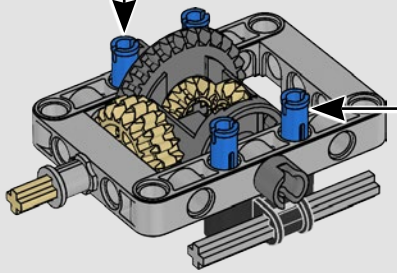

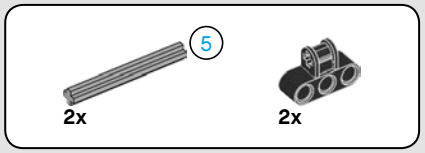

5

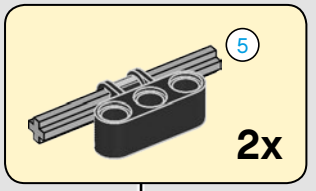

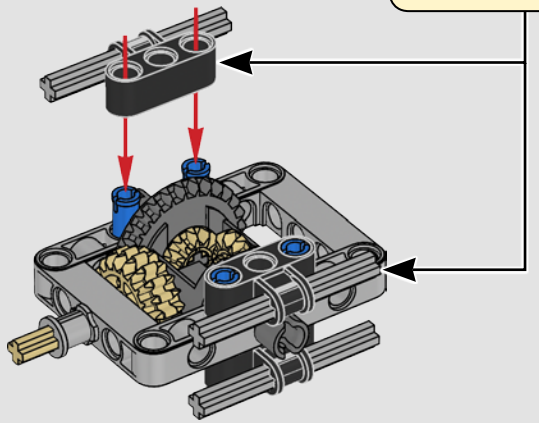

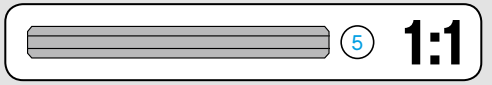

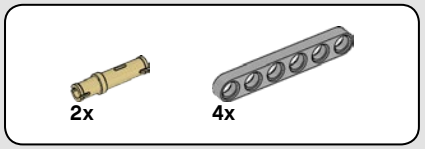

6

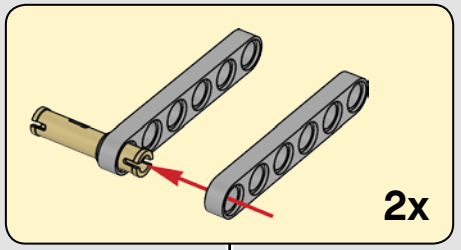

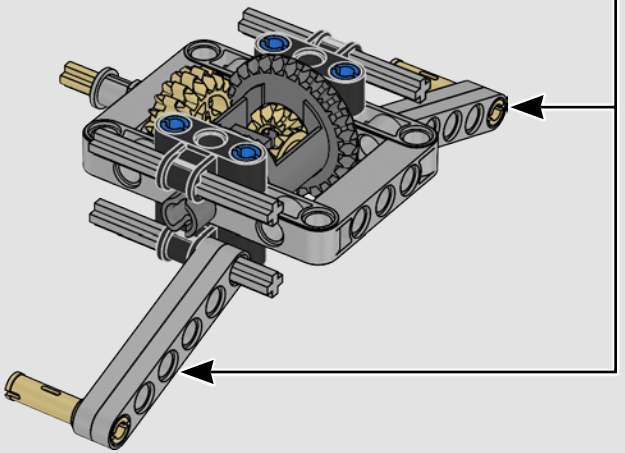

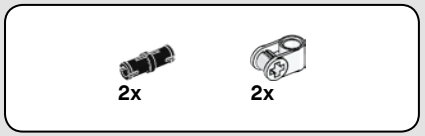

7

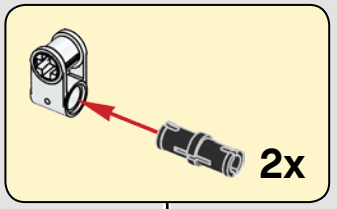

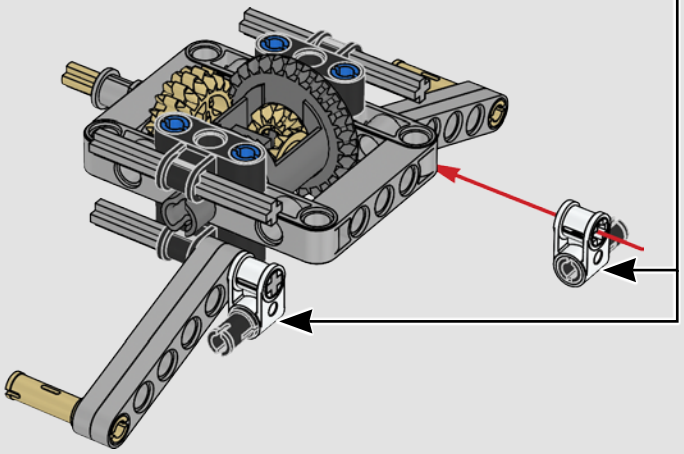

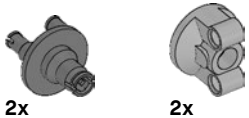

8

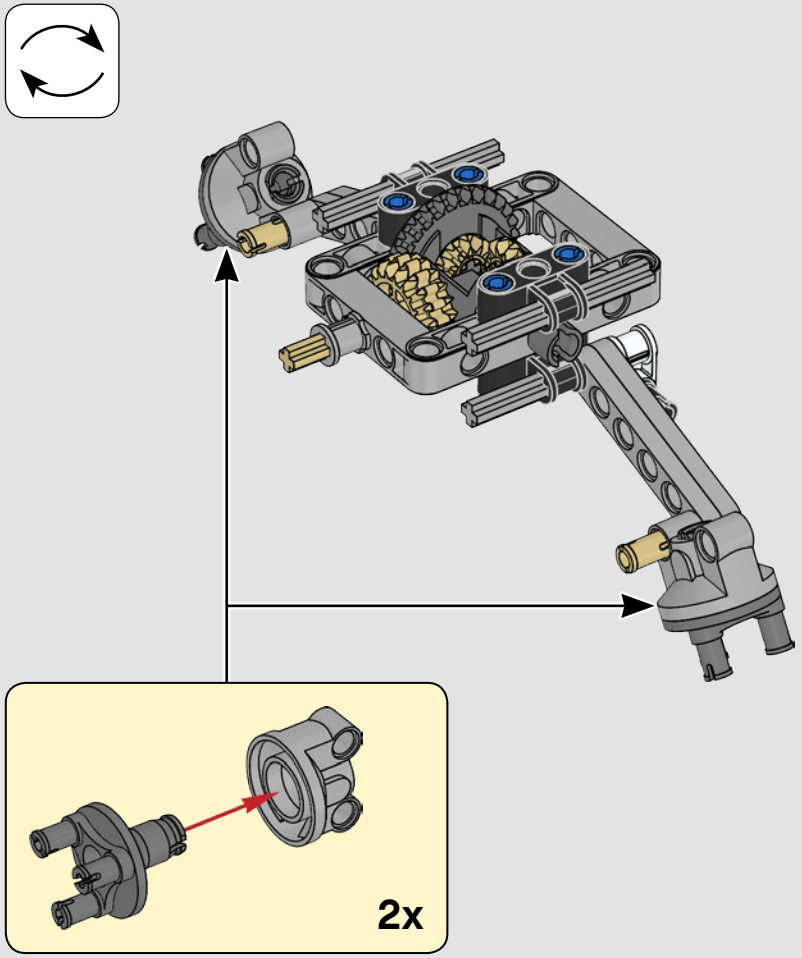



9

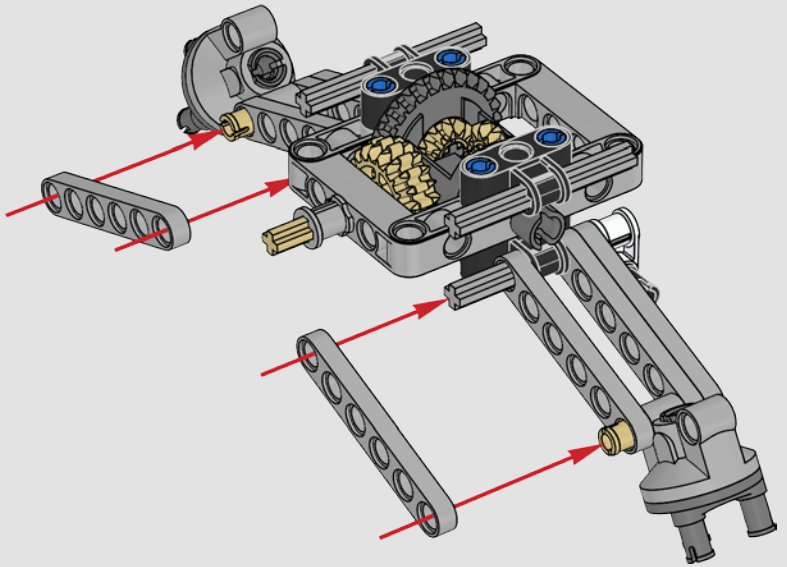

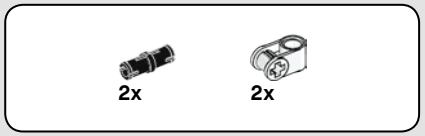

10

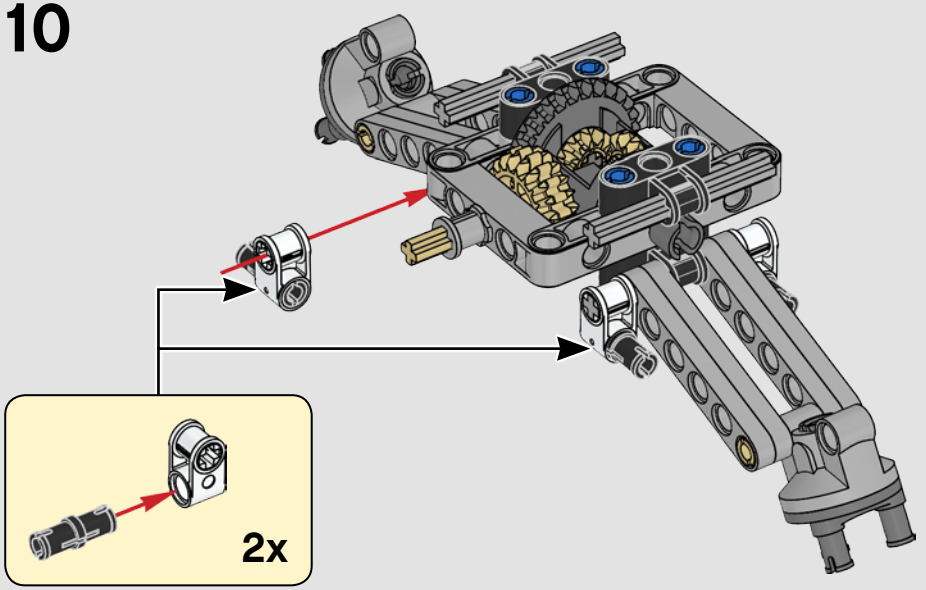

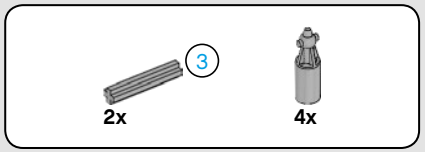

11

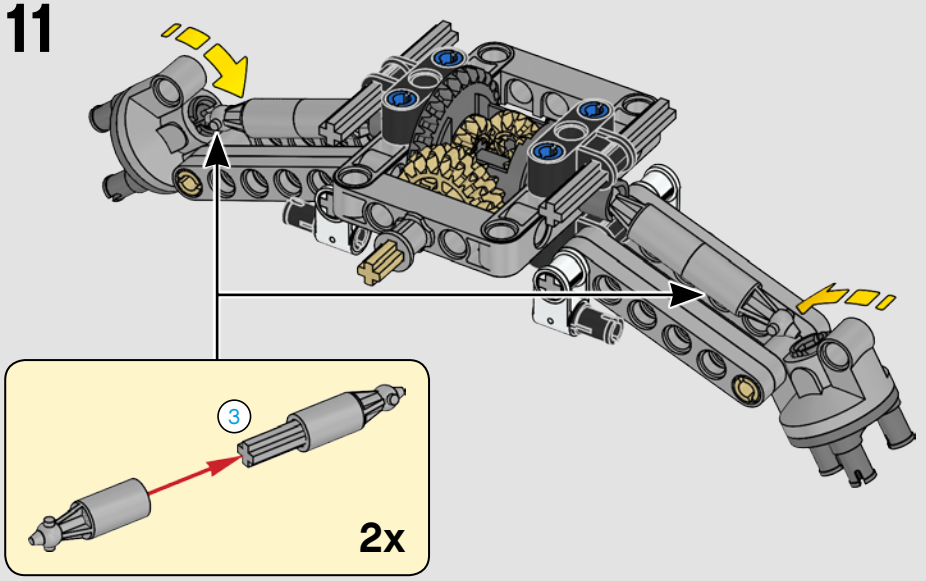

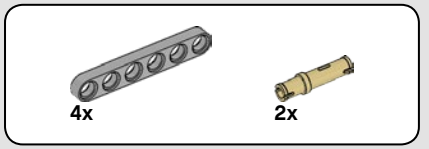

12

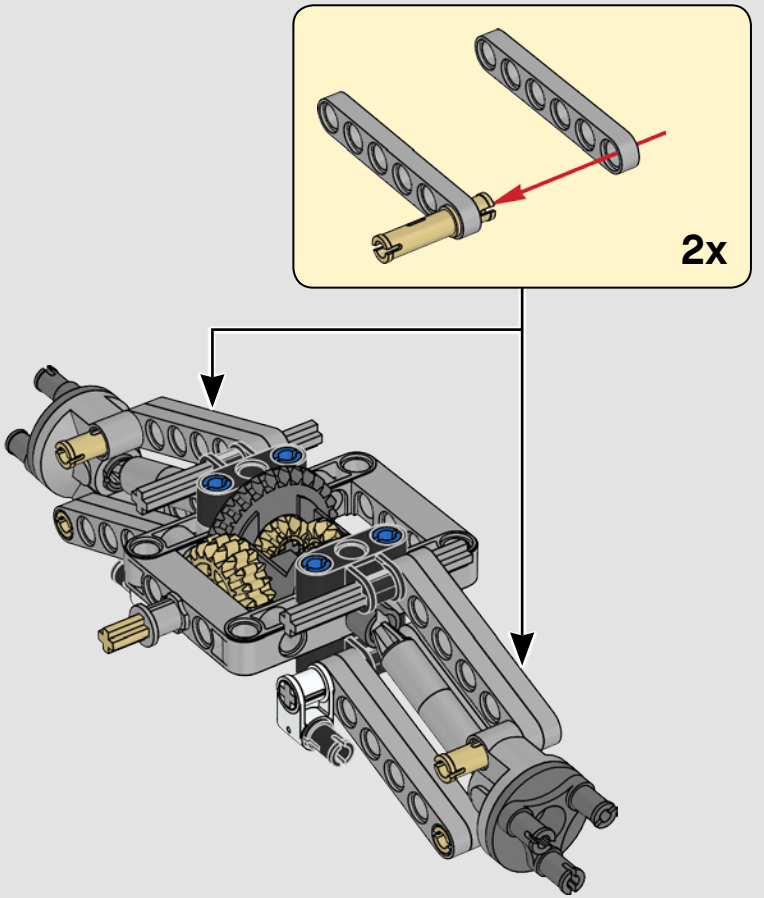

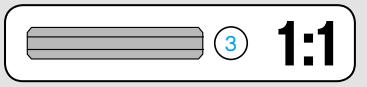



13

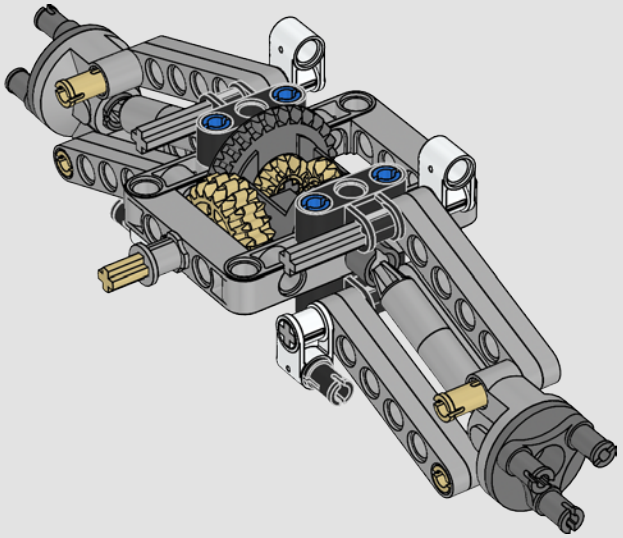





14

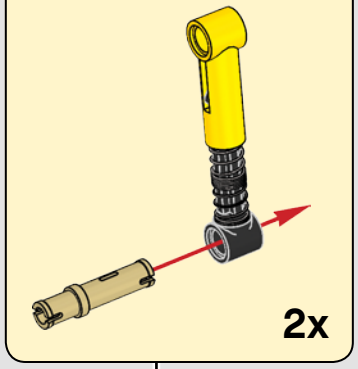

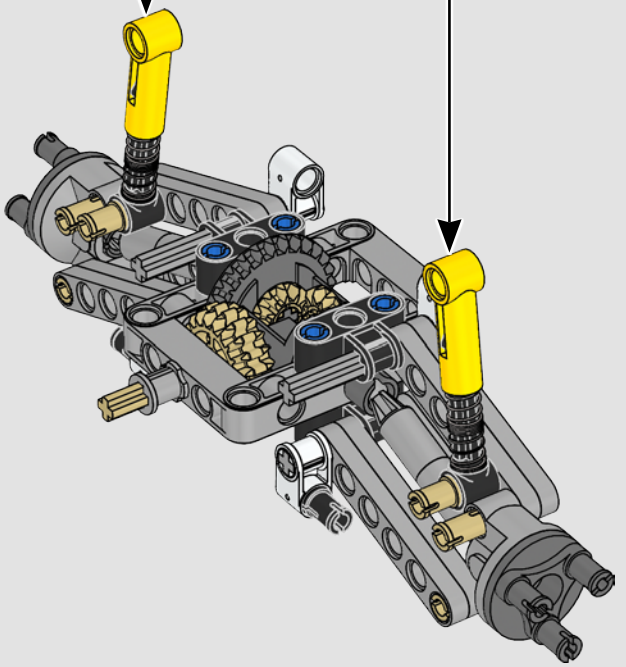

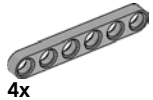

4x

15

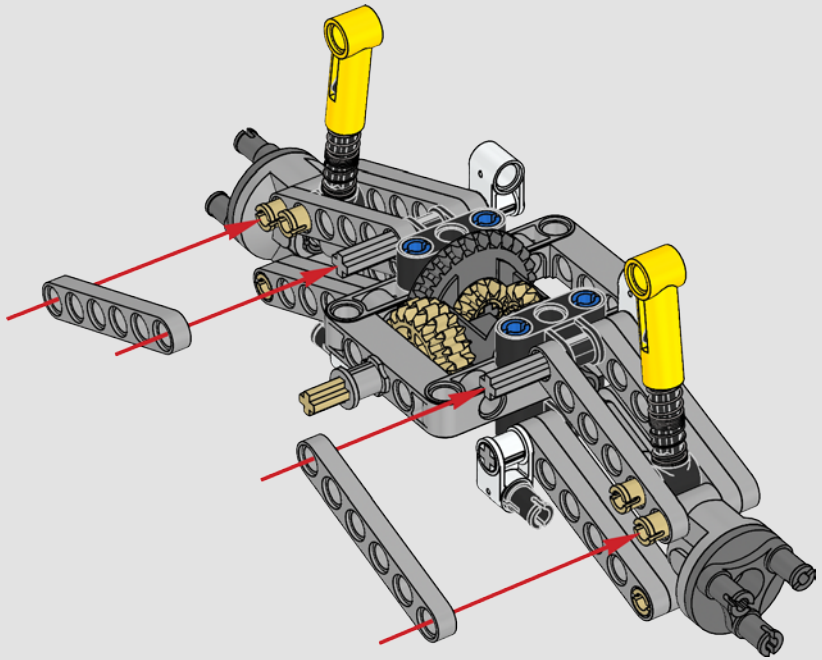



2x

16

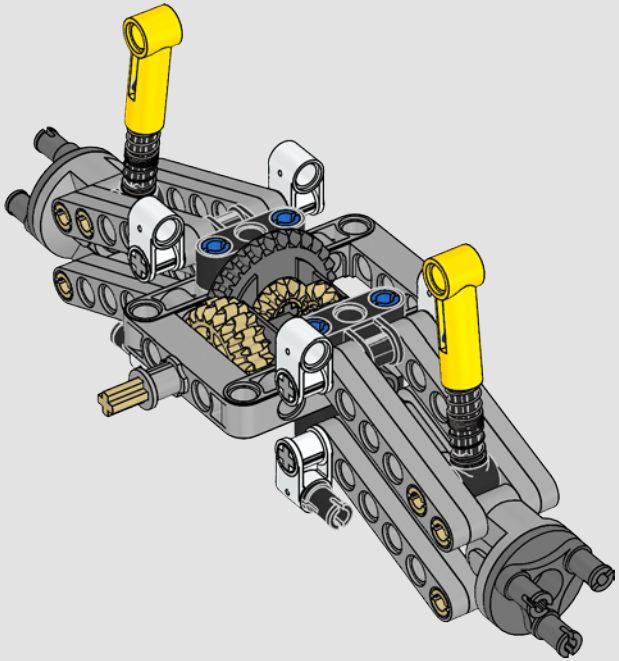

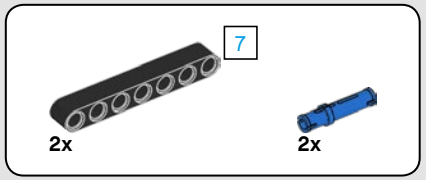

17

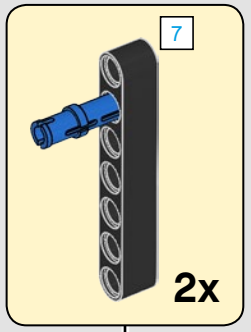

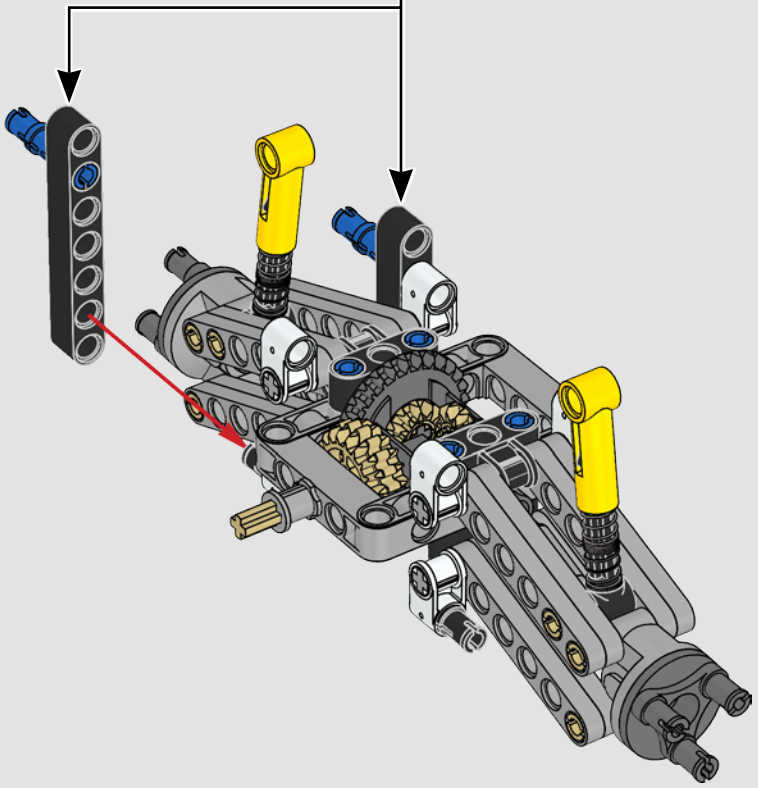

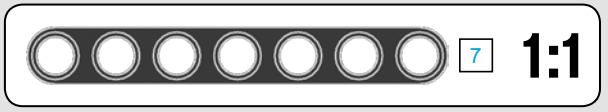

18

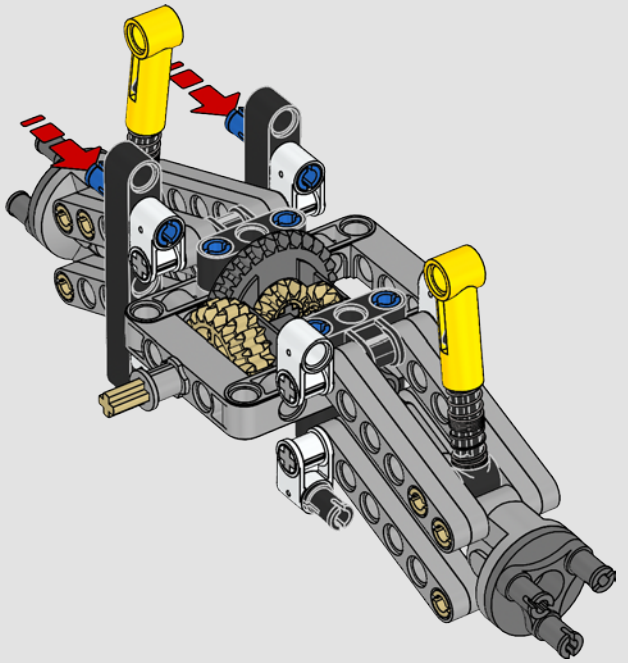

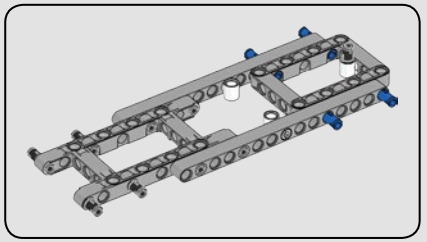

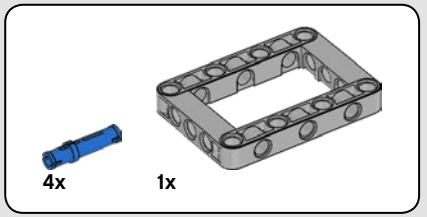

19

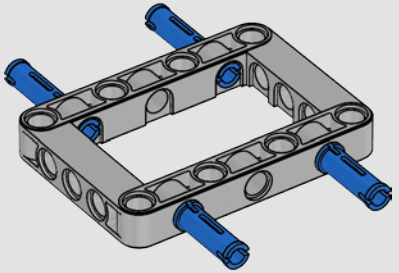

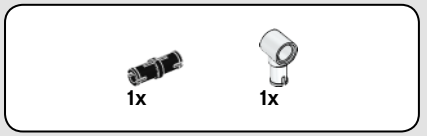

20

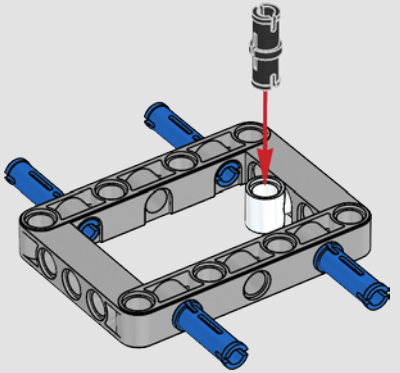

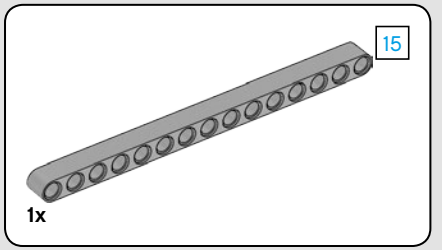

21

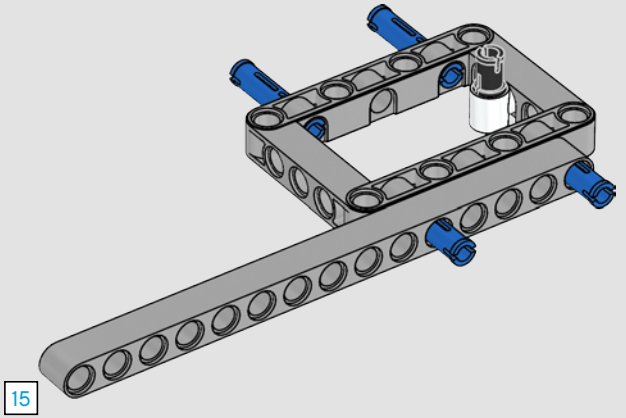

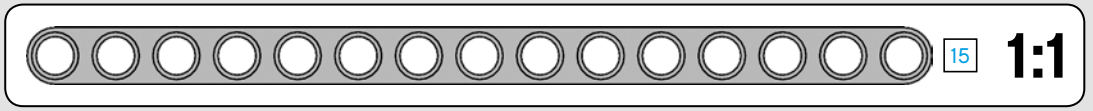

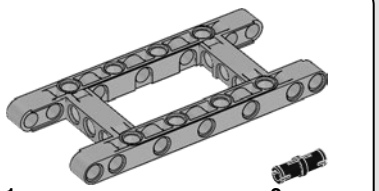

22

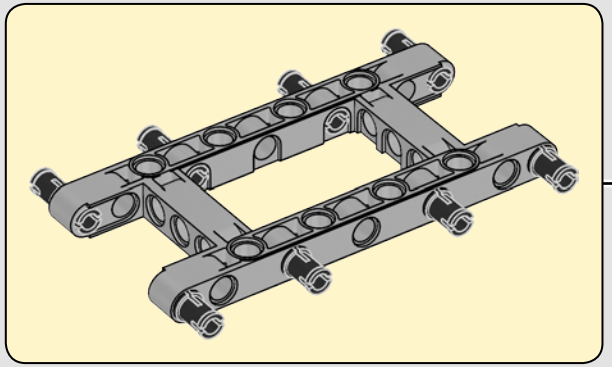

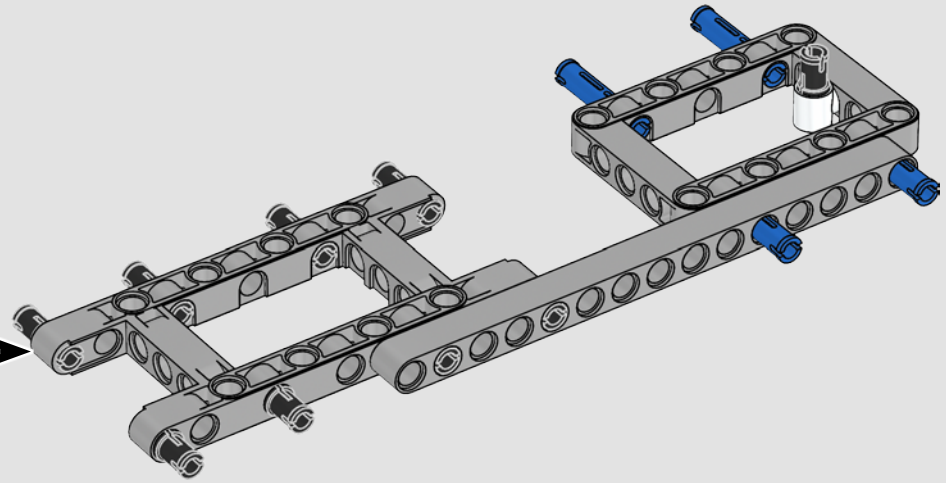

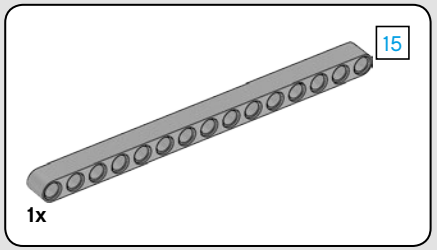

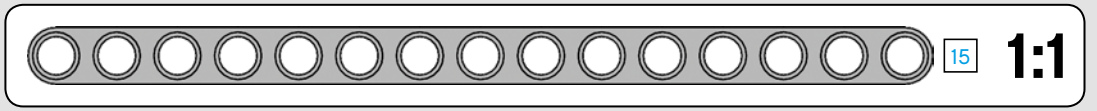

23

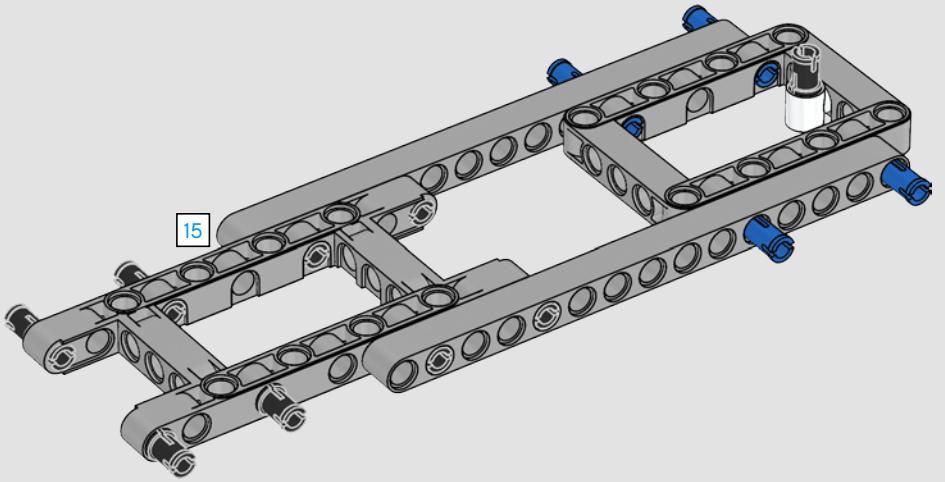

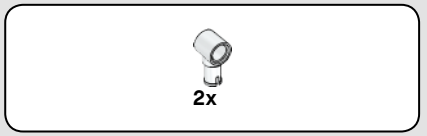

24

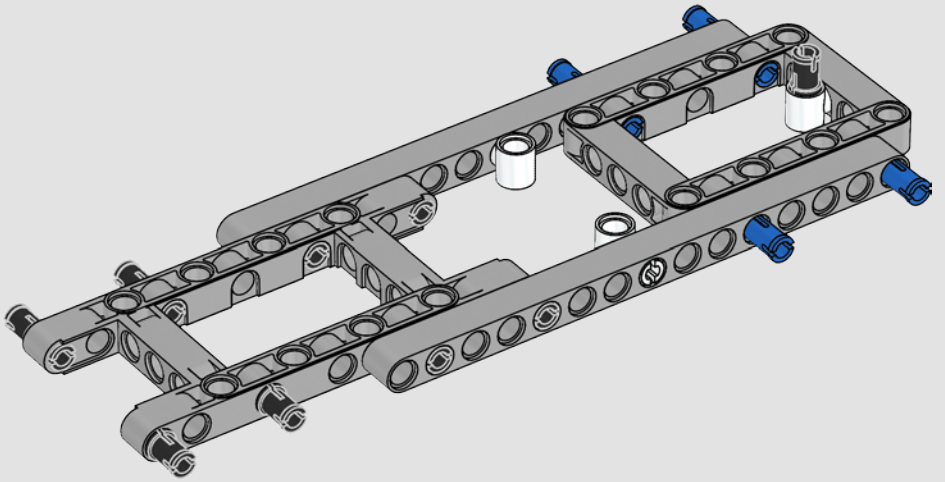

25

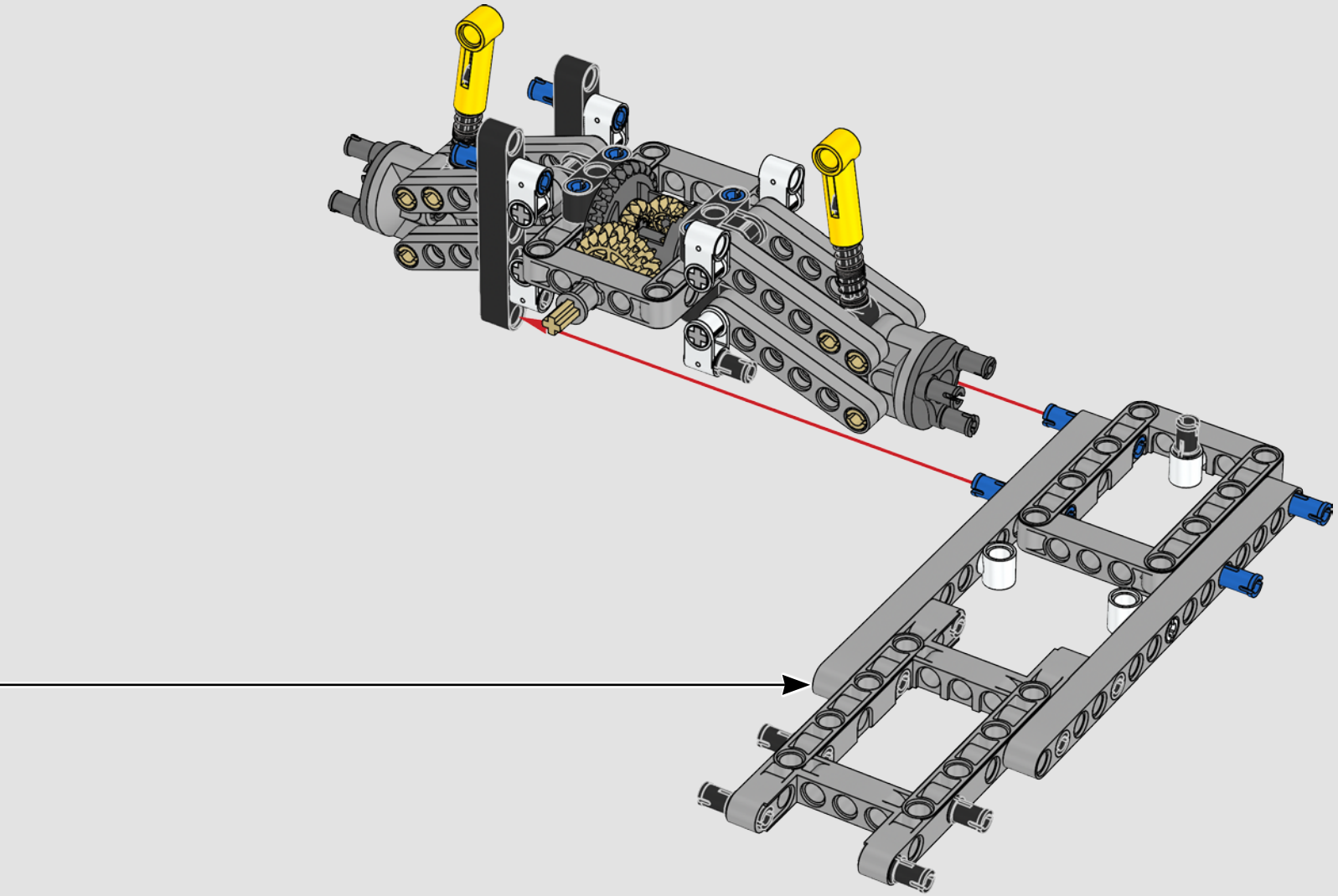

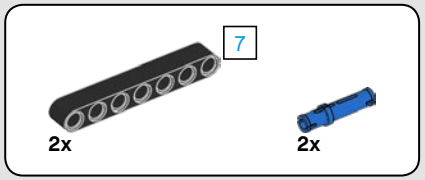

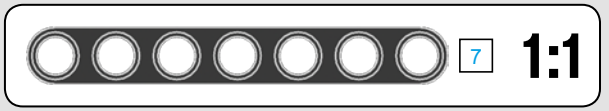

26

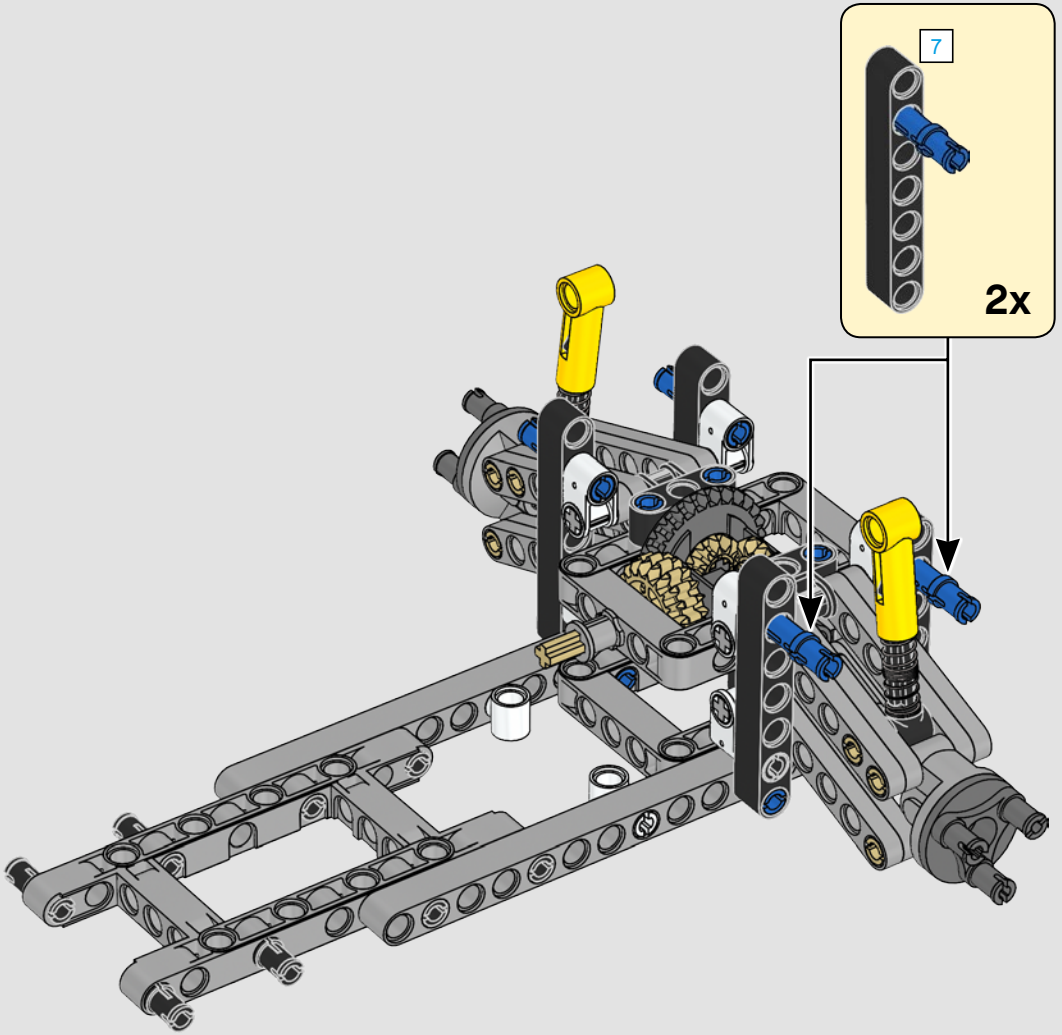

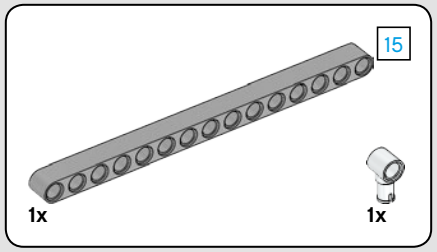

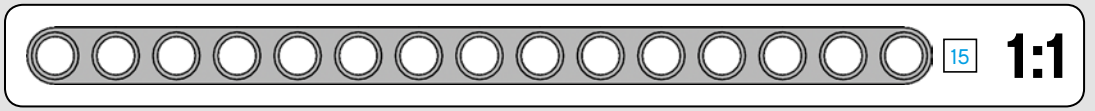

27

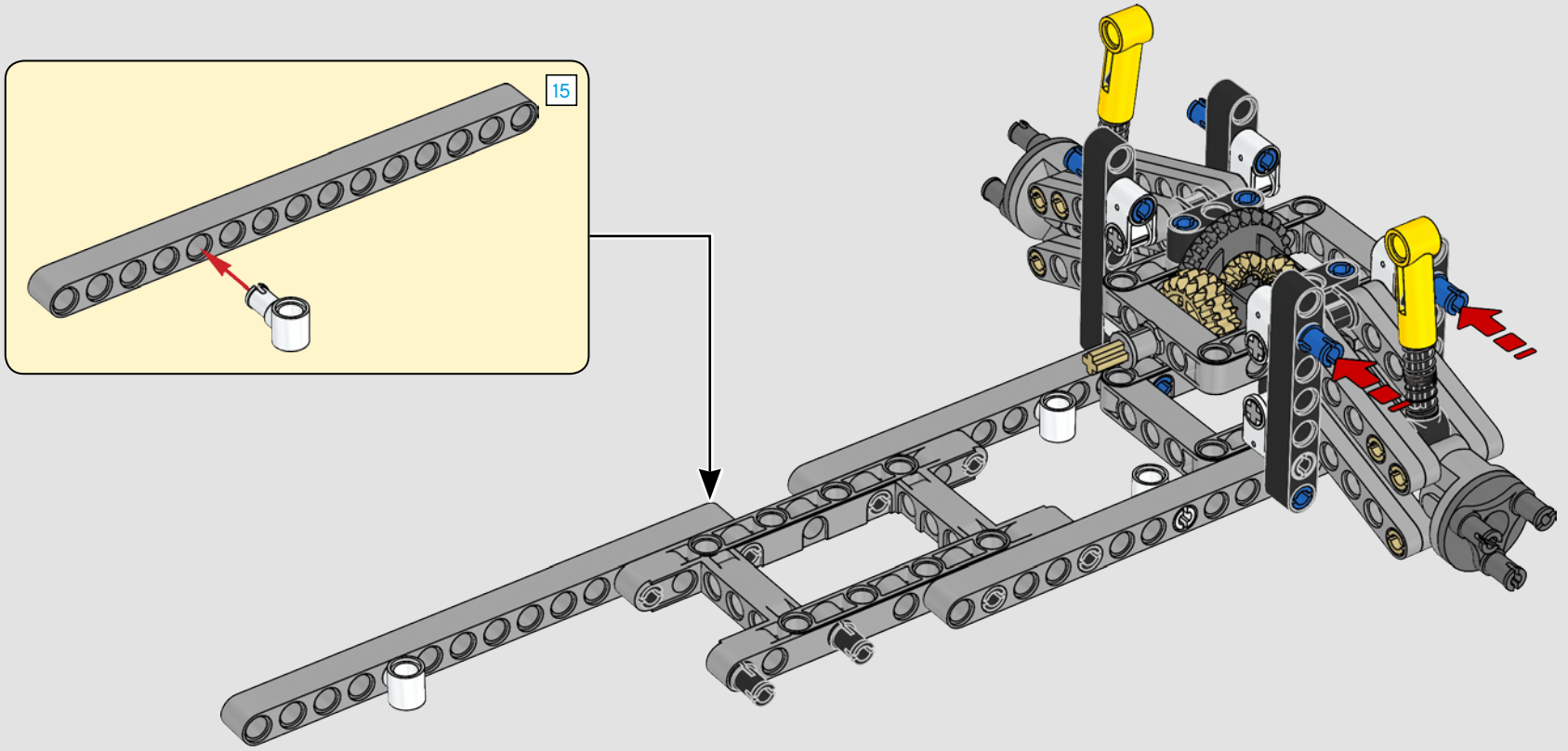

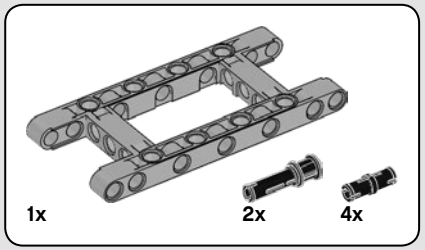

28

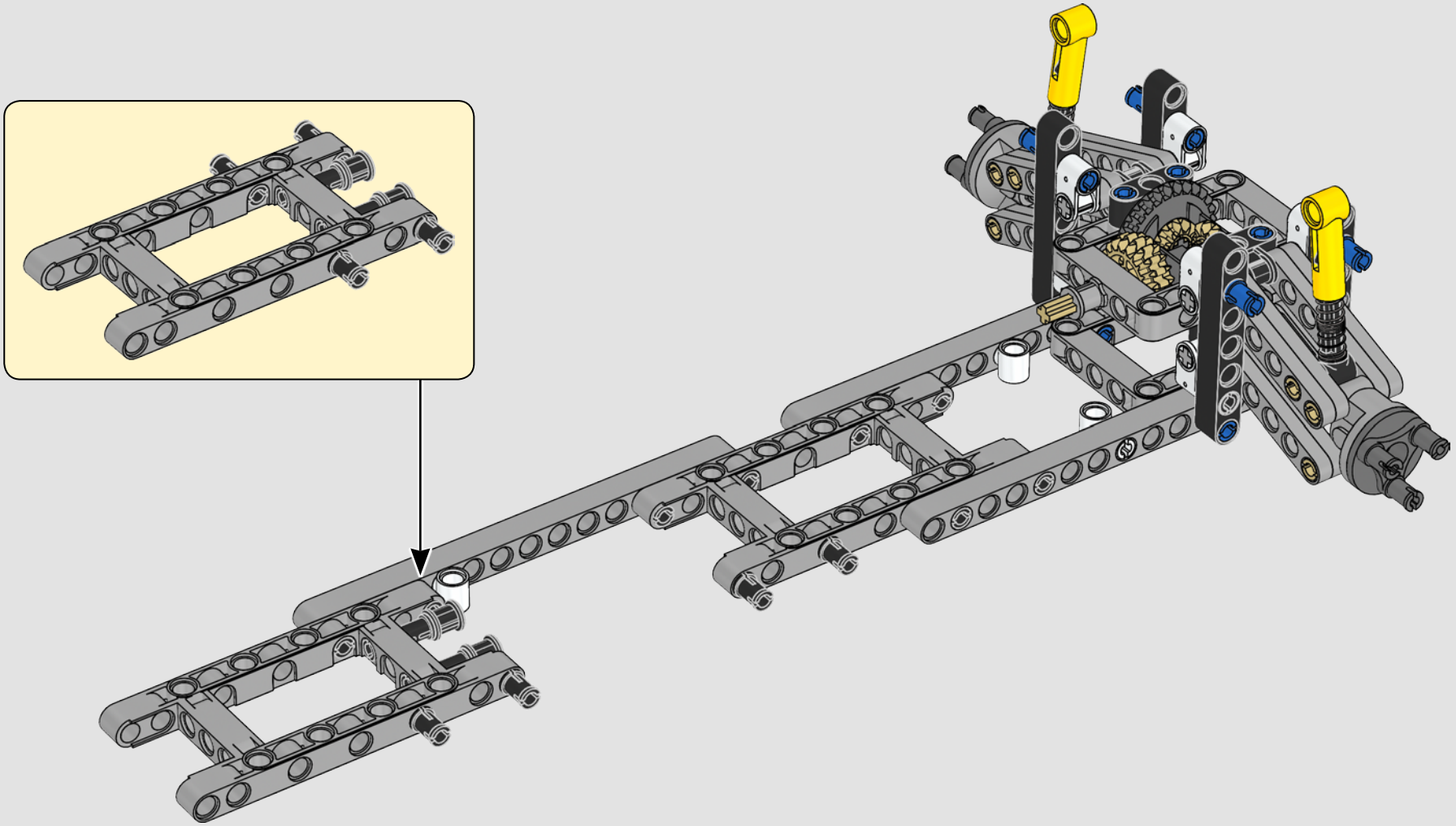

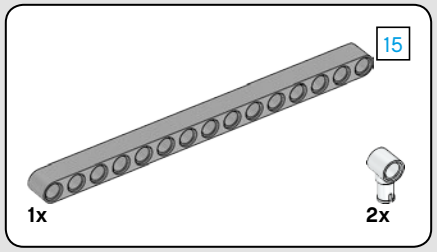

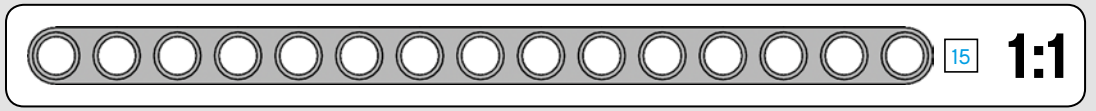

29

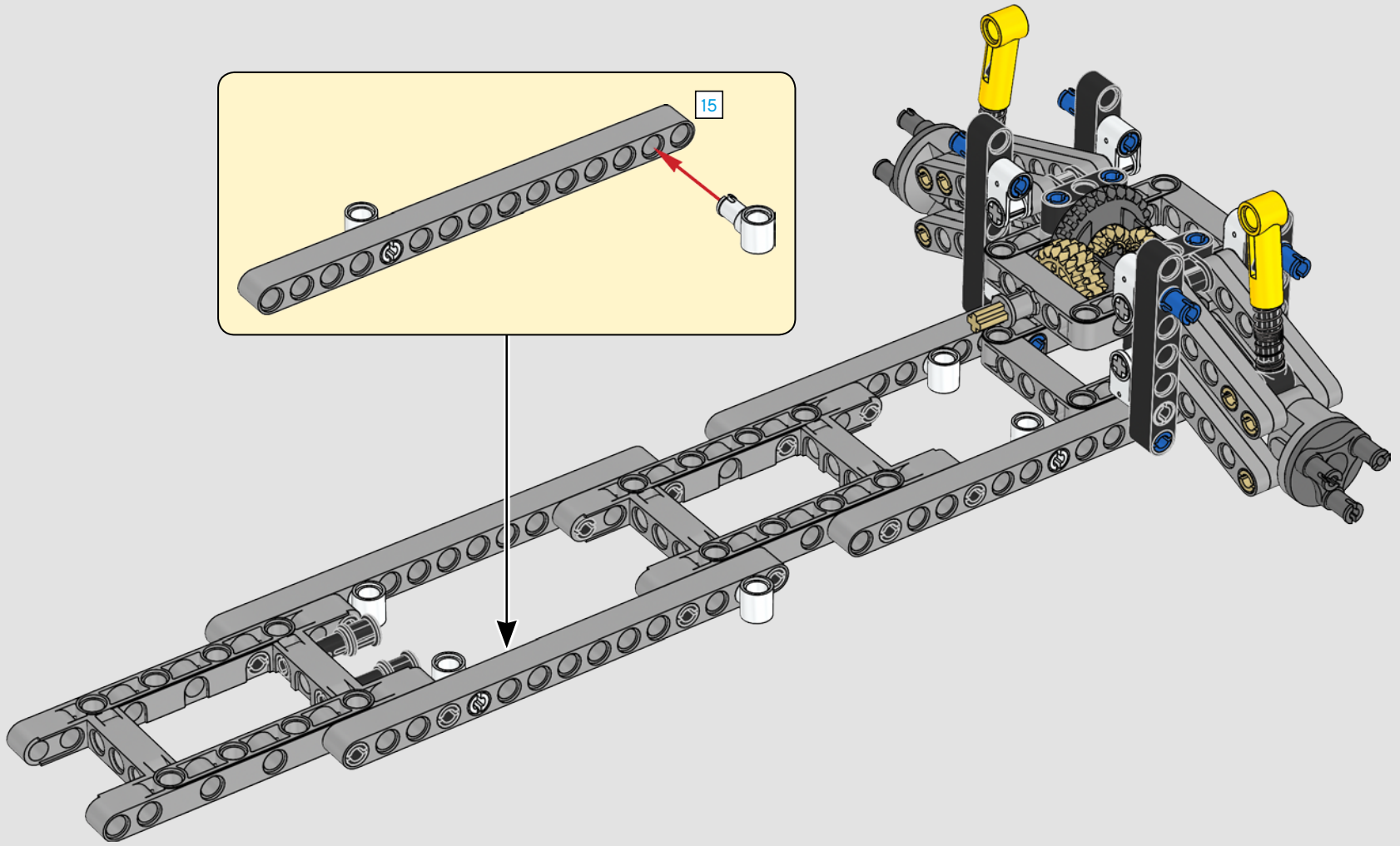

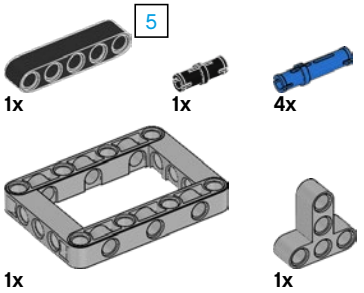

30

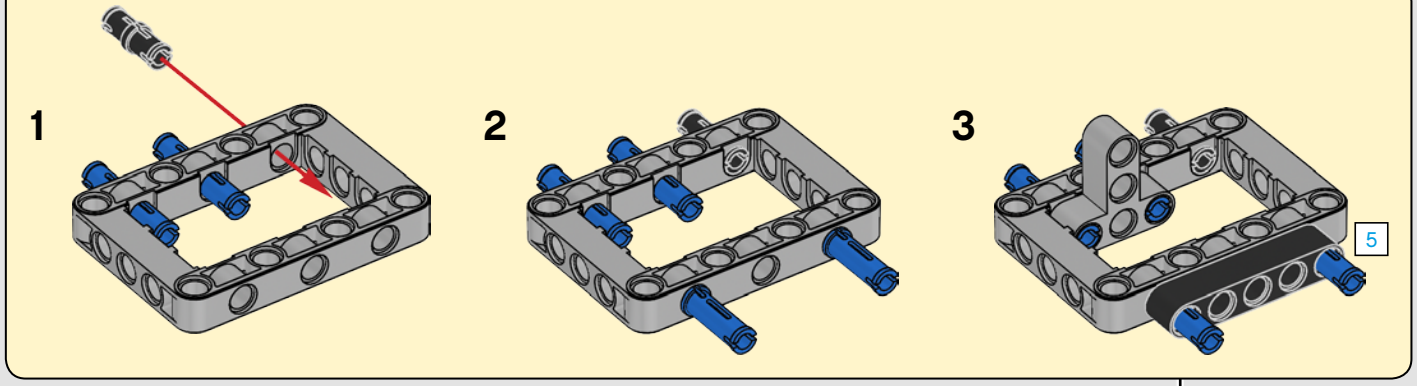

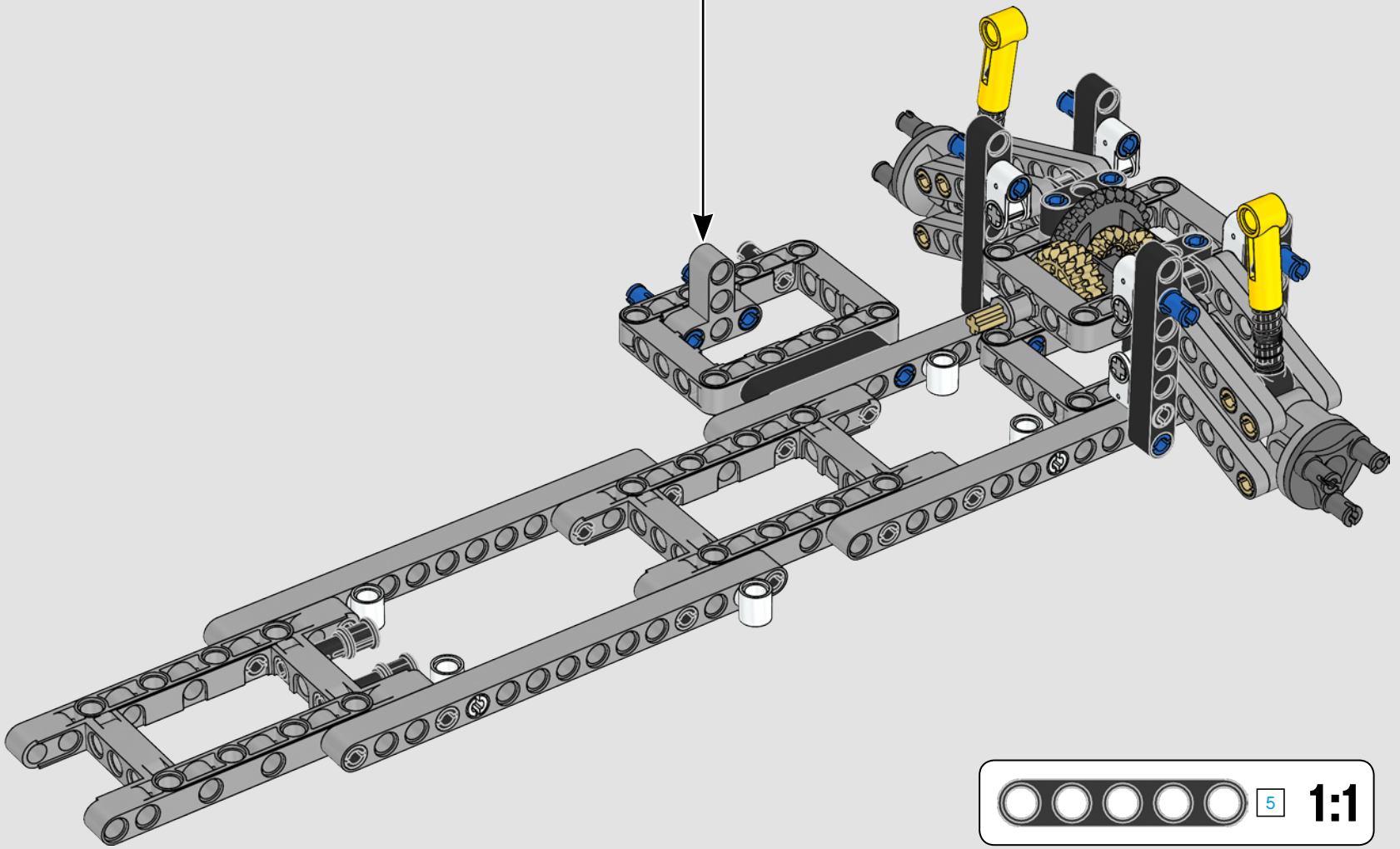

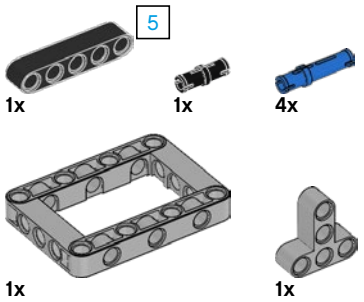

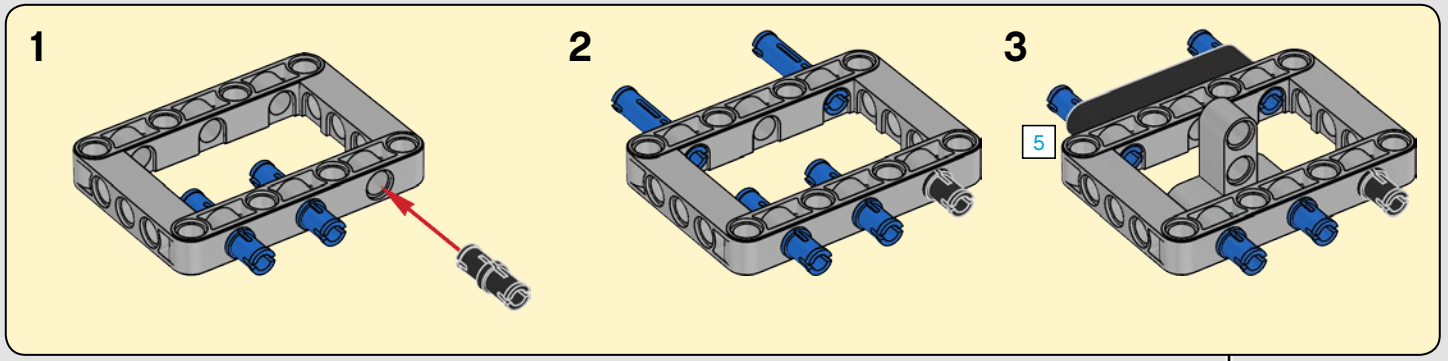

31

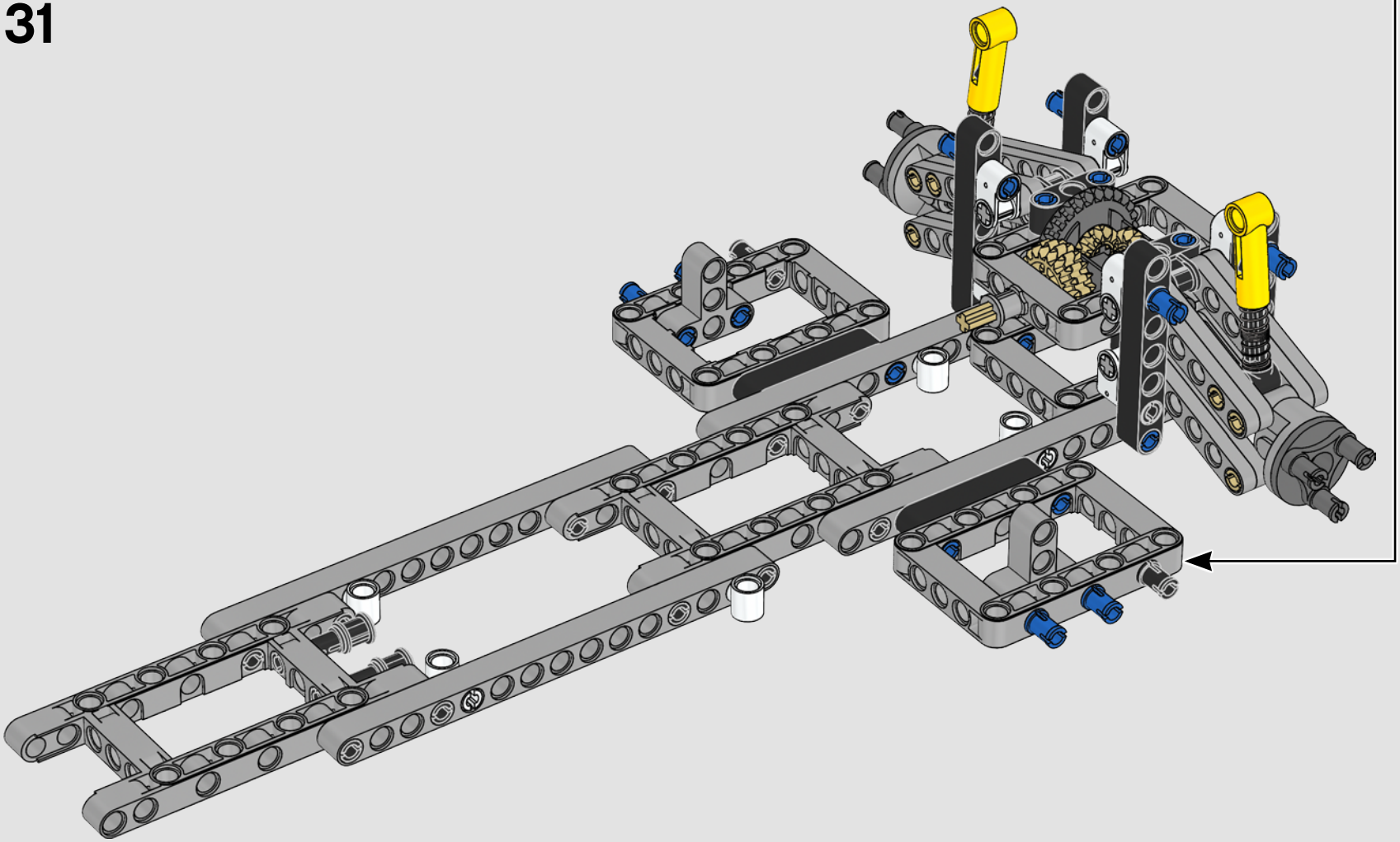

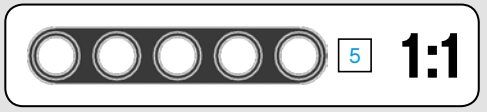

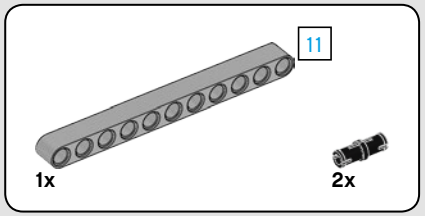

32

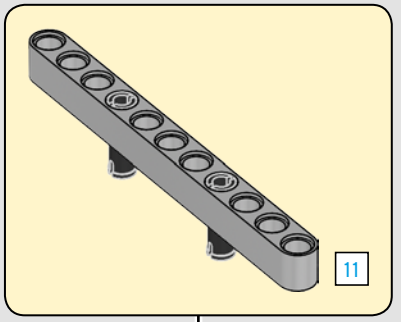

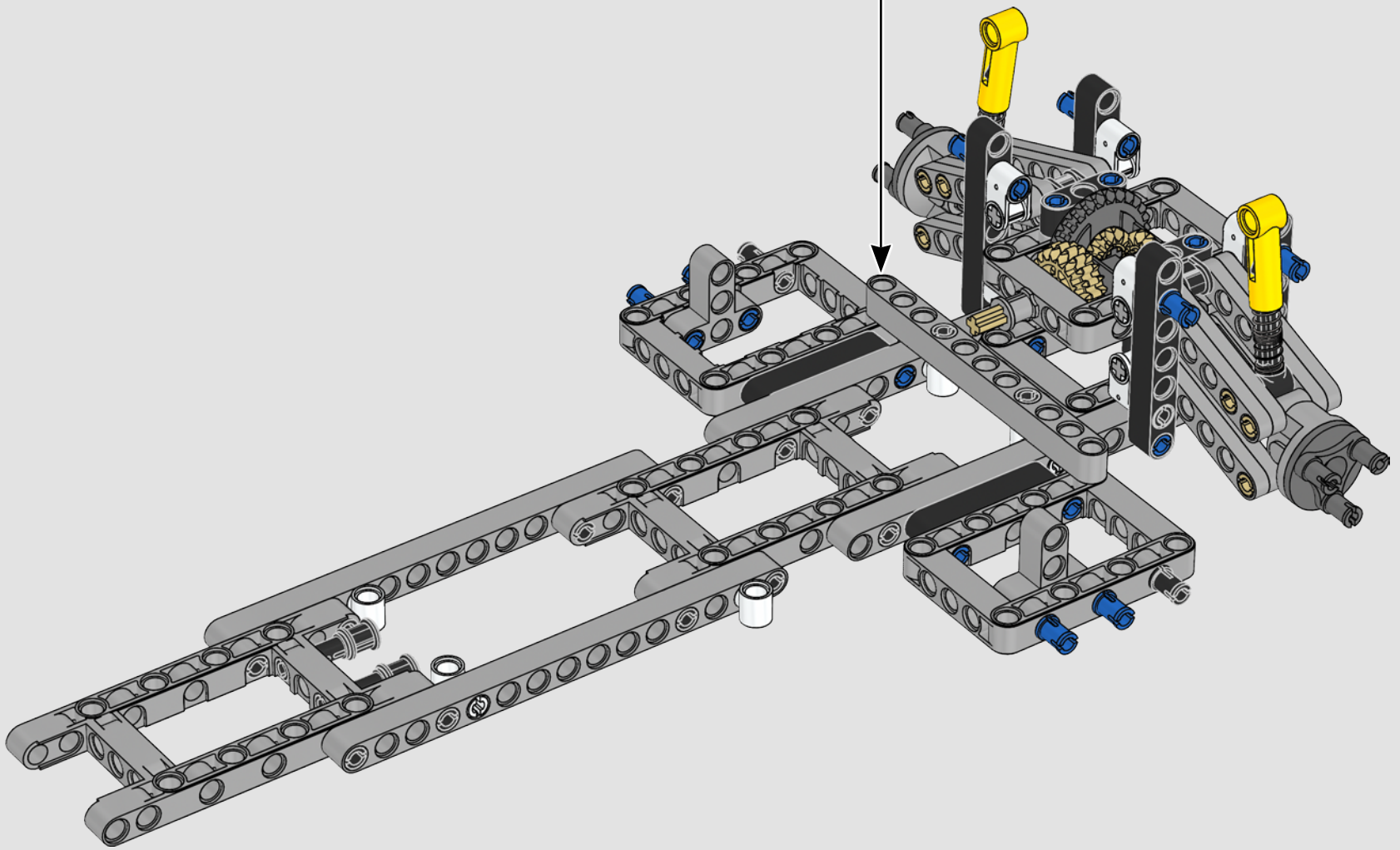

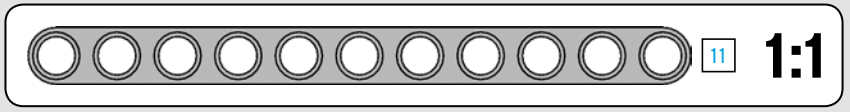

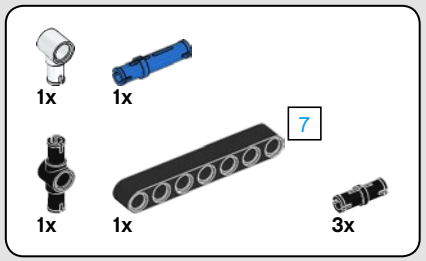

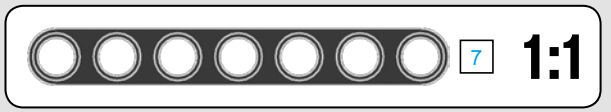

33

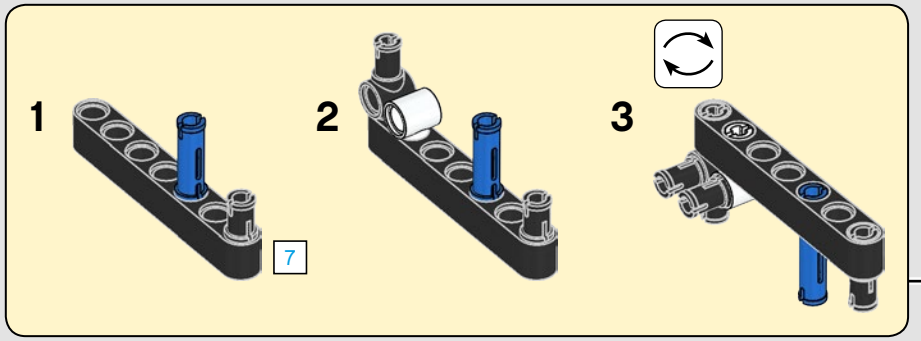

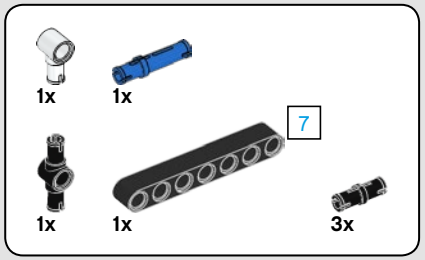

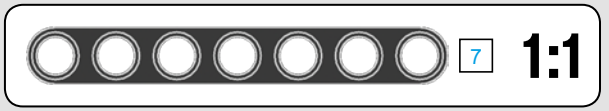

34

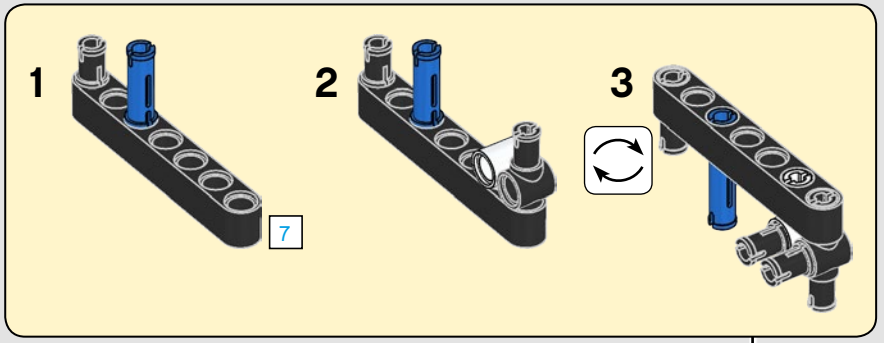

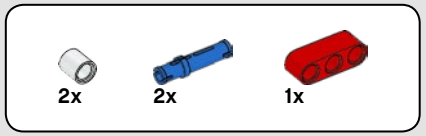

35

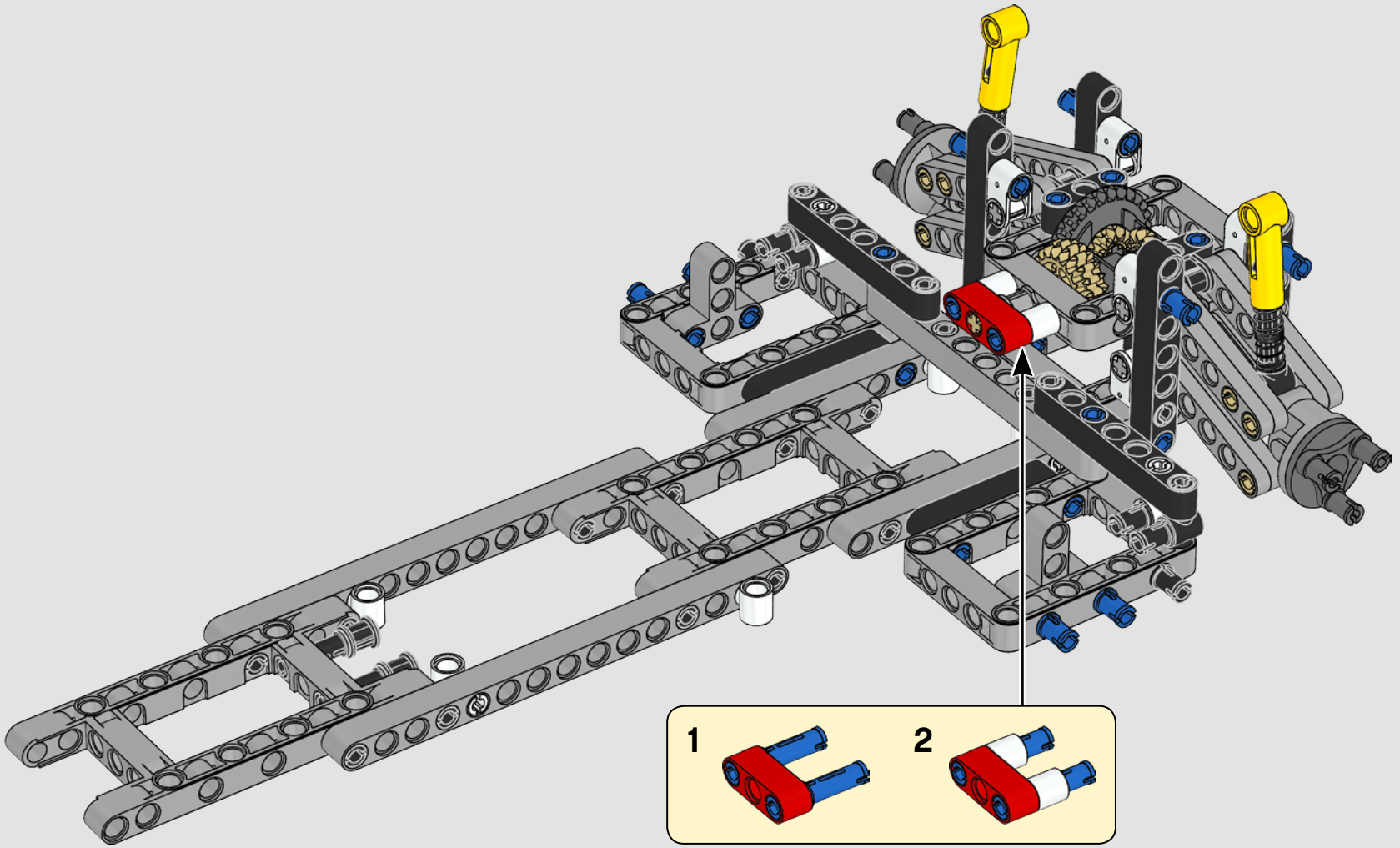

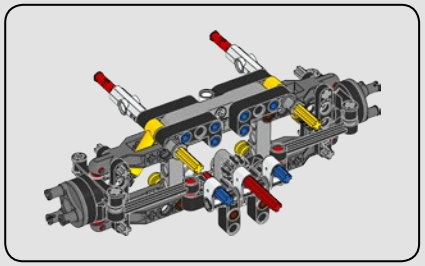

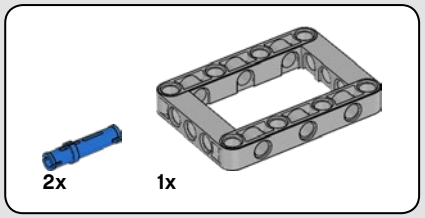

36

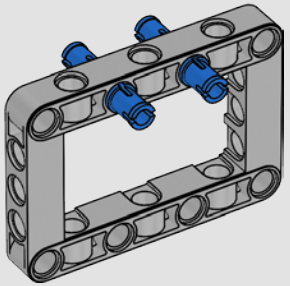

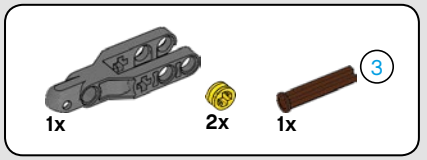

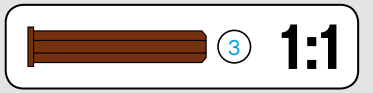

37

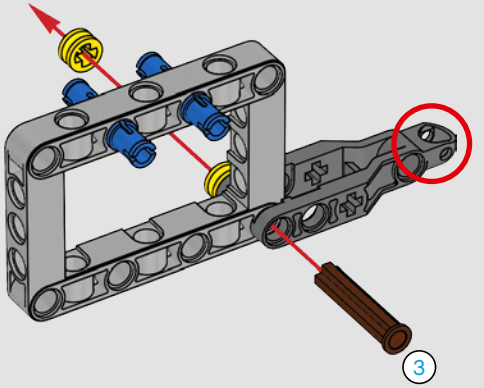

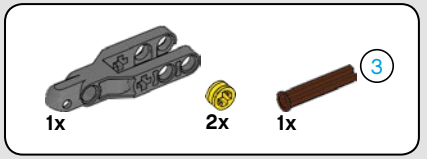

38

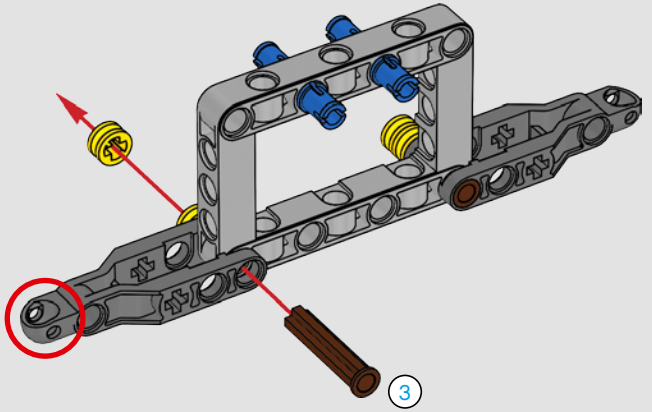

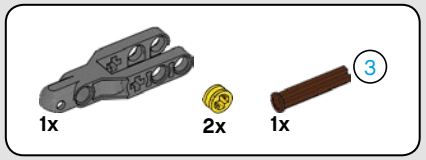

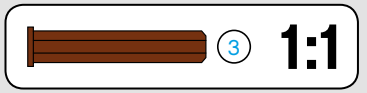

39

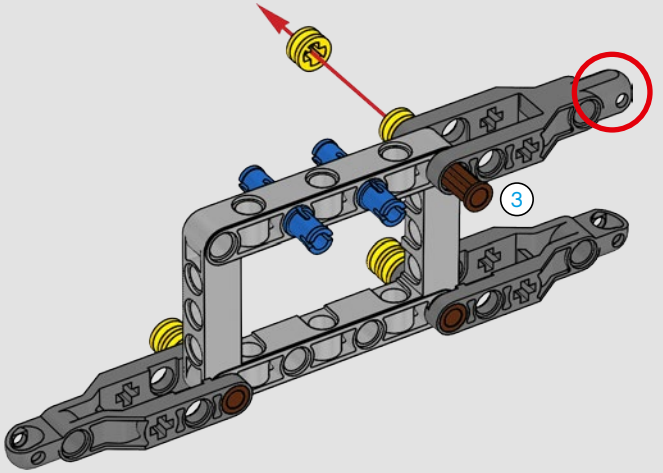

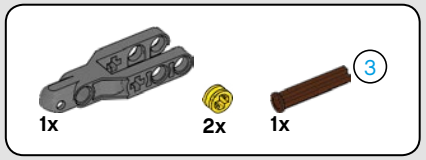

40

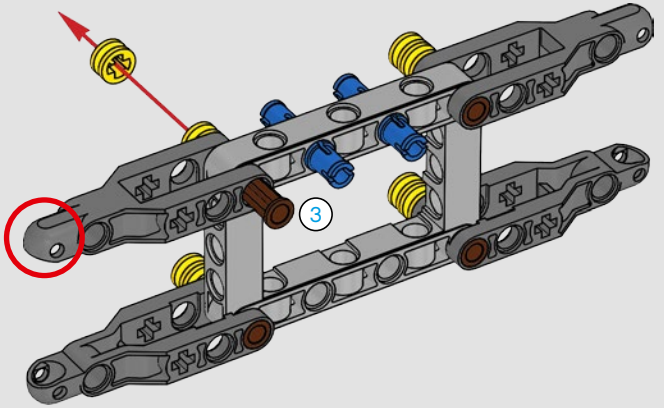

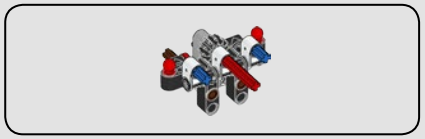

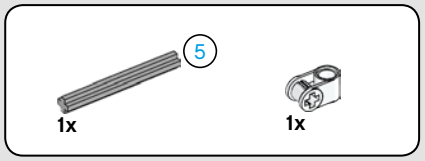

41

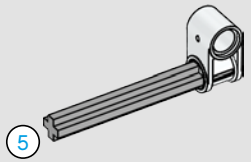



42

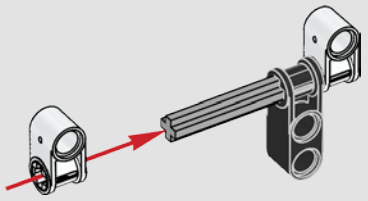

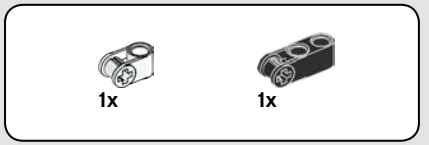

43

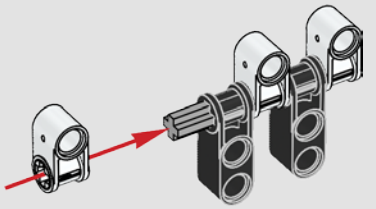

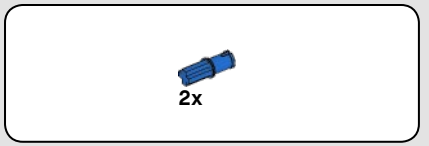

44

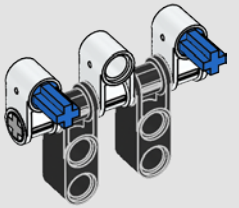

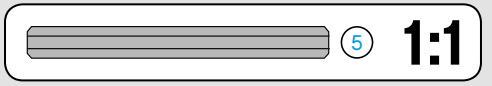

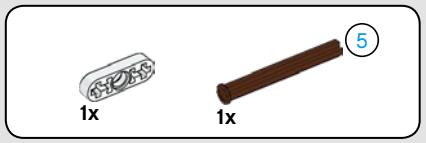

45

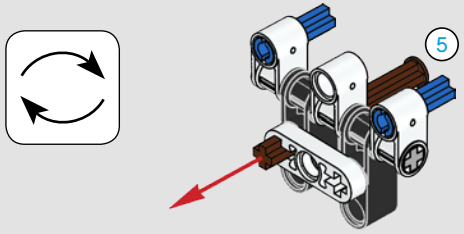

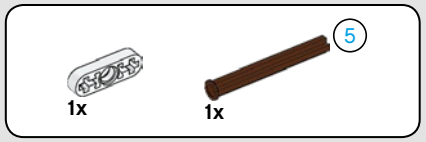

46

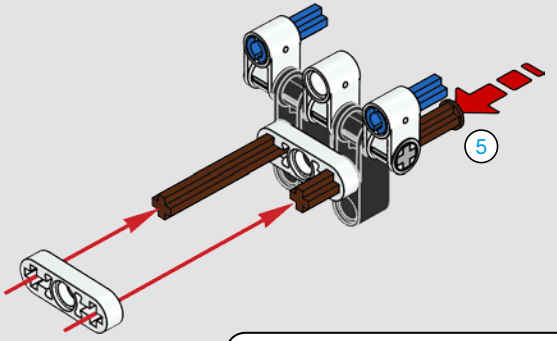

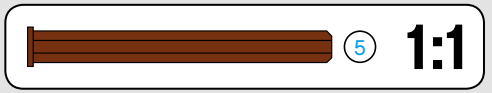

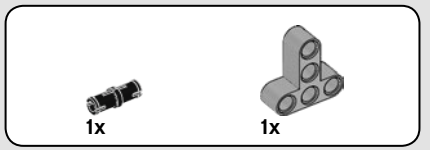

47

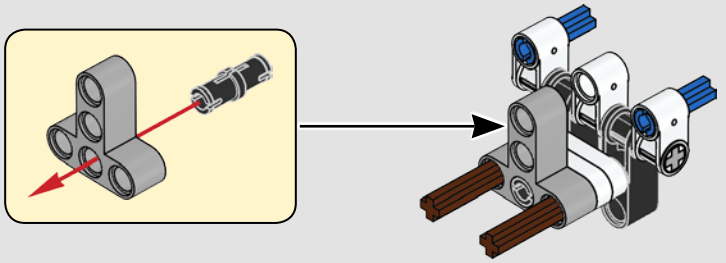

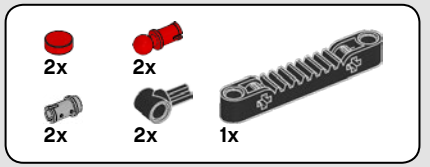

48

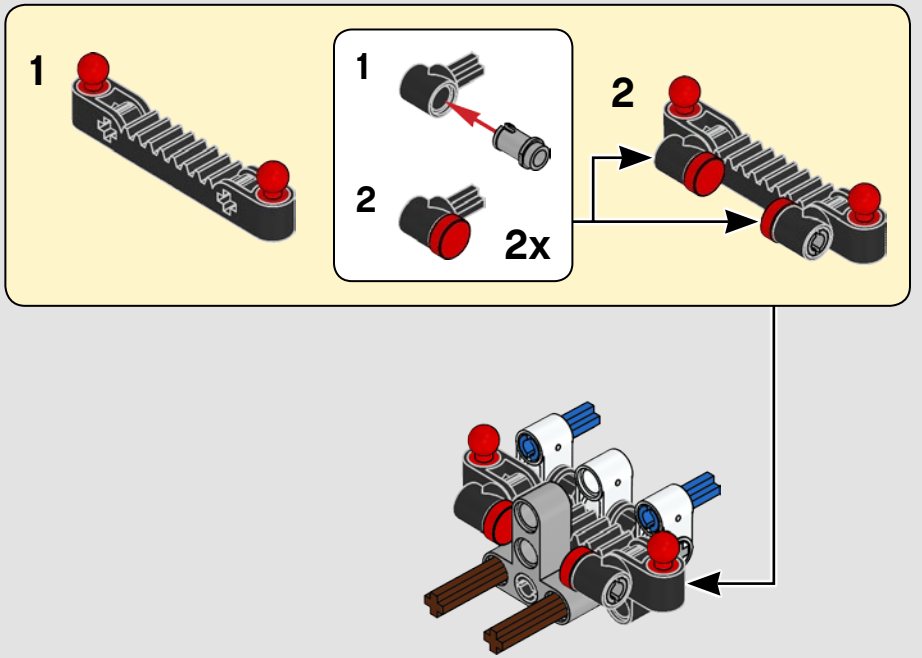

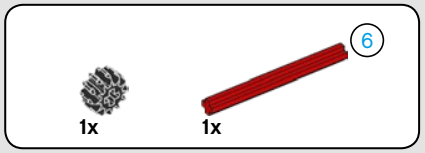

49

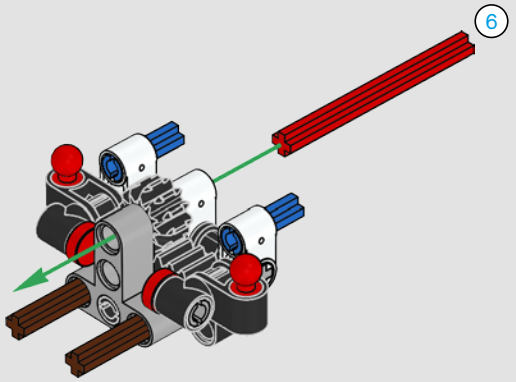

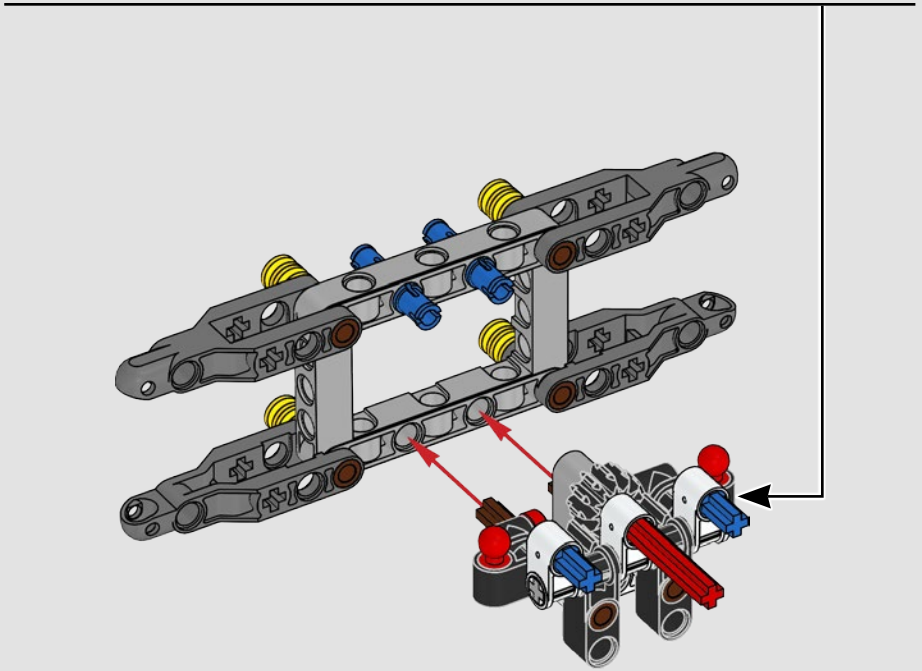

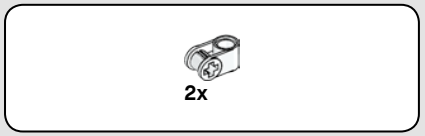

50

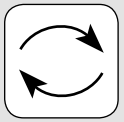

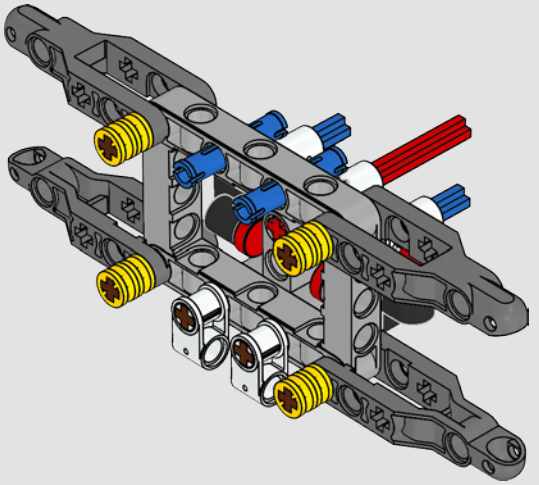

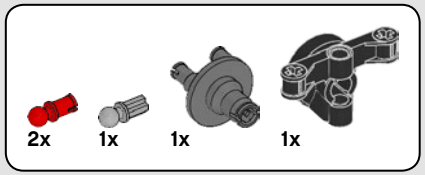

51

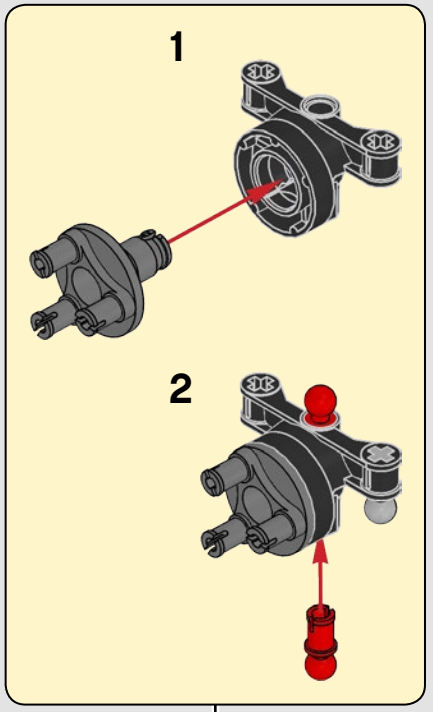

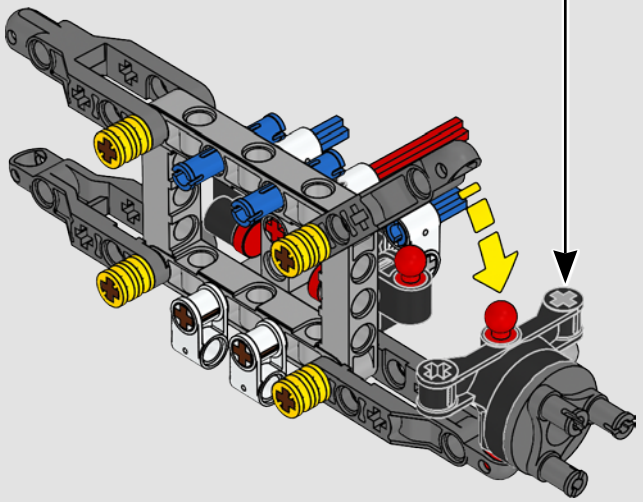

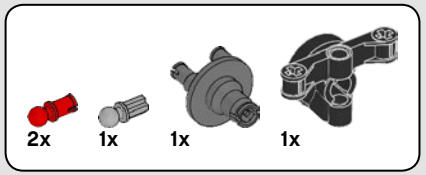

52

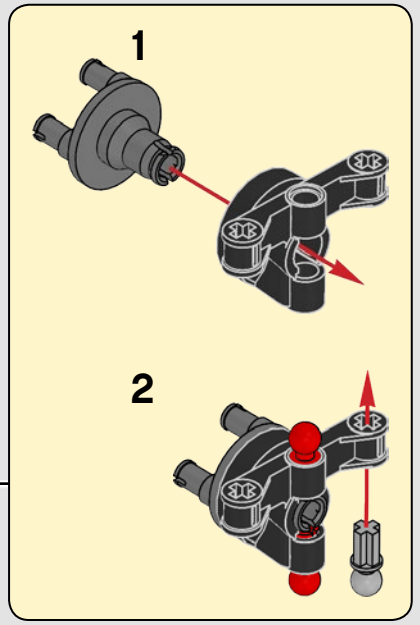

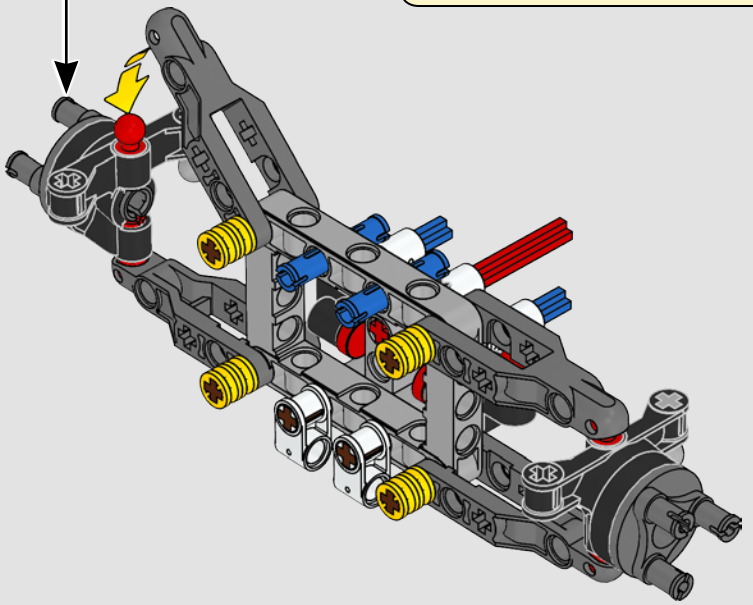

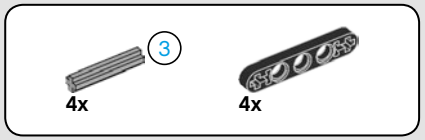

53

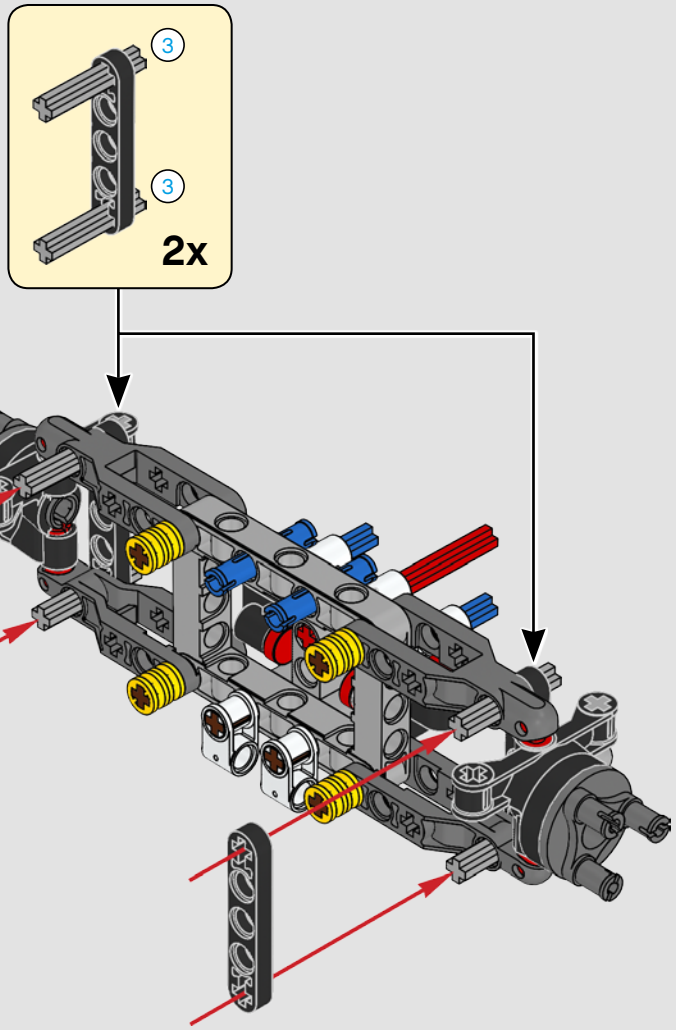

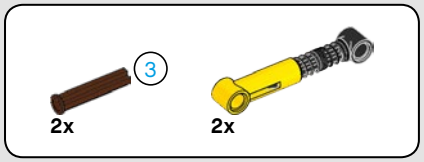

54

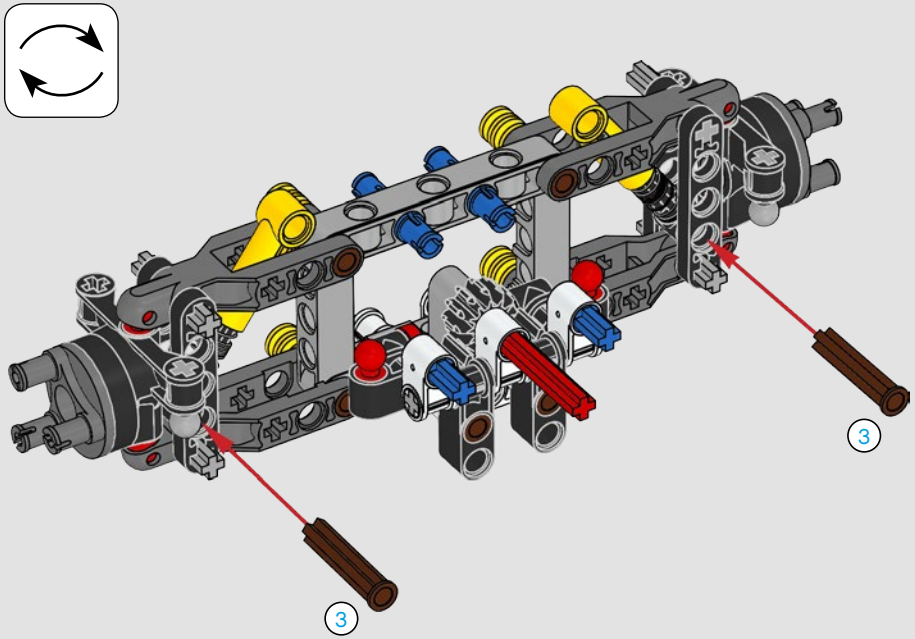

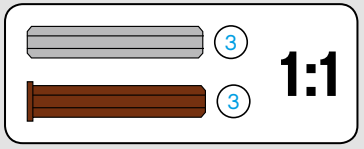

55

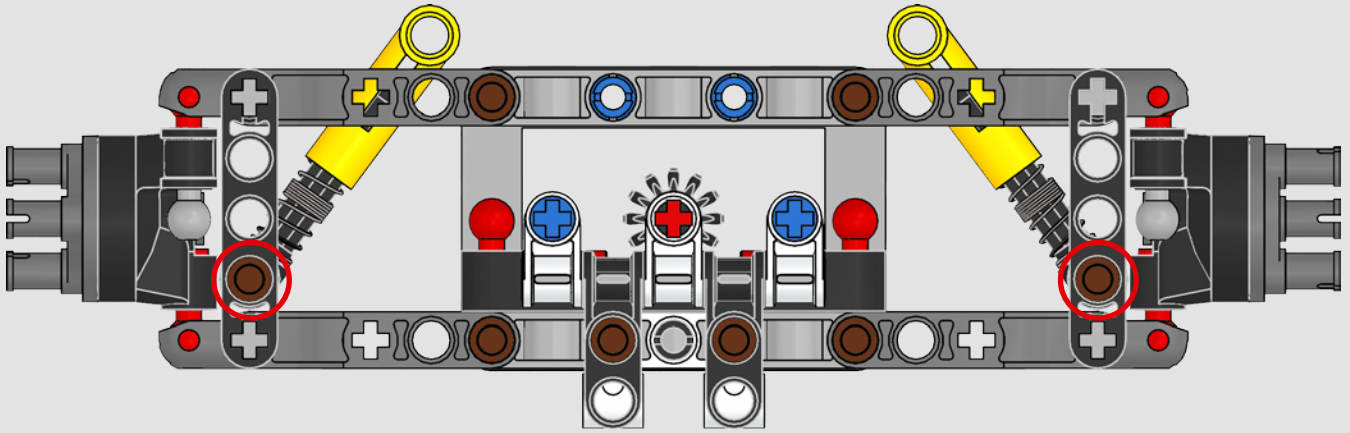

1:1



56

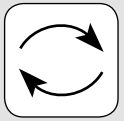

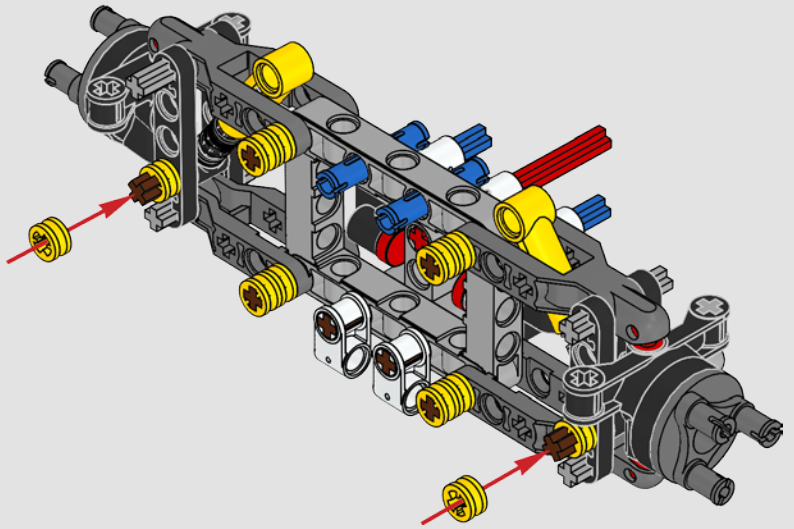

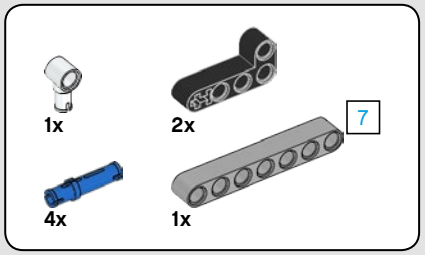

57

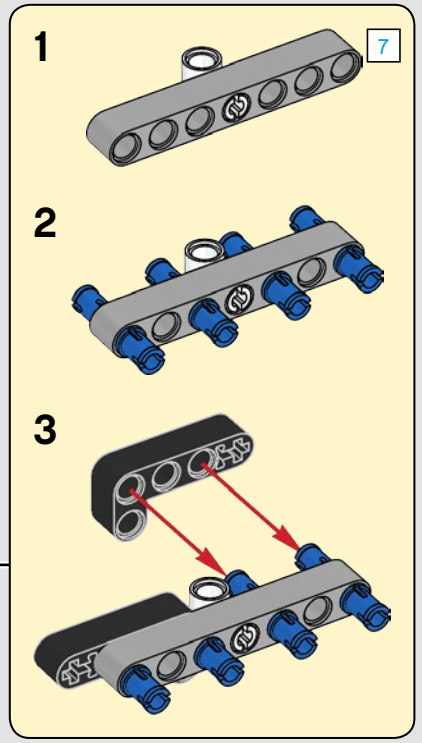

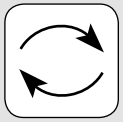

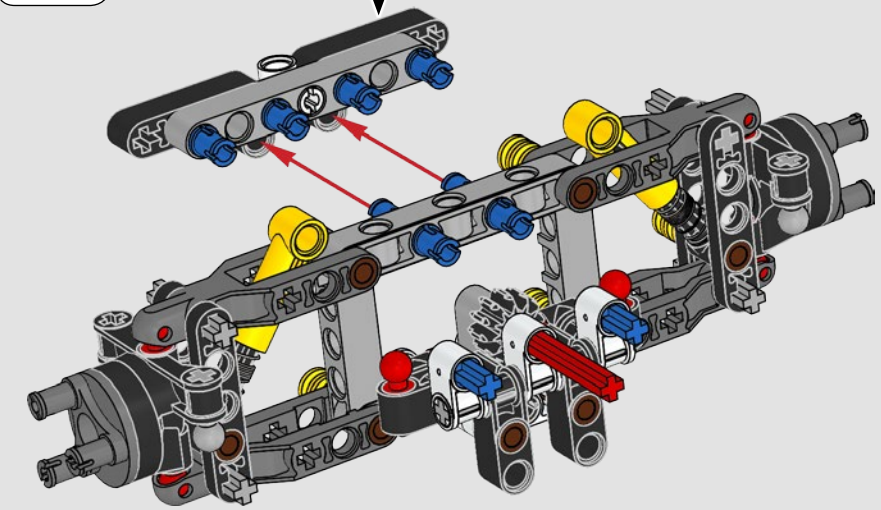

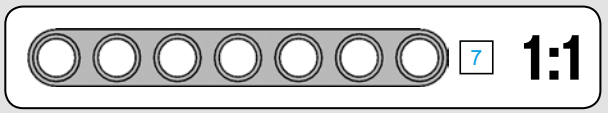

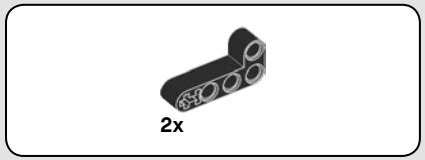

58

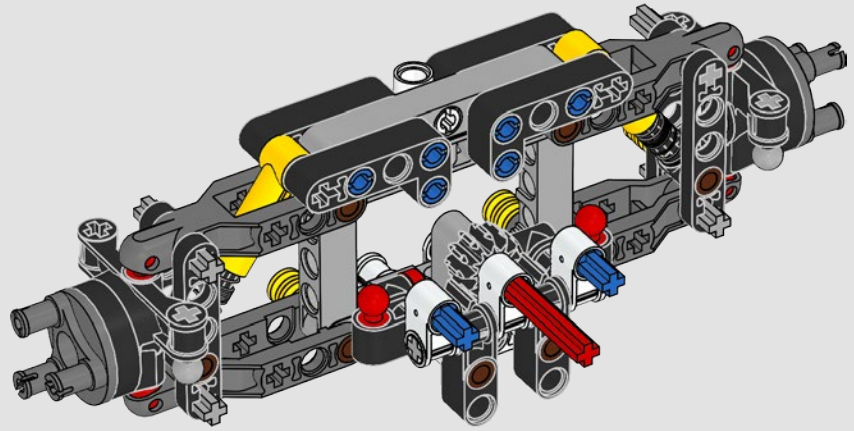

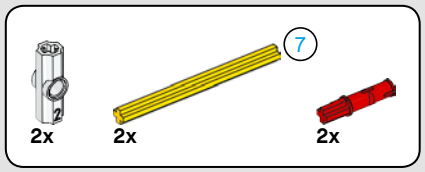

59

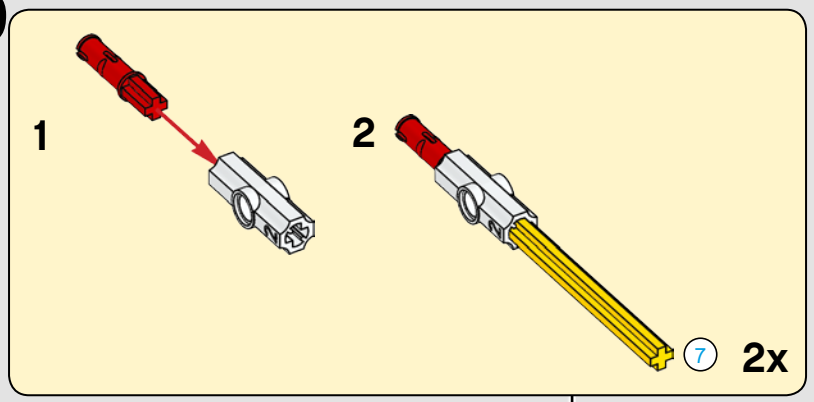

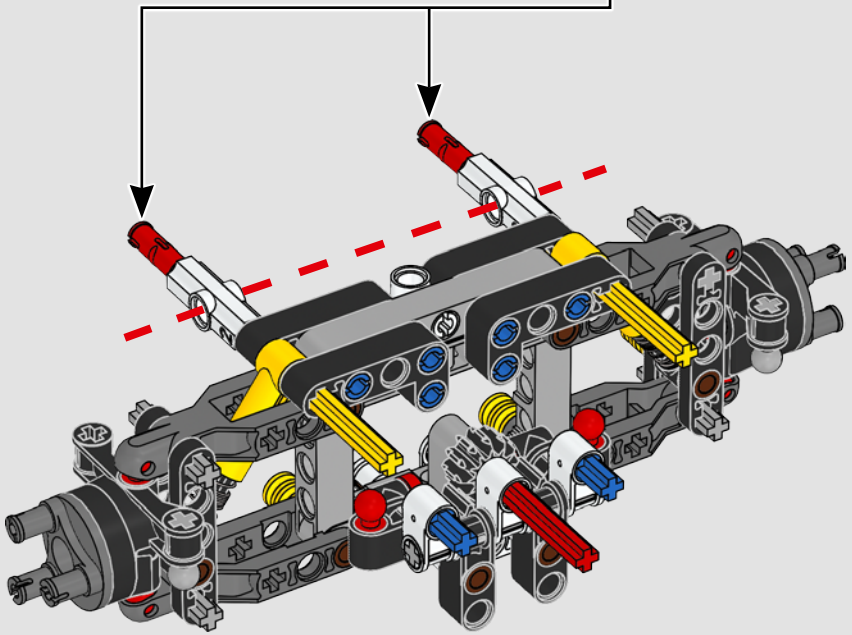



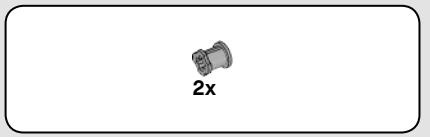

60

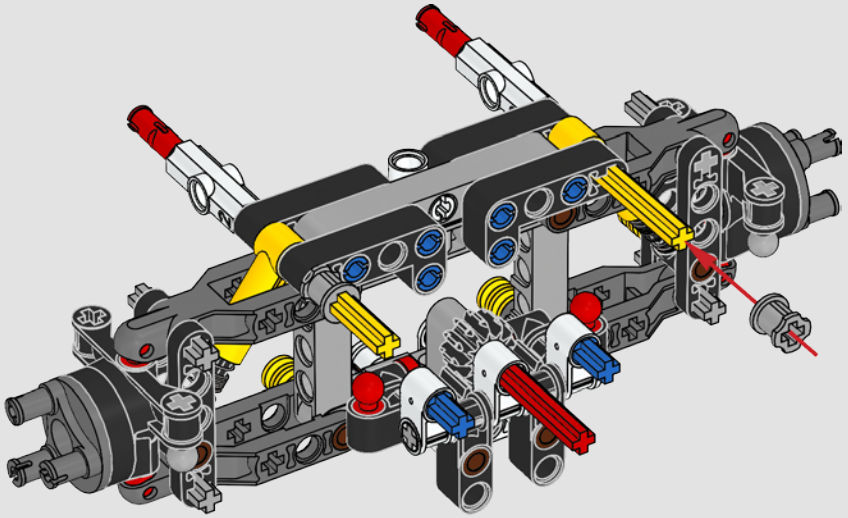



2x

61

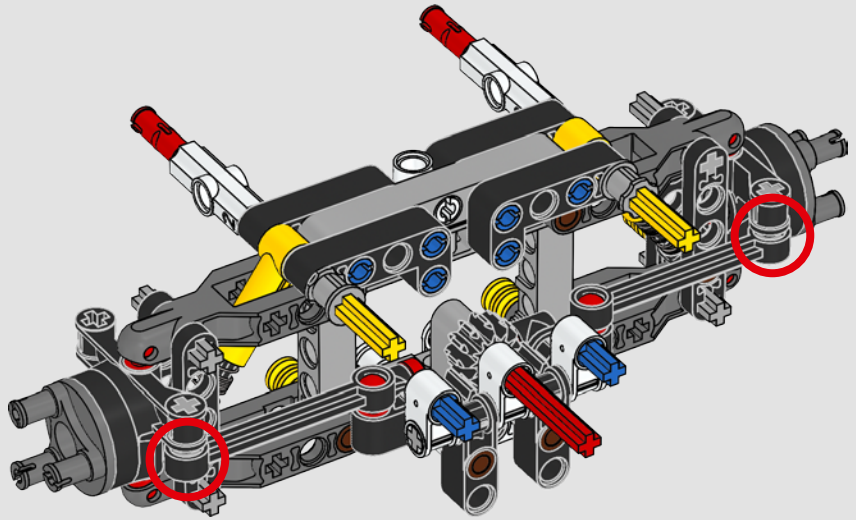

62

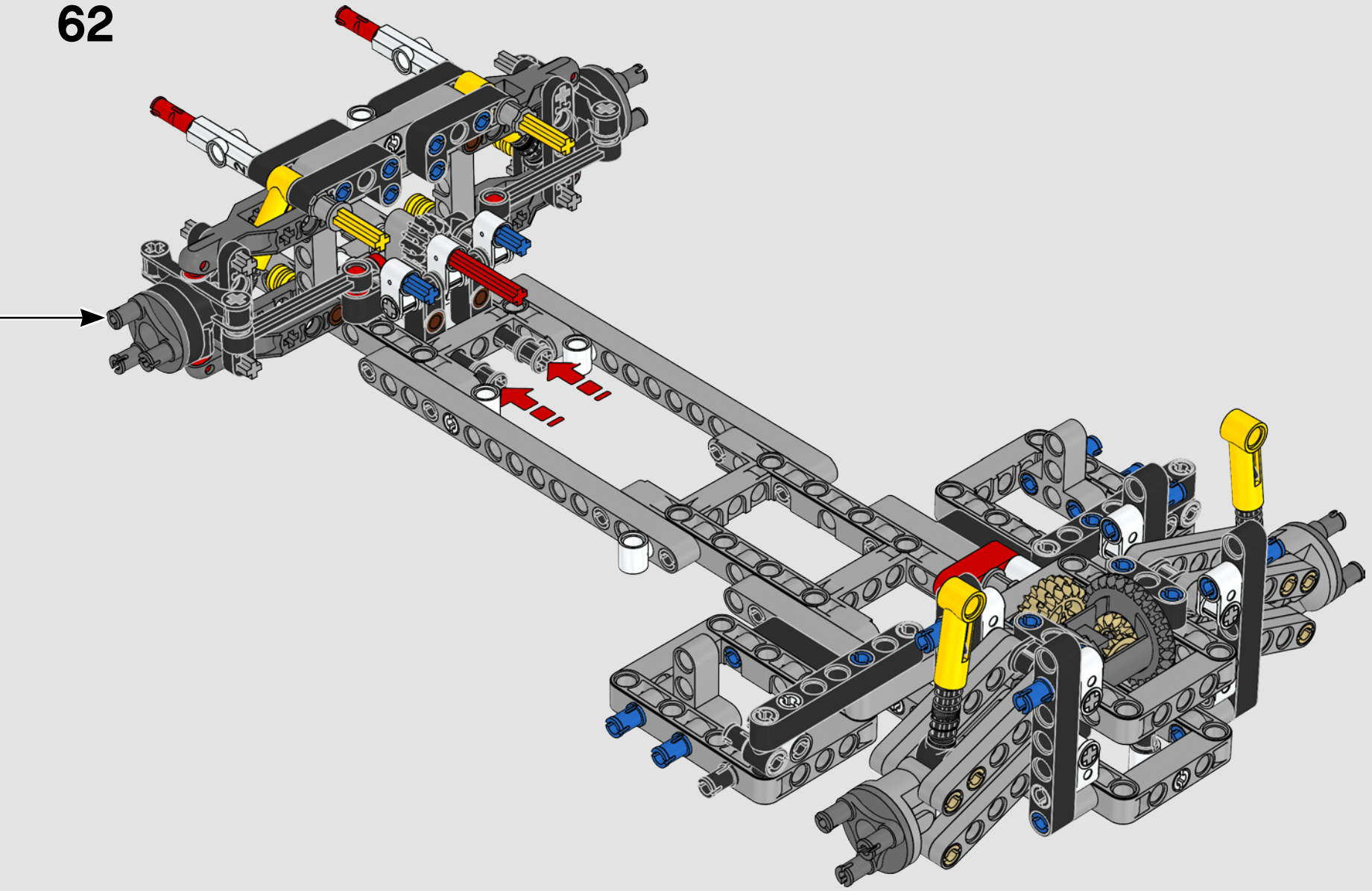

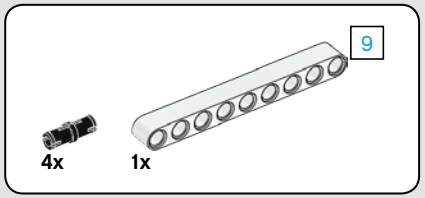

63

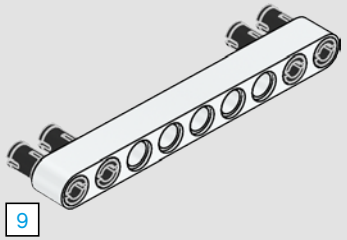

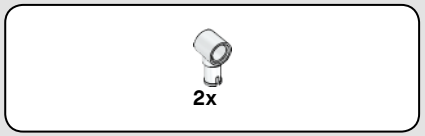

64

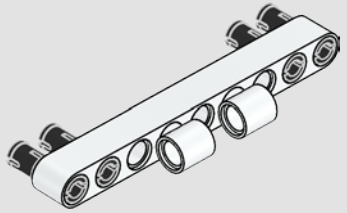

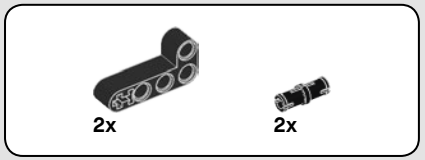

65

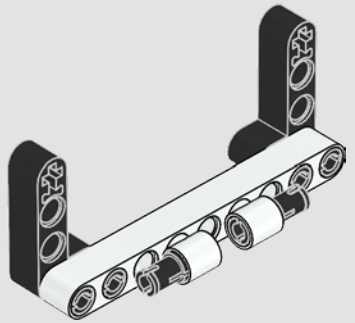

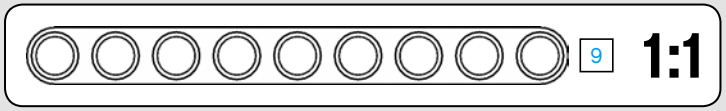

66

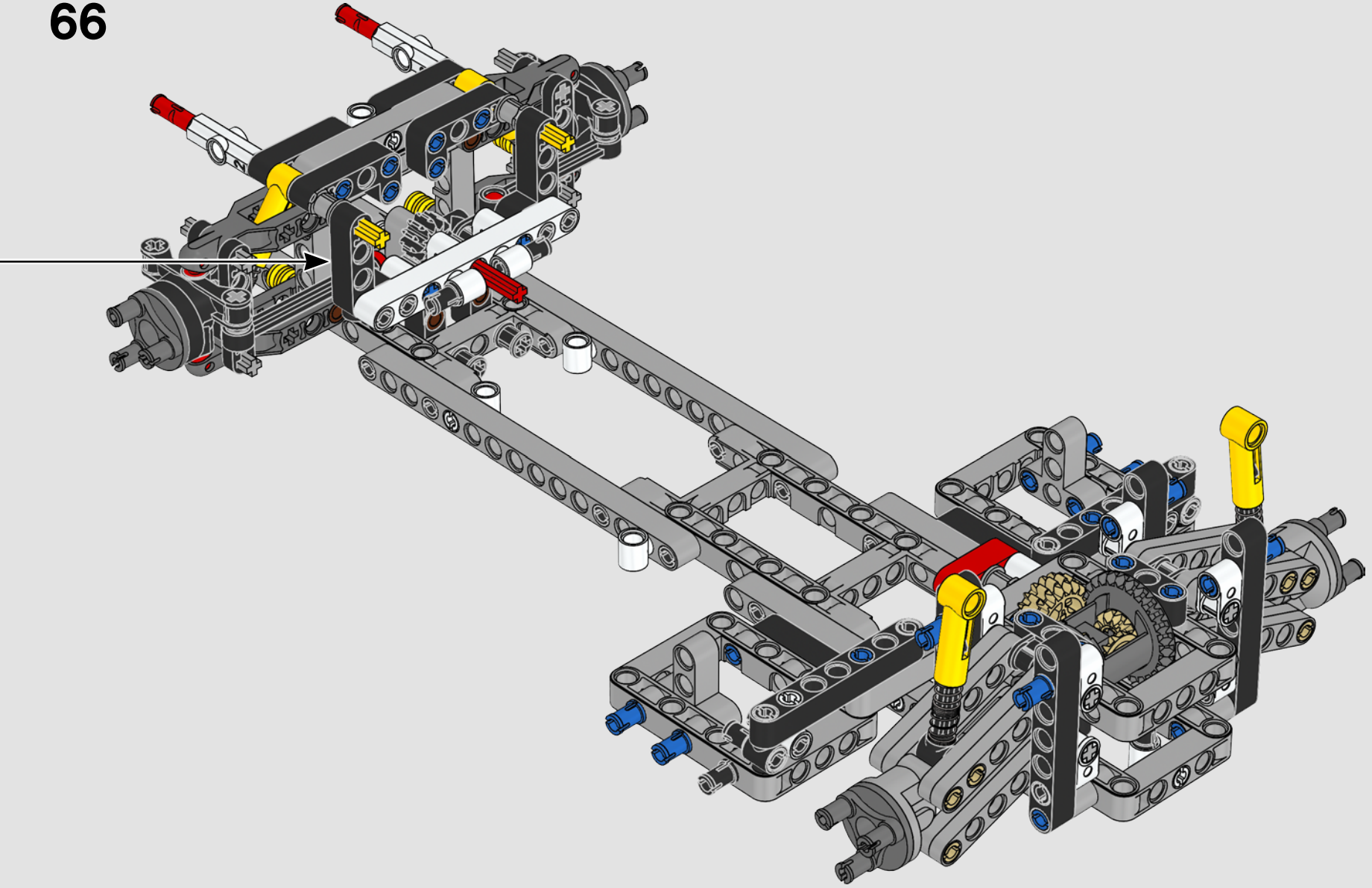

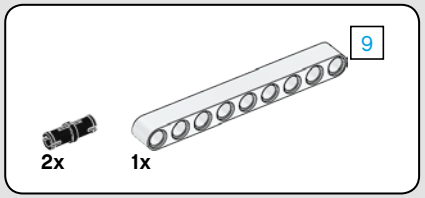

67

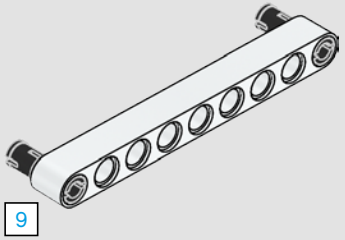

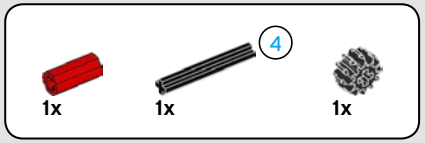

68

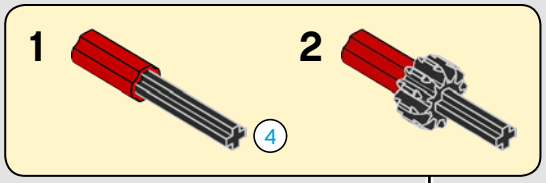

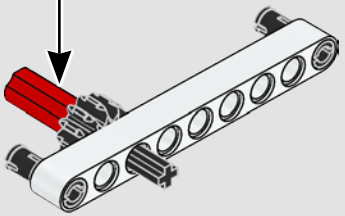

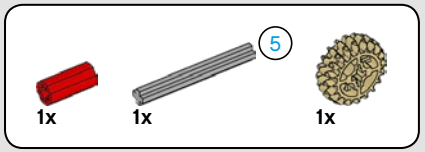

69

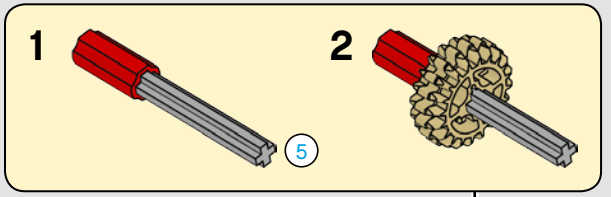

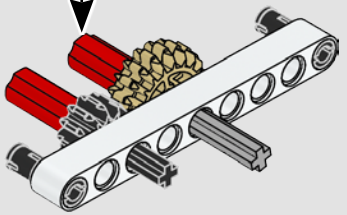

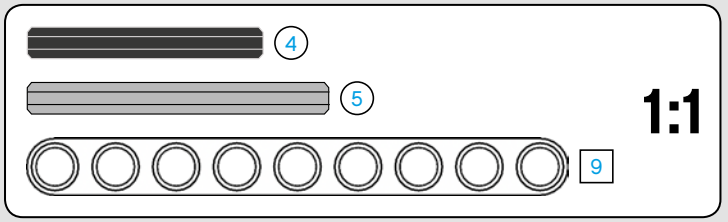

70

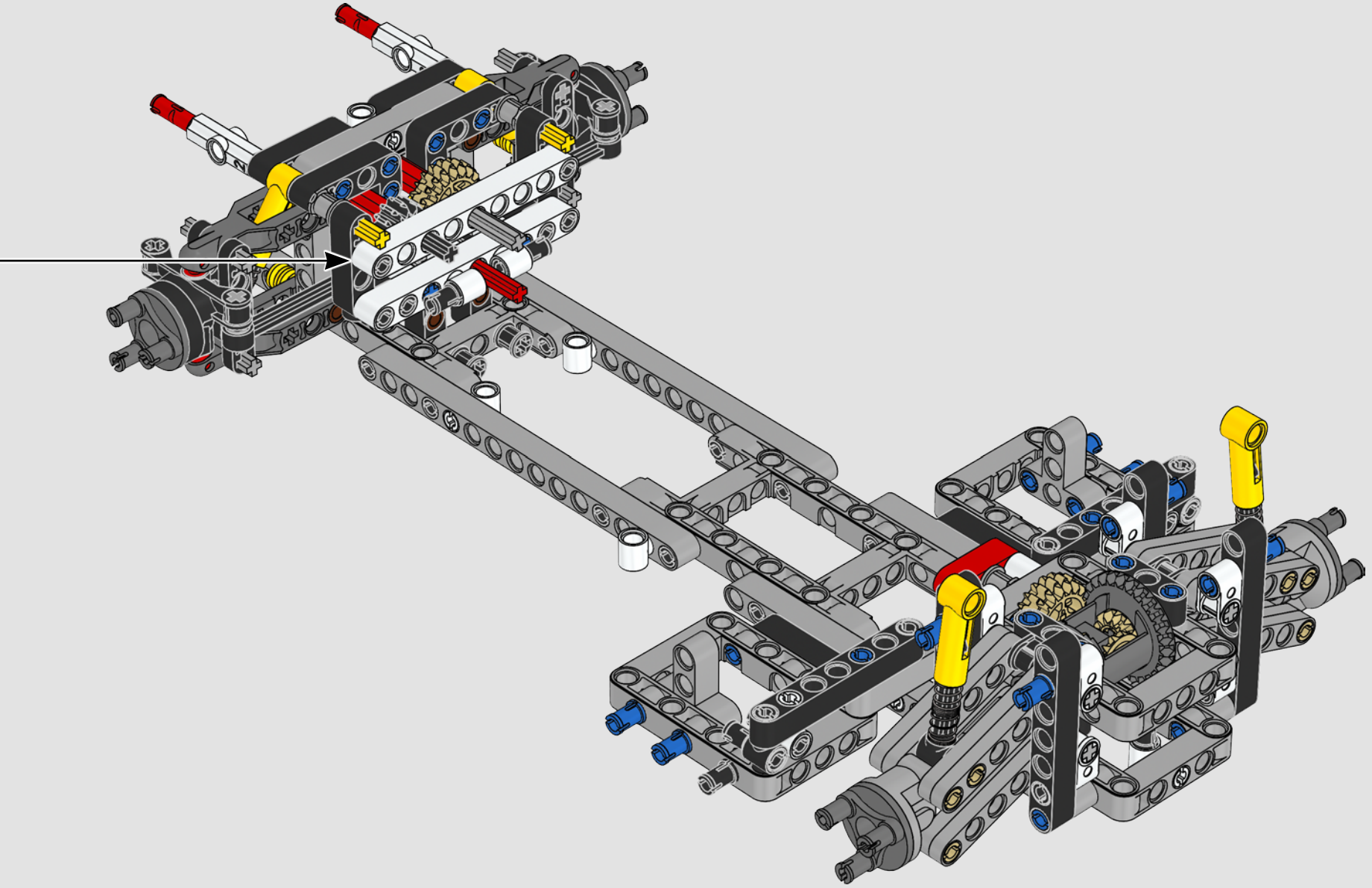

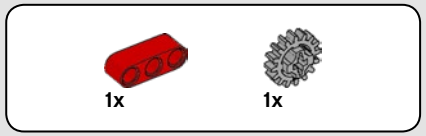

71

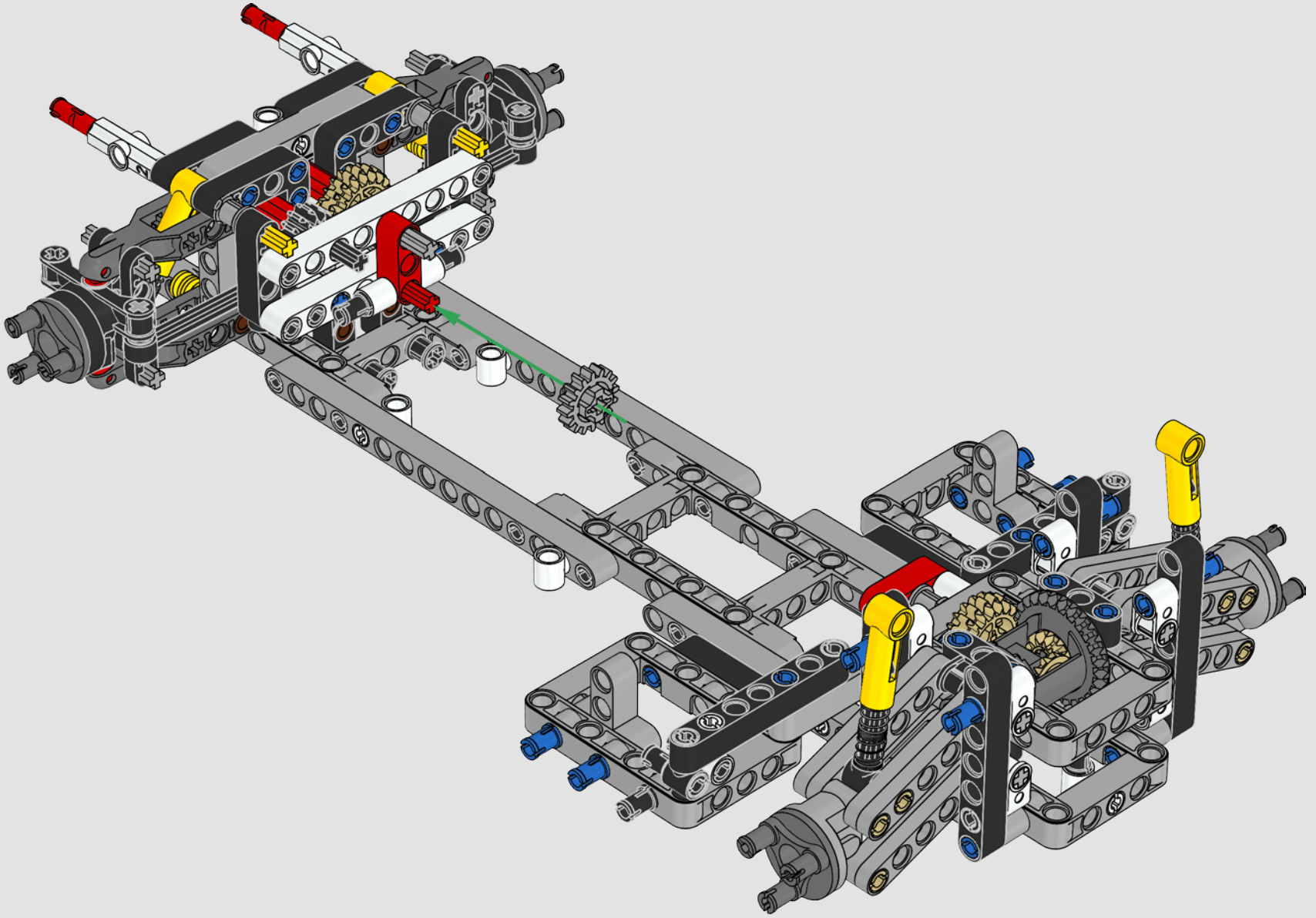



72

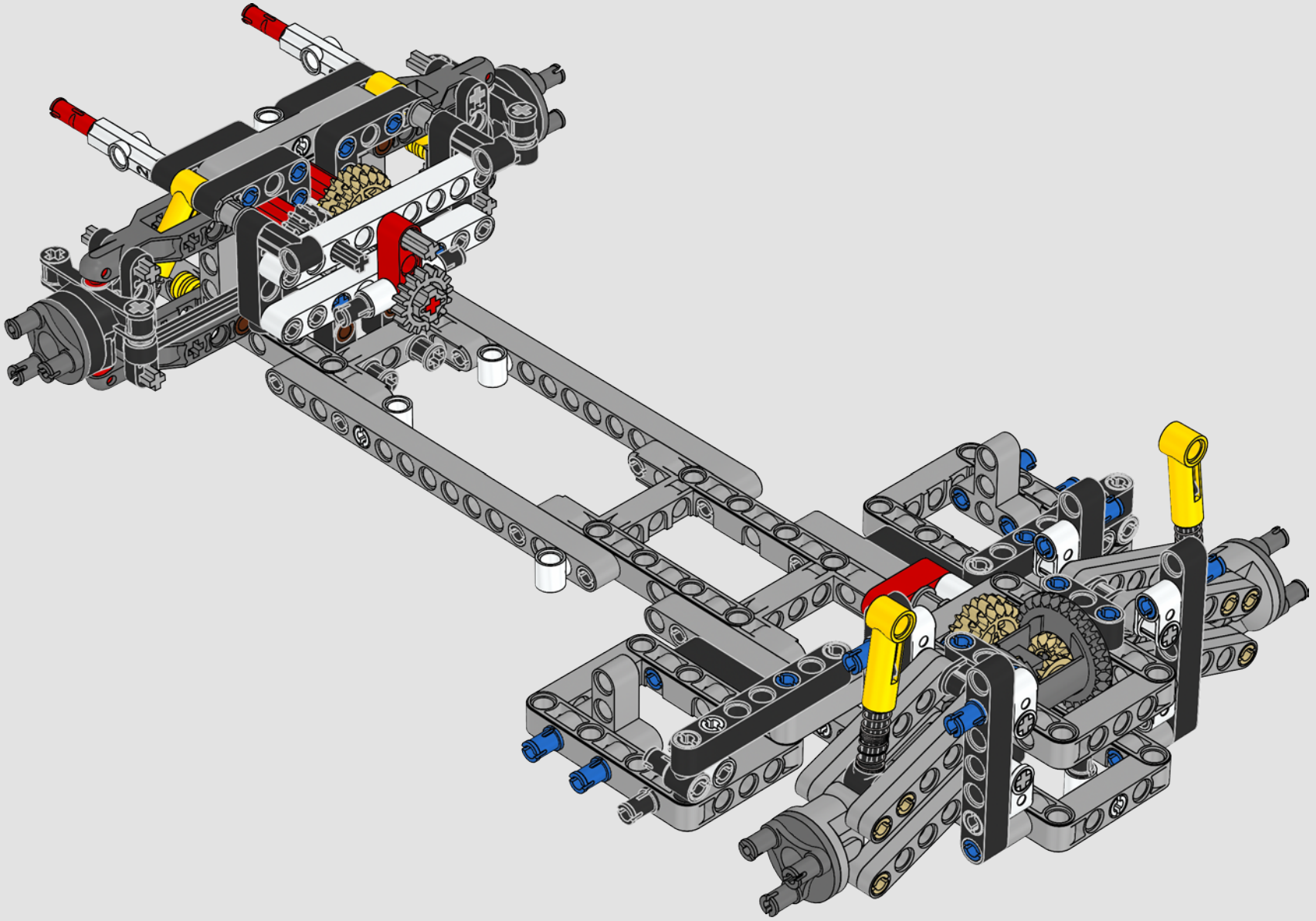

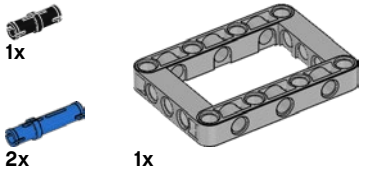

73

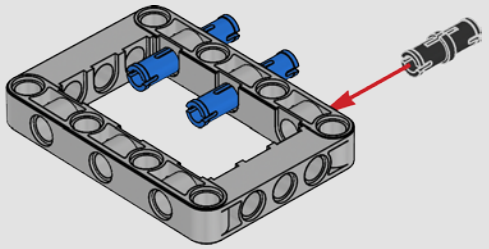



74

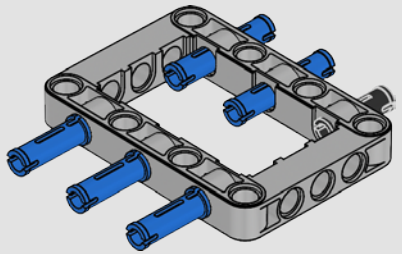

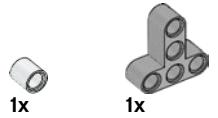

75

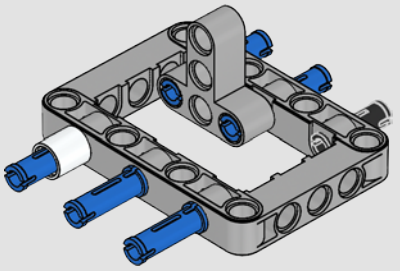

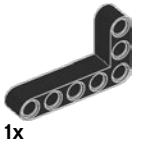

76

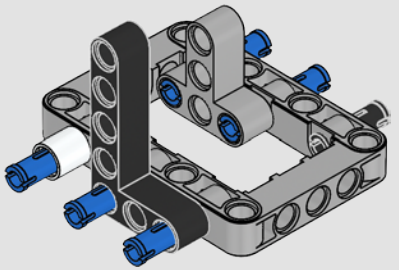

77

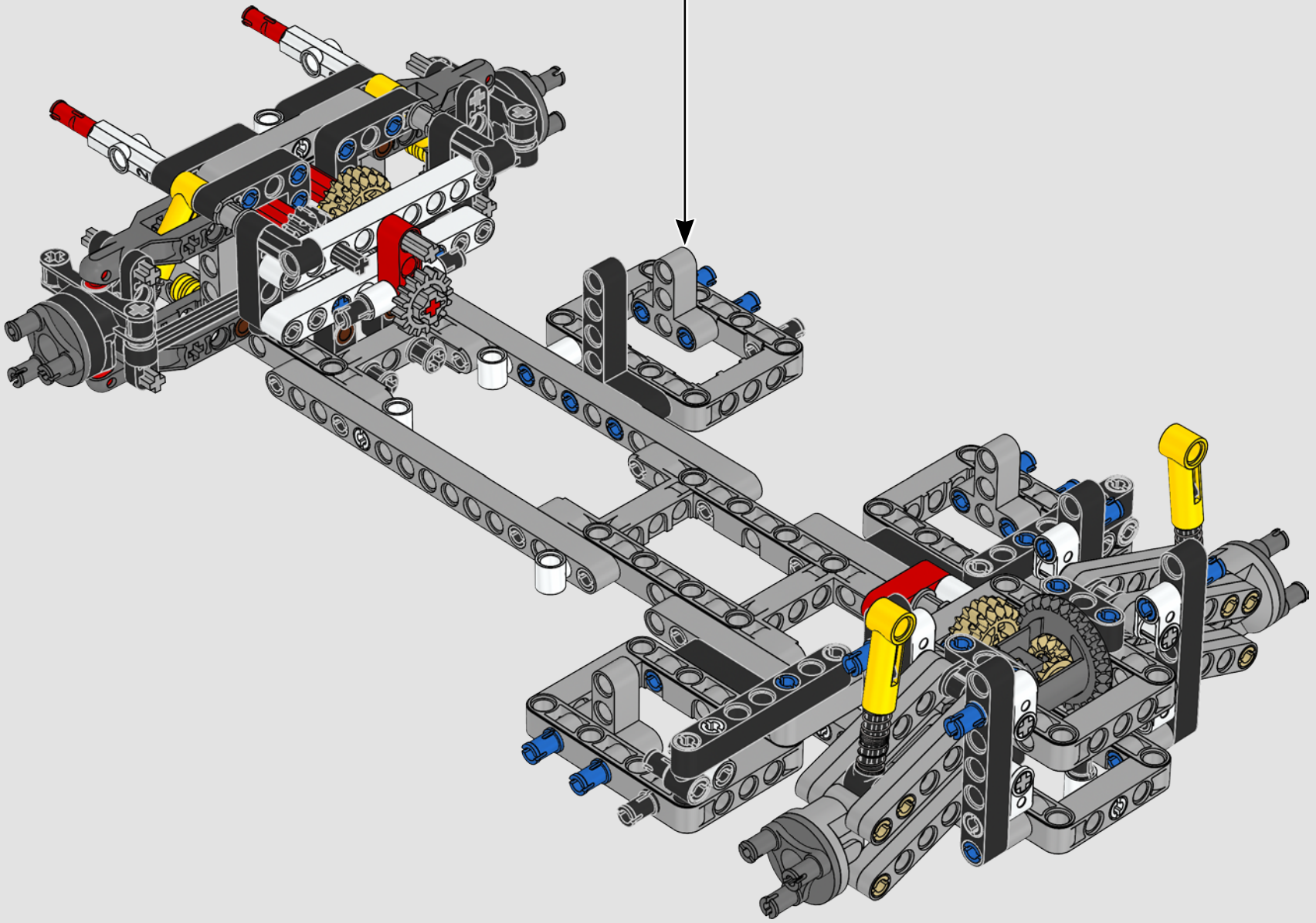

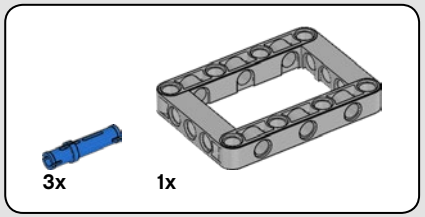

78

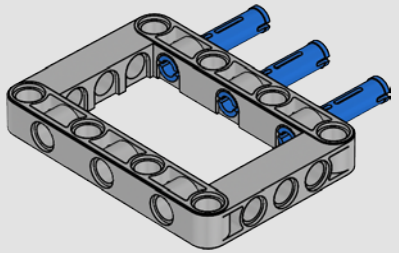

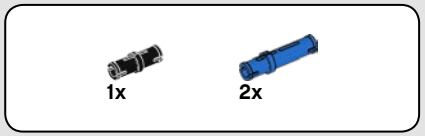

79

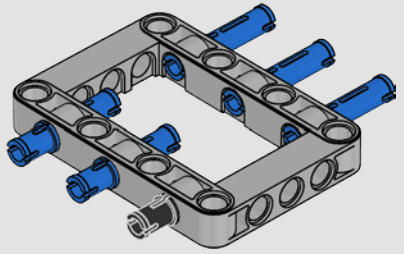

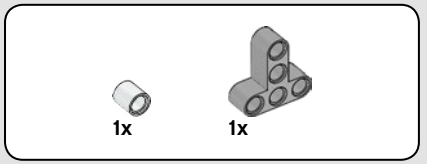

80

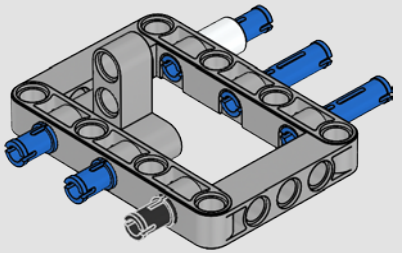

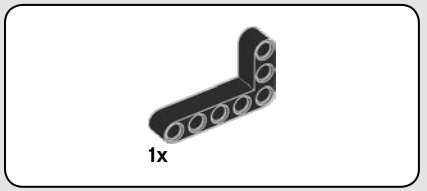

81

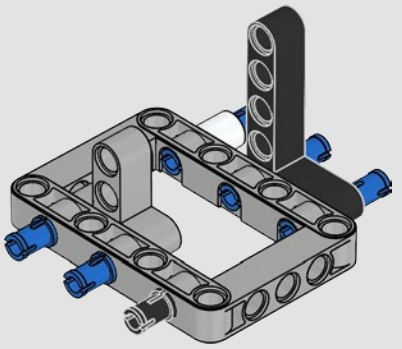

82

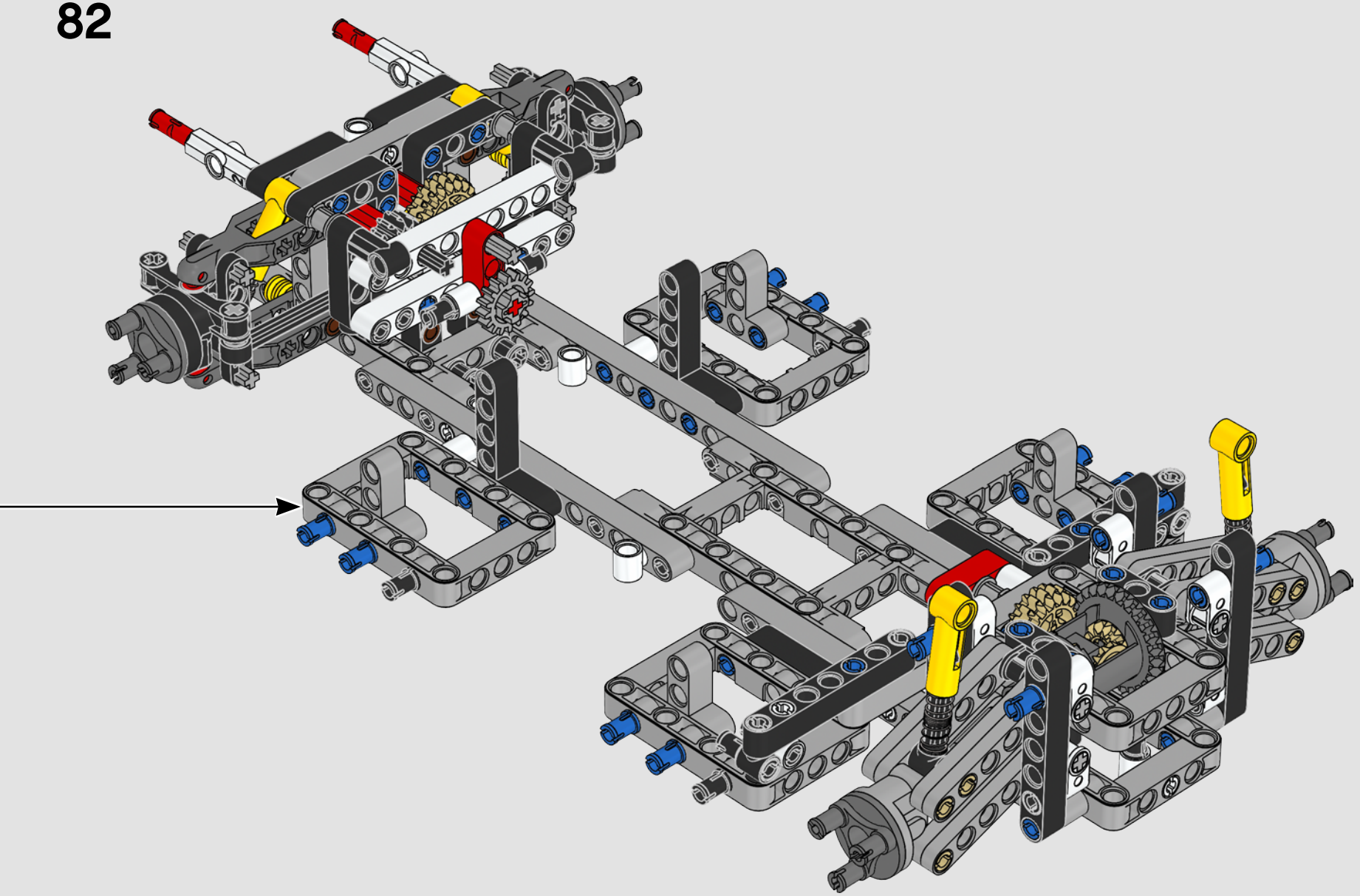

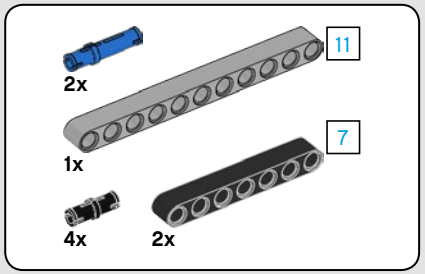

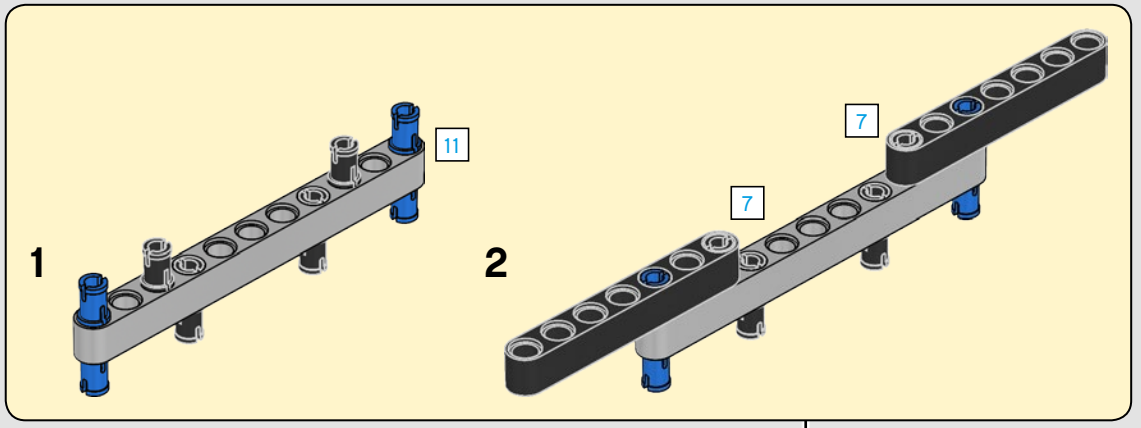

83

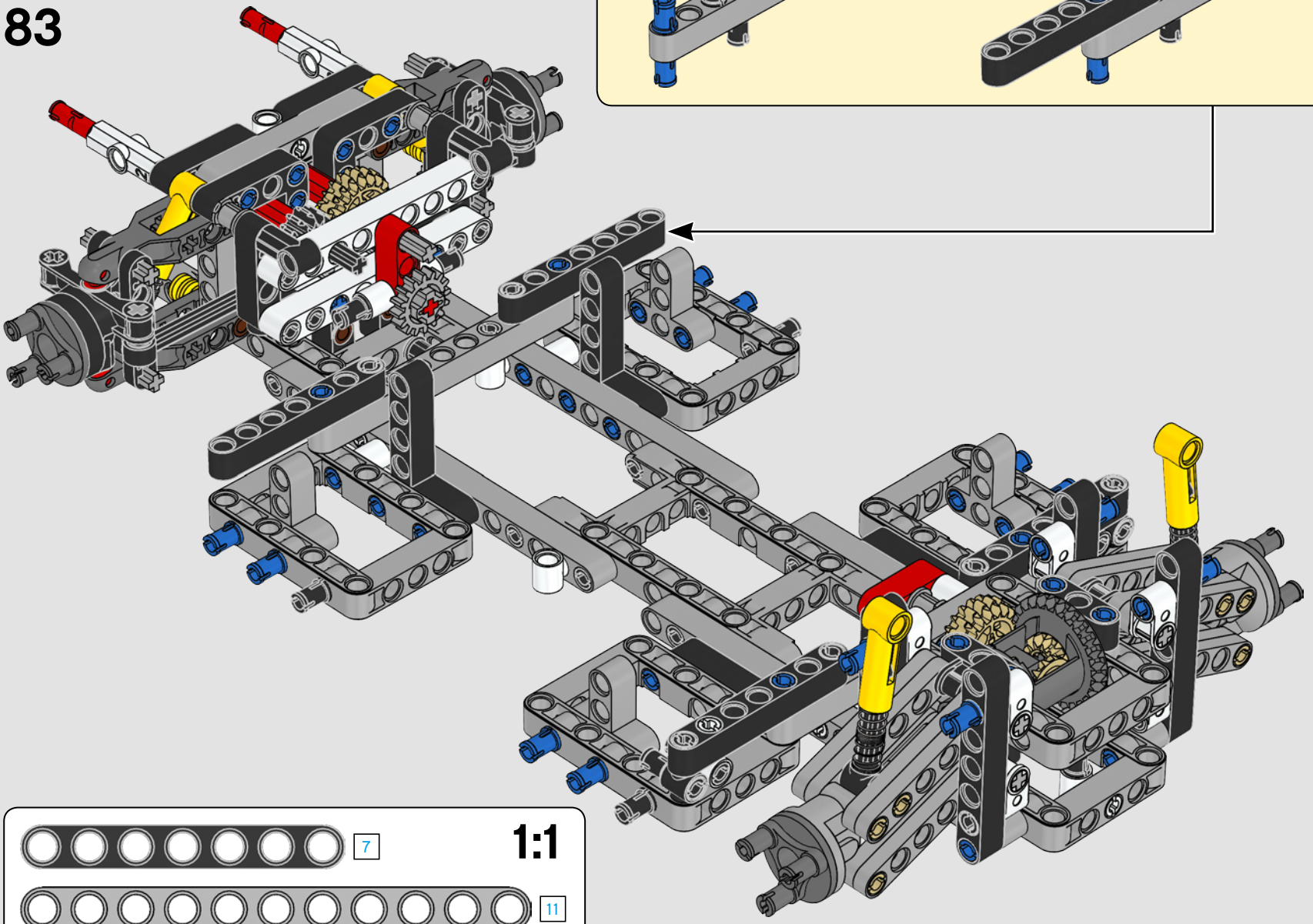

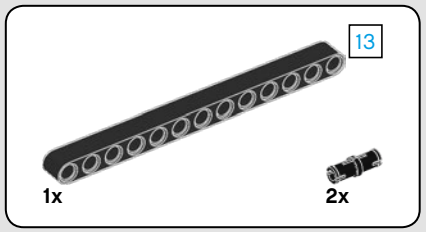

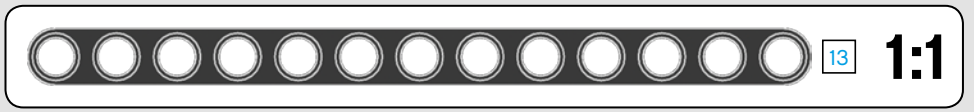

84

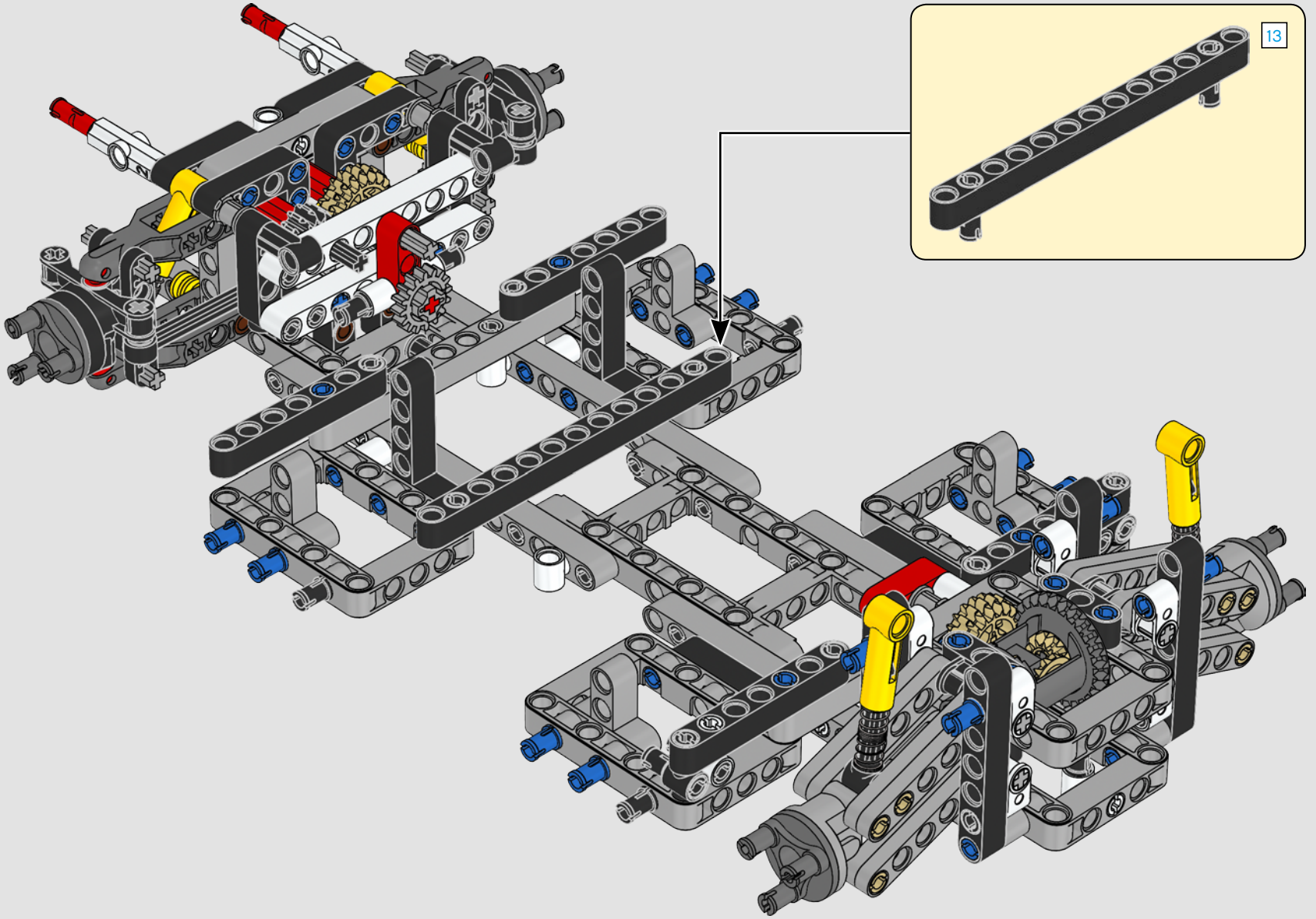

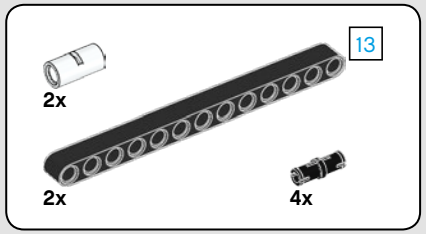

85

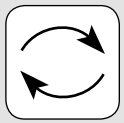

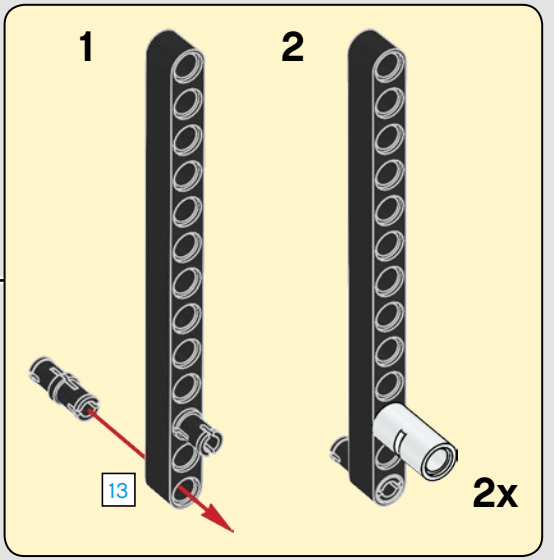

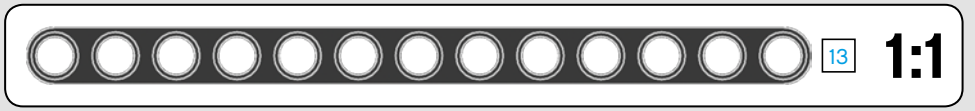

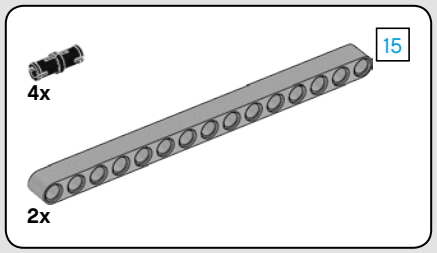

86

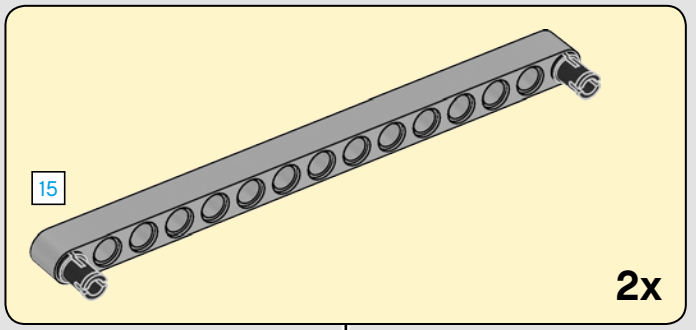

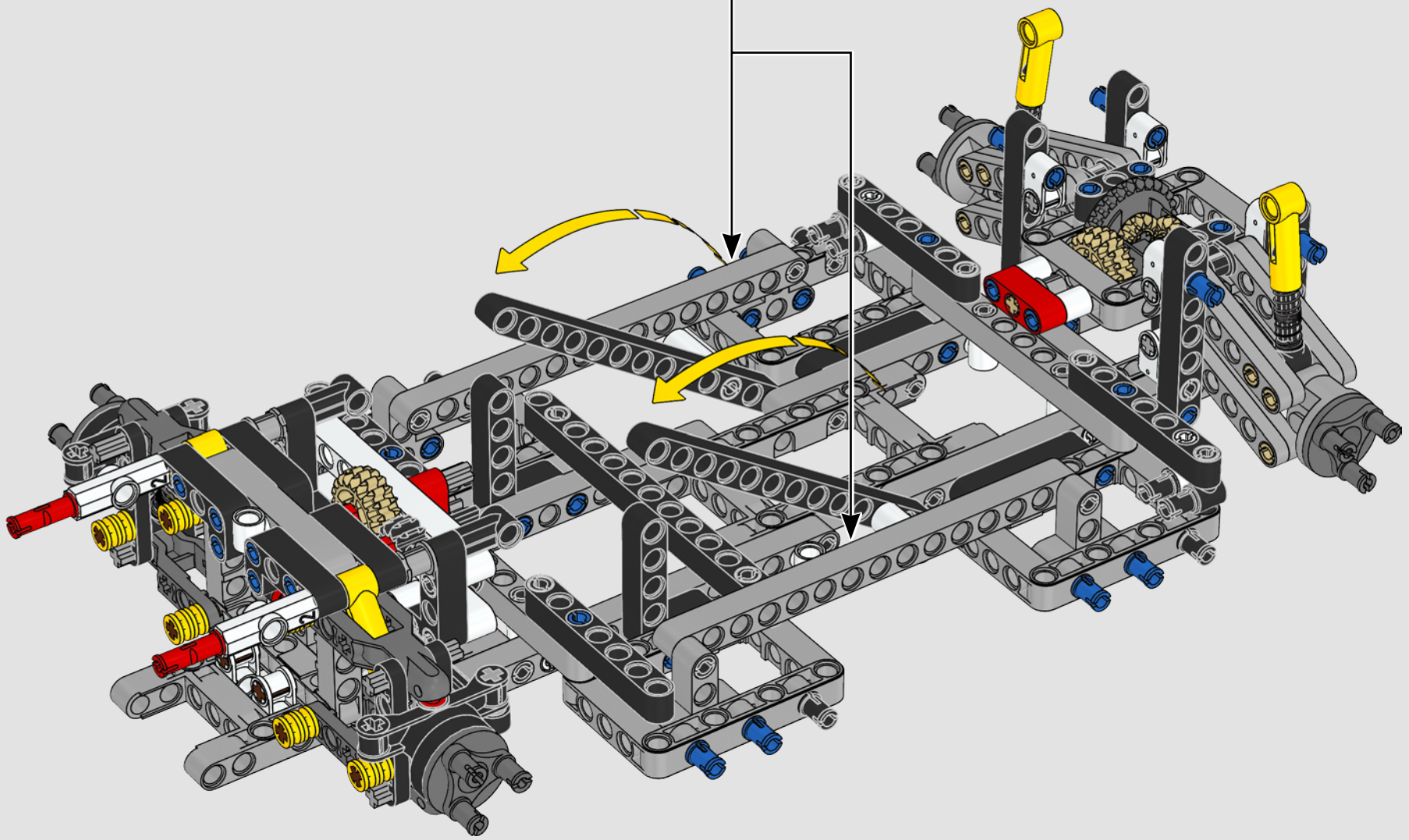

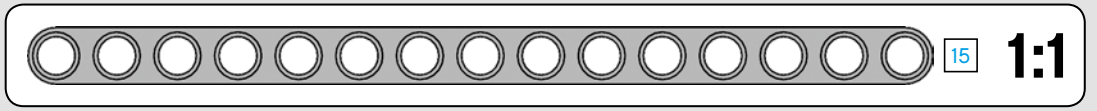

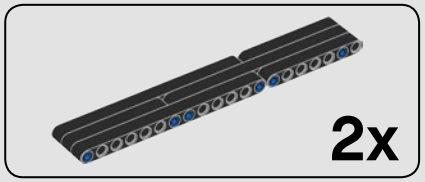

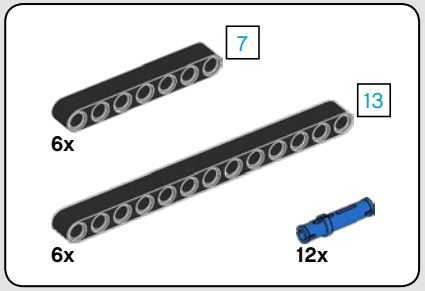

87

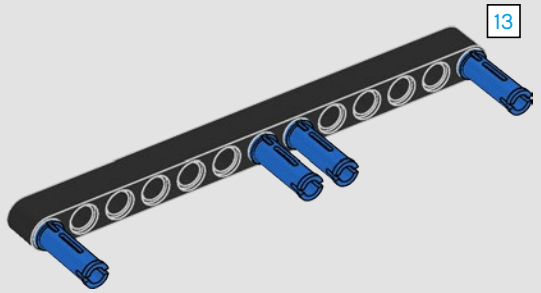

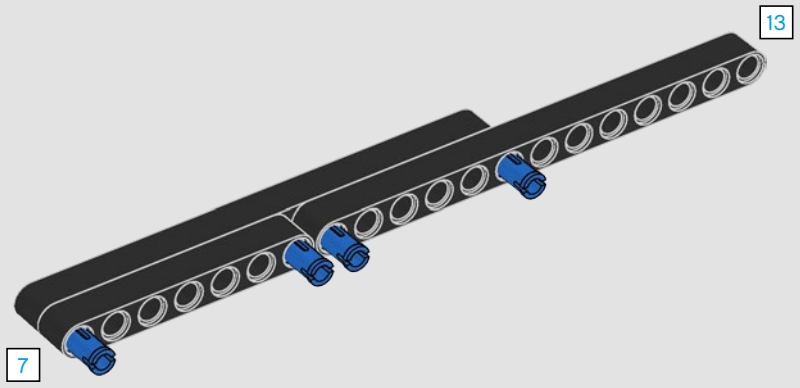

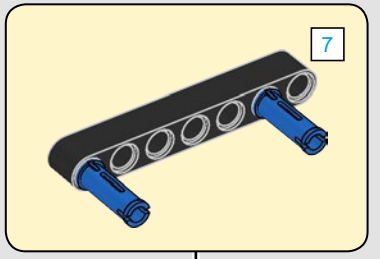

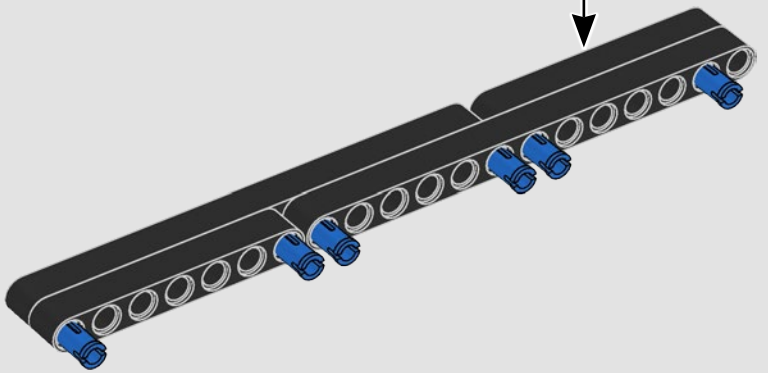

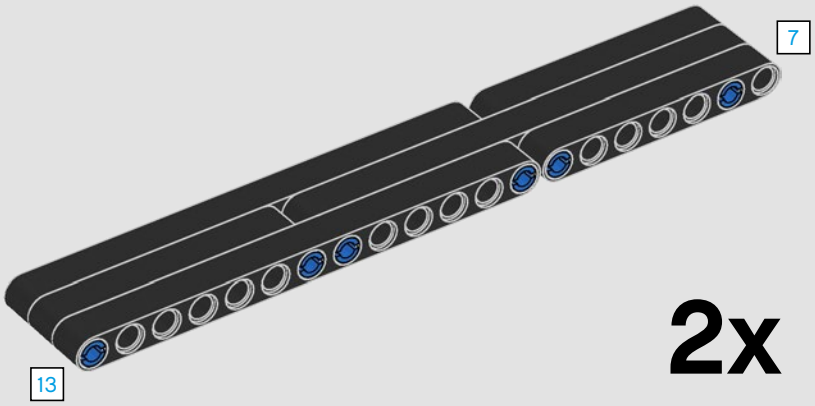

2x

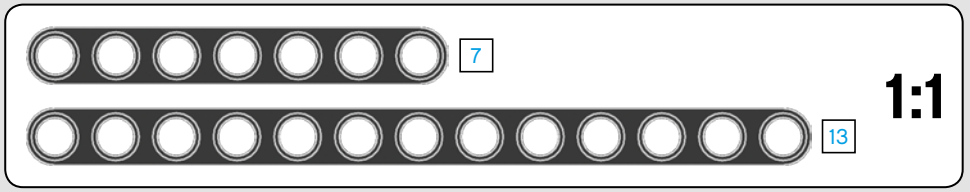

1:1

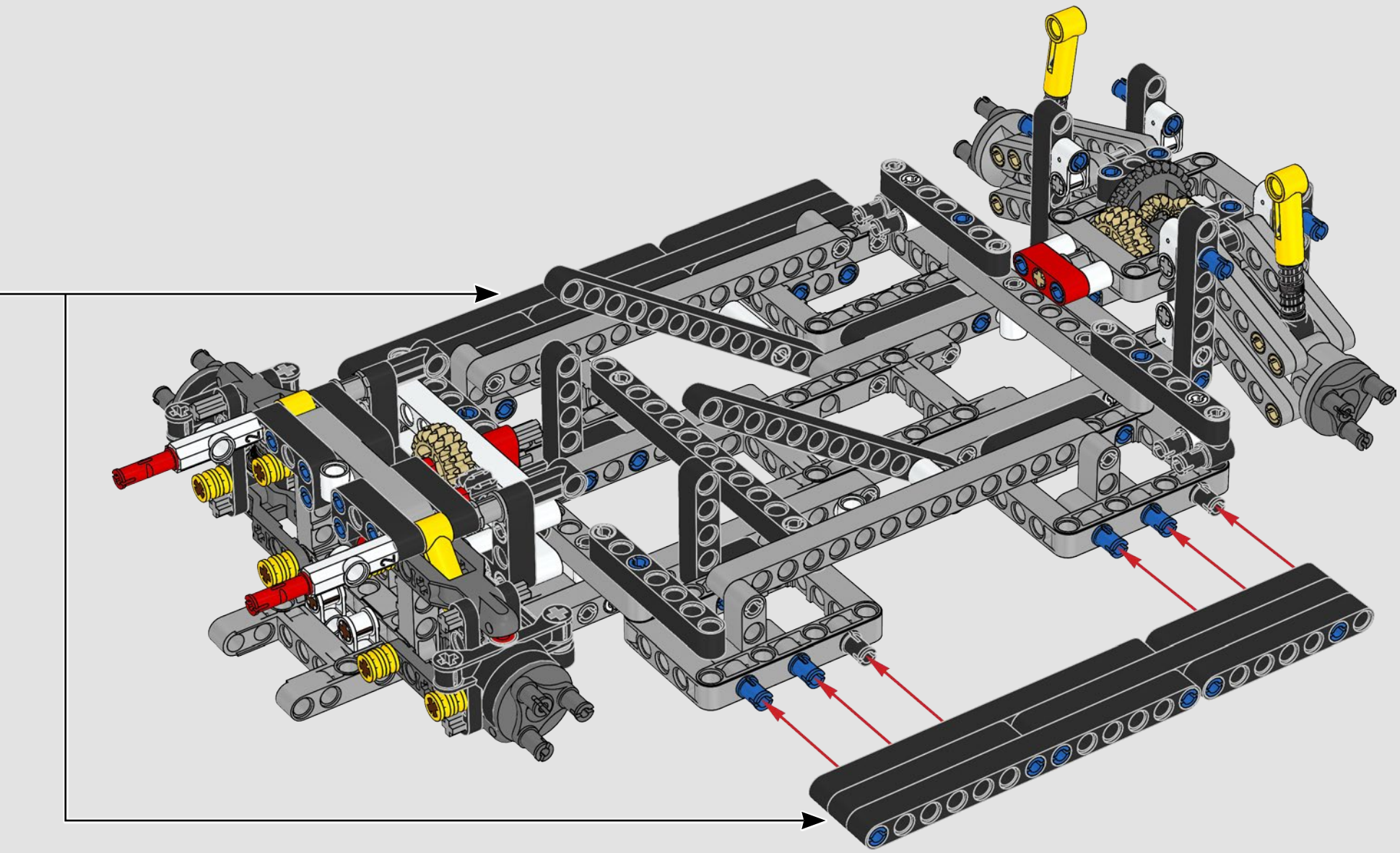

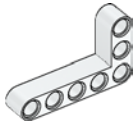

2x

88

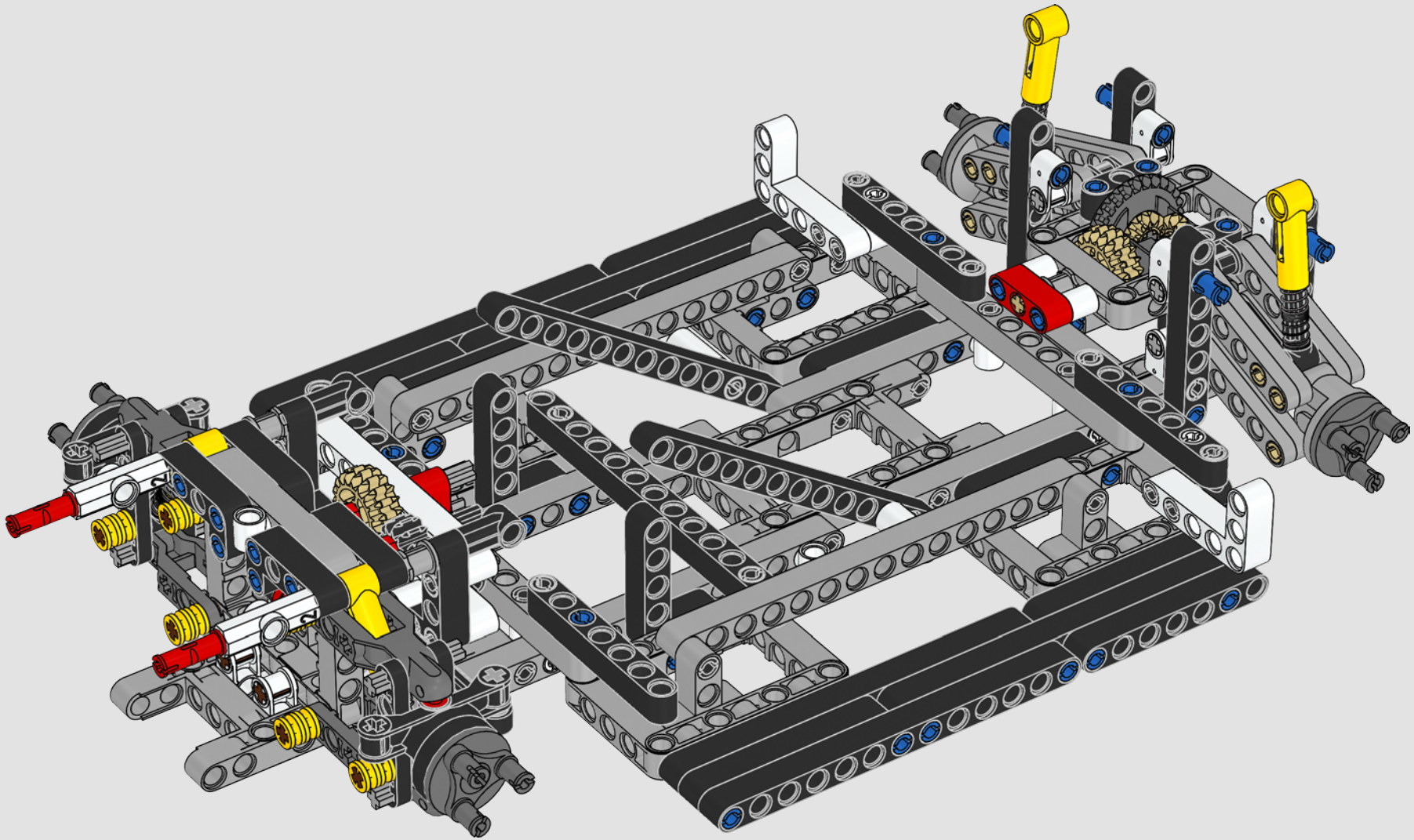

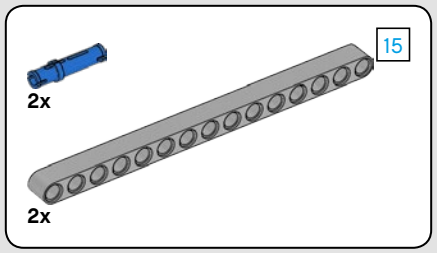

89

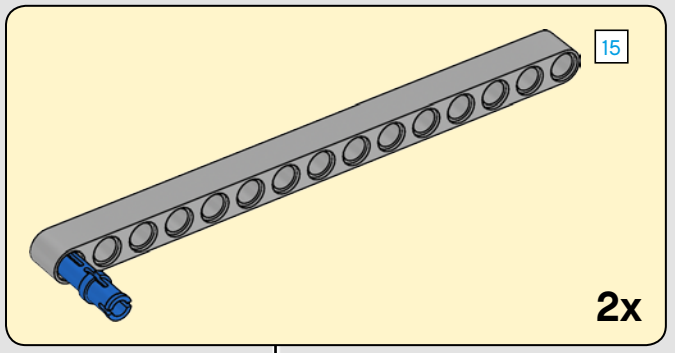

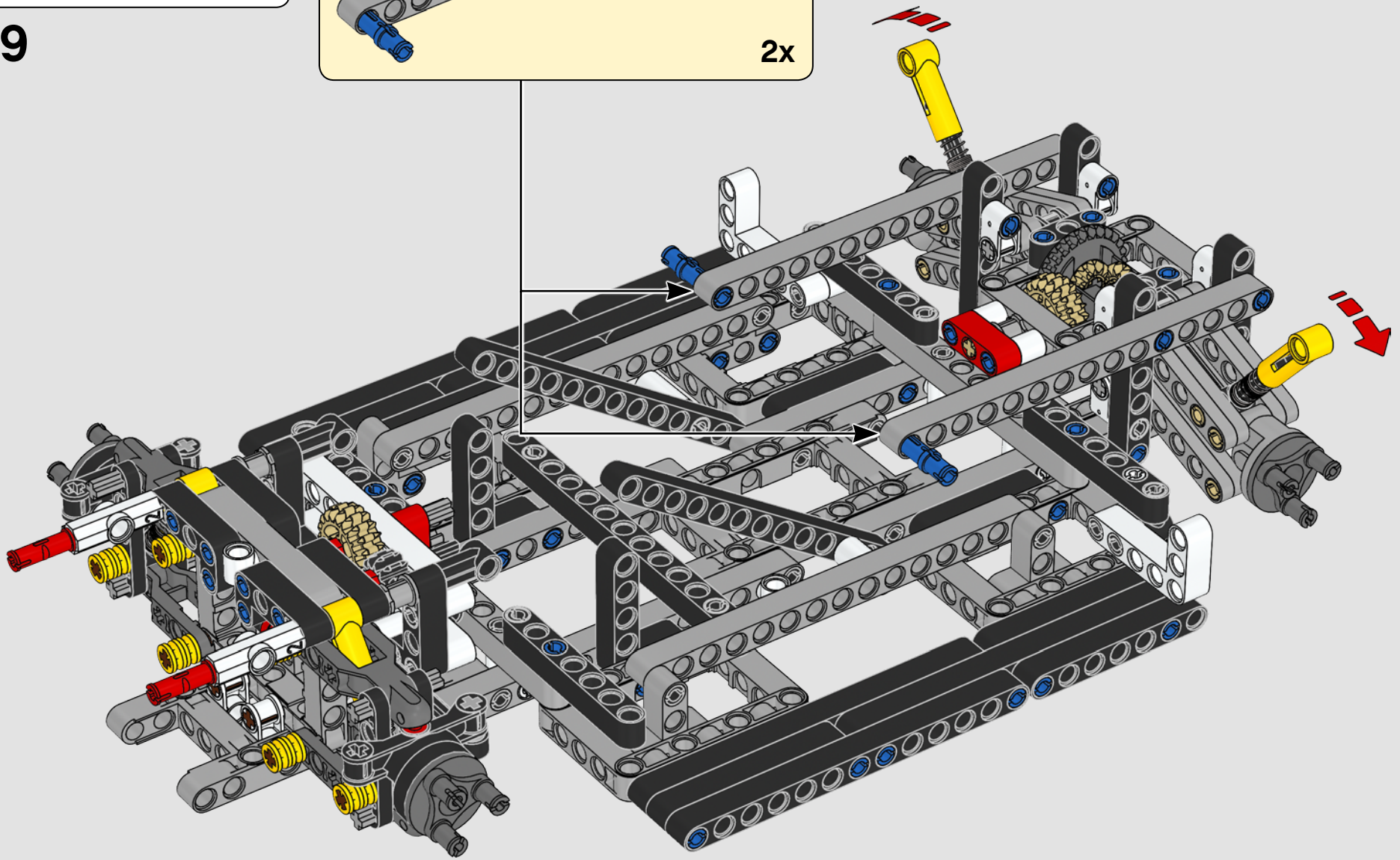

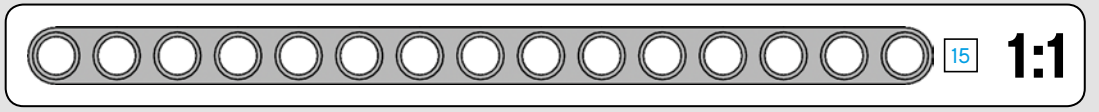

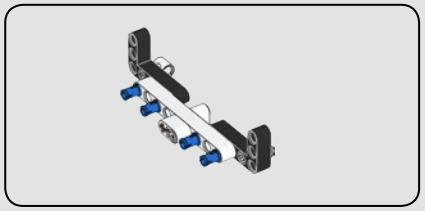

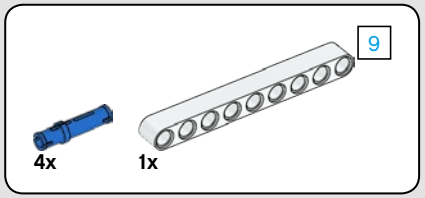

90

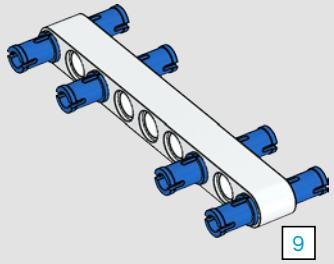

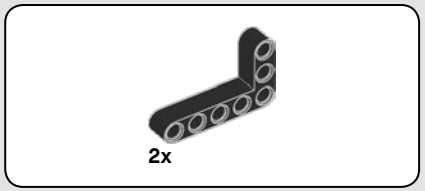

91

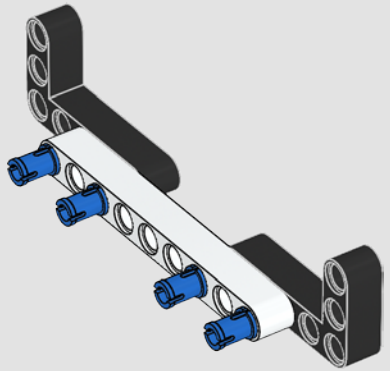

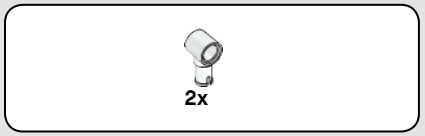

92

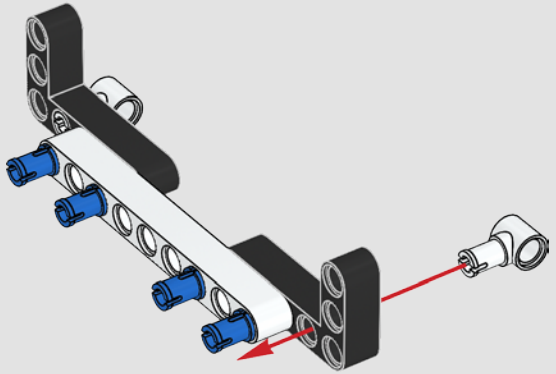

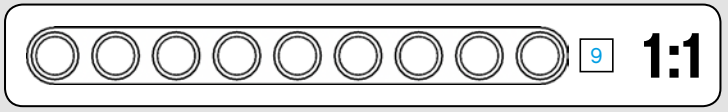



93

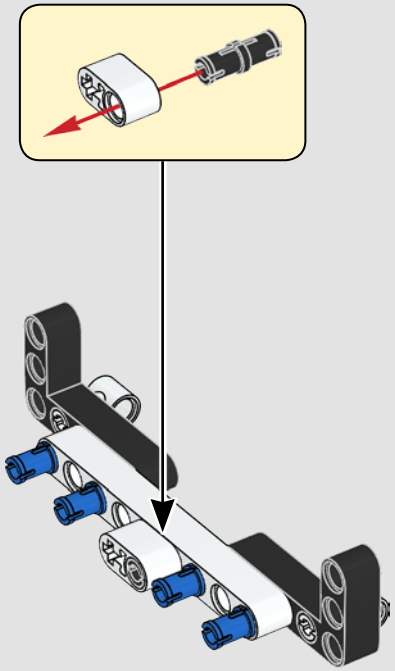



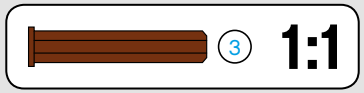

94

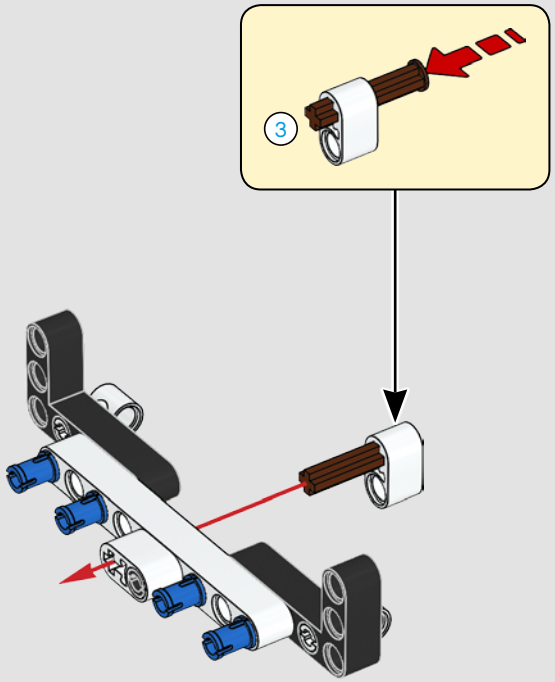

95

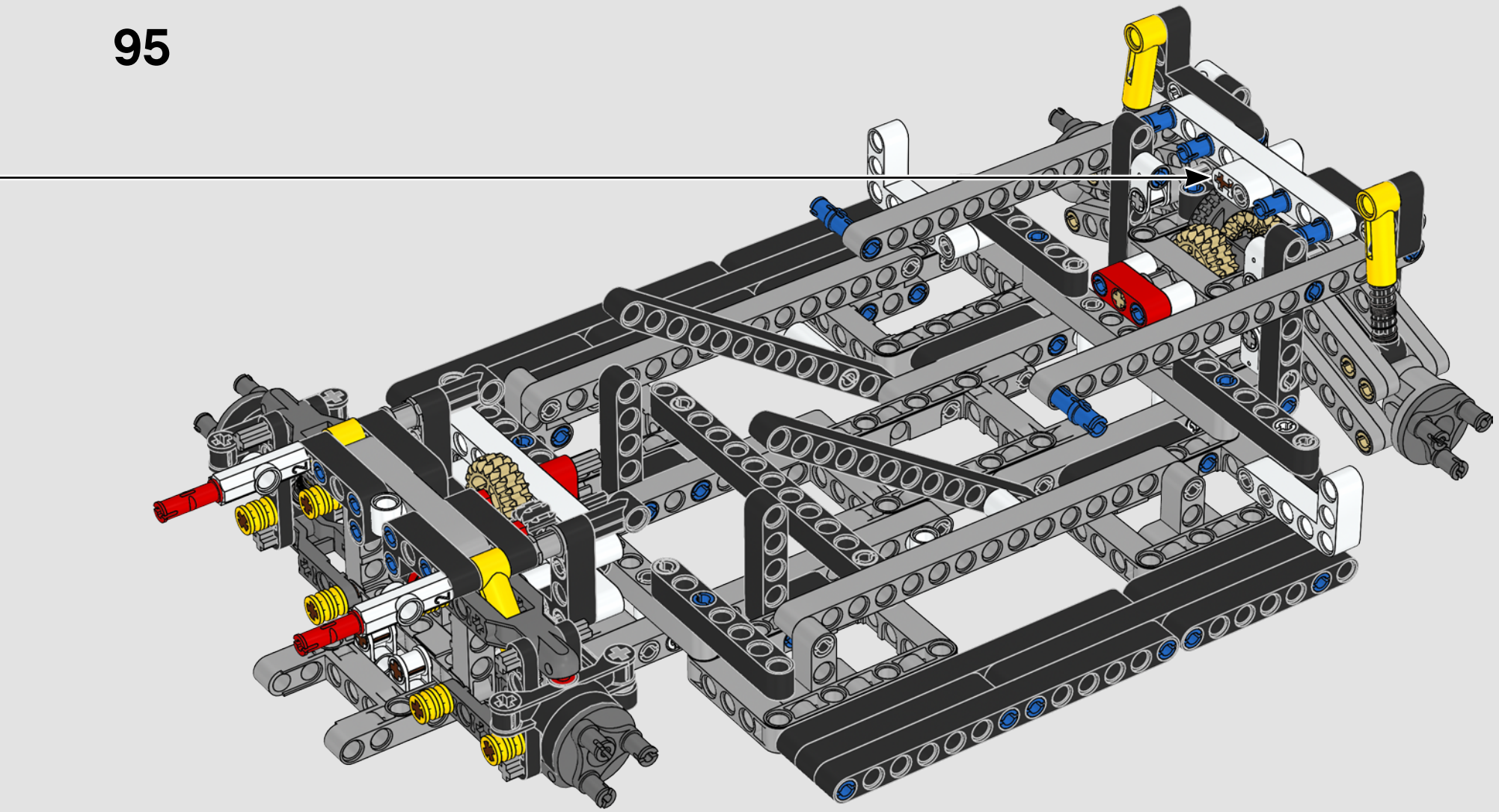

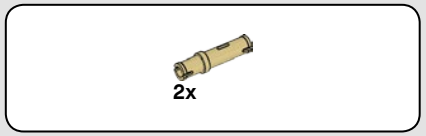

96

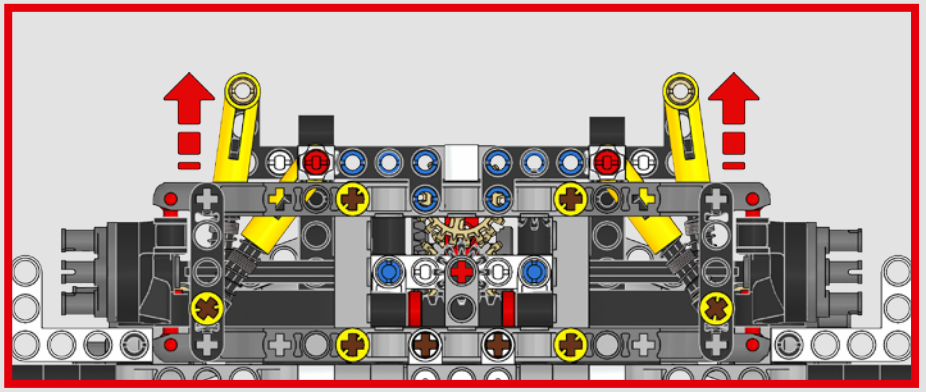

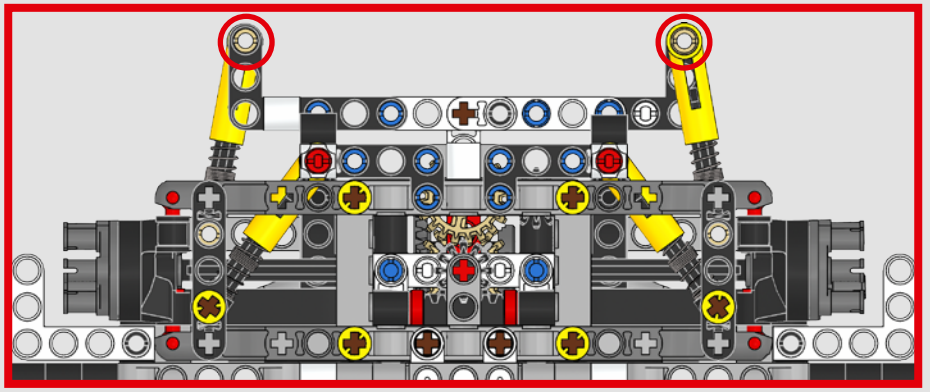

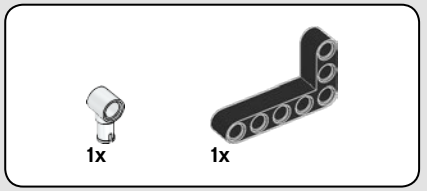

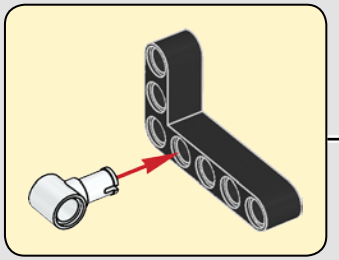

97

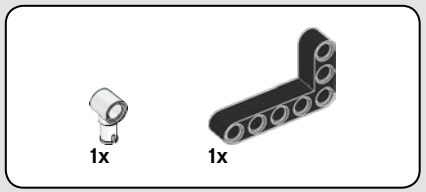

98

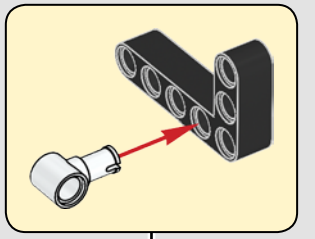

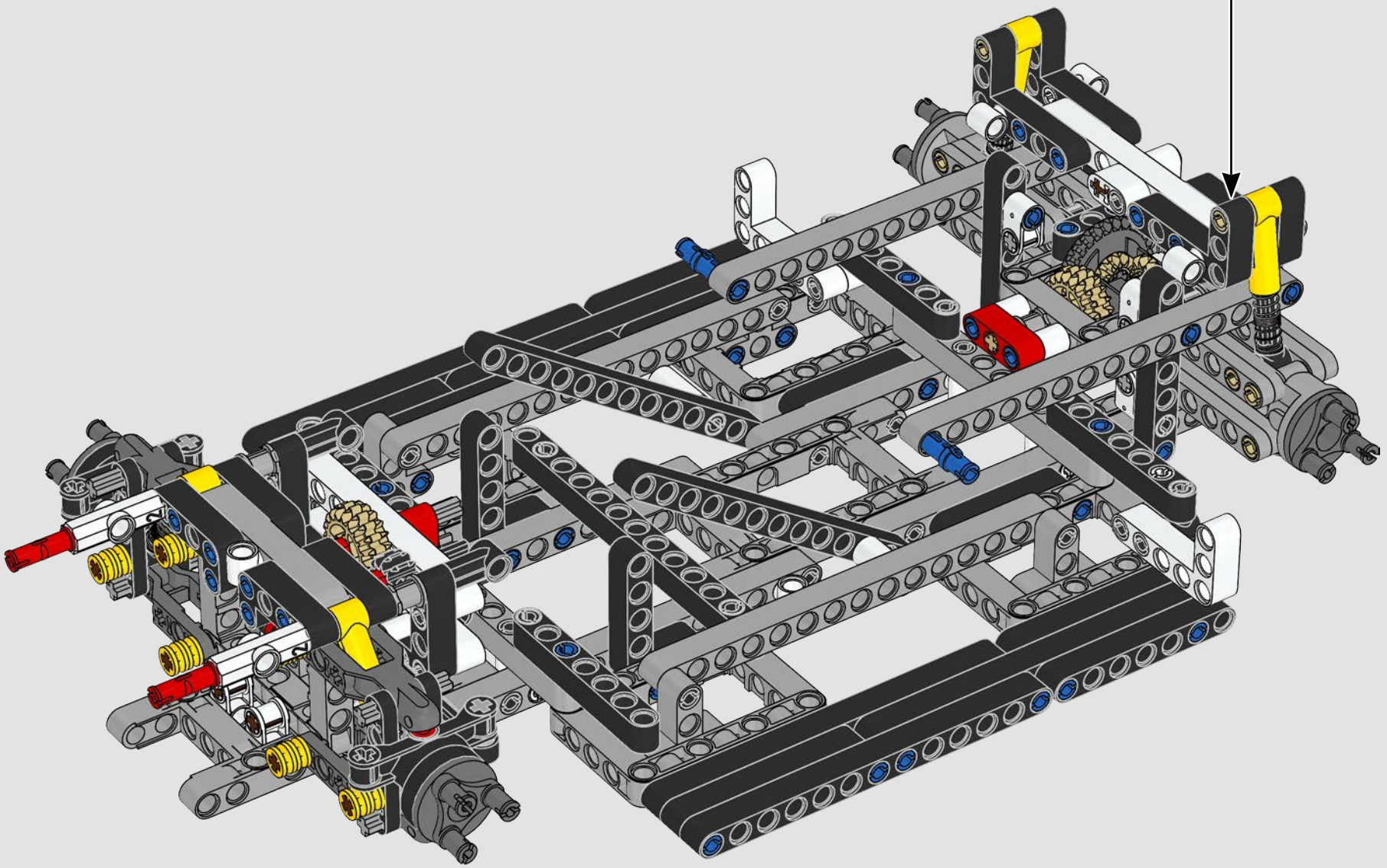

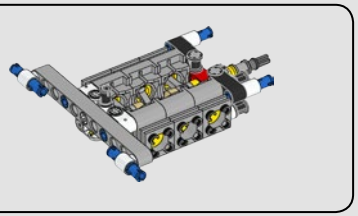

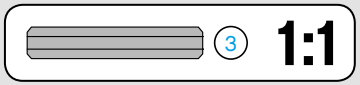

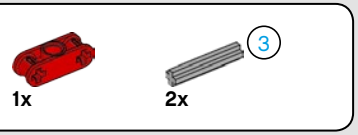

99

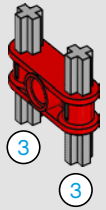



100

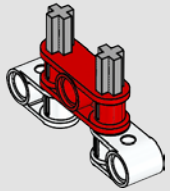

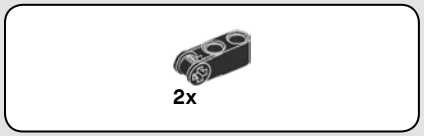

101

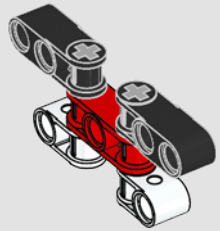

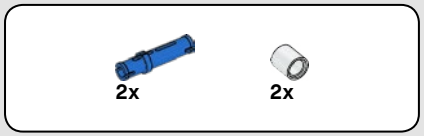

102

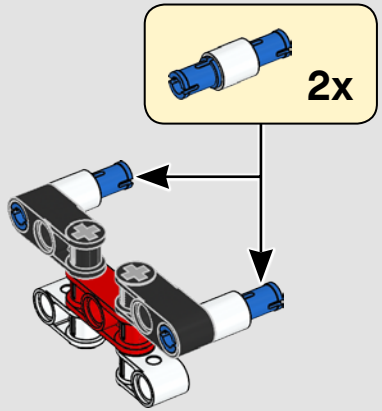

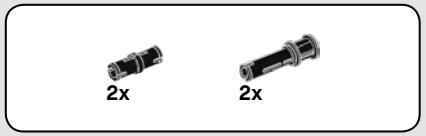

103

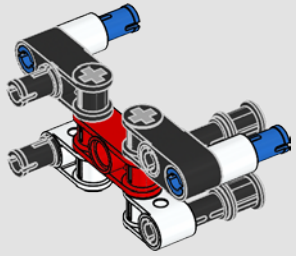

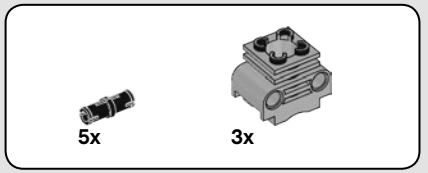

104

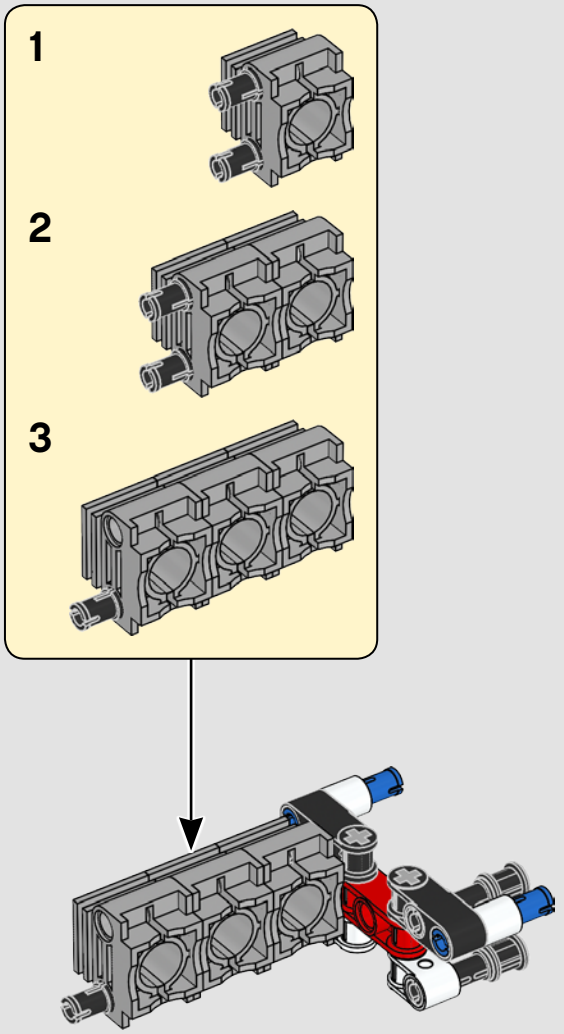

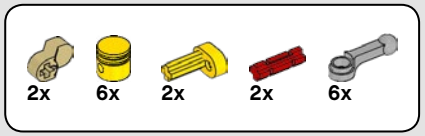

105

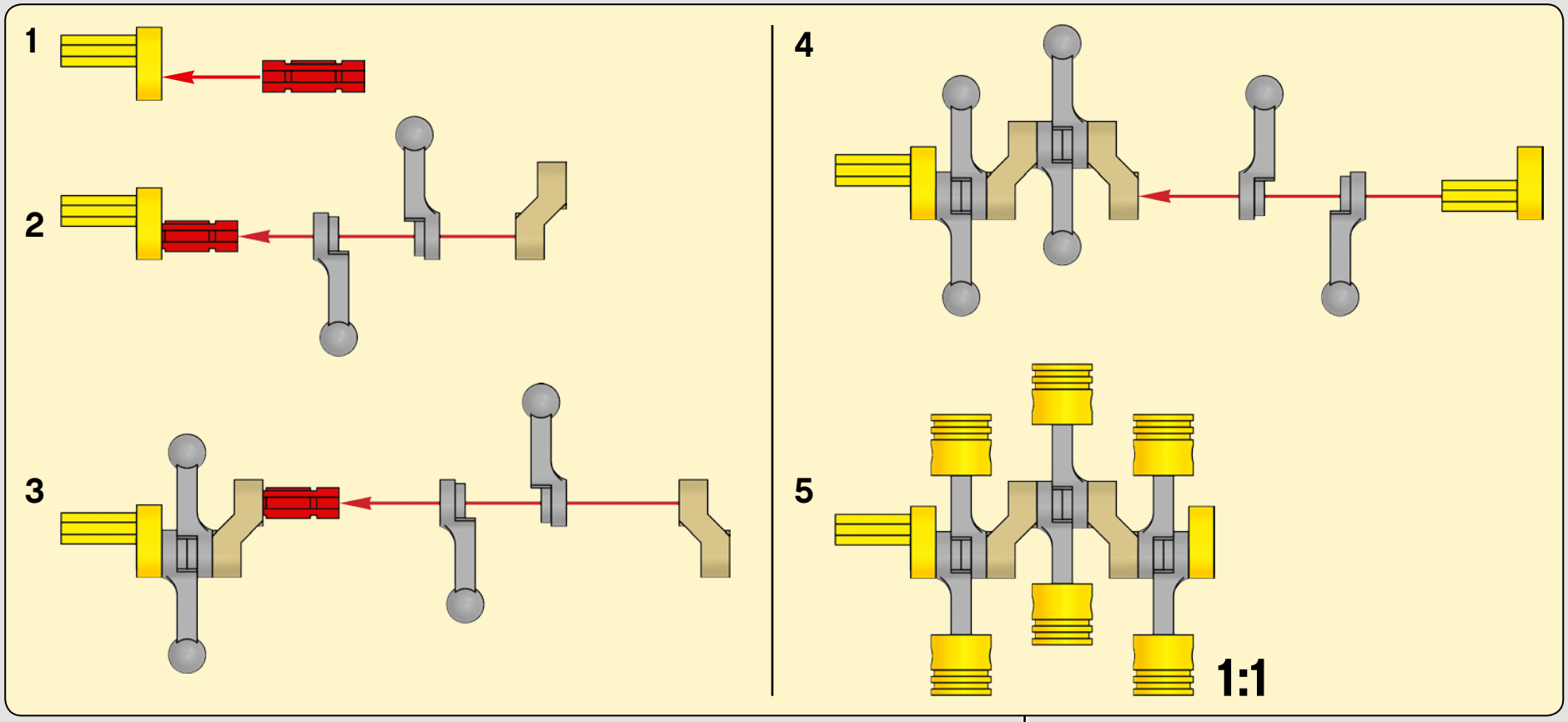

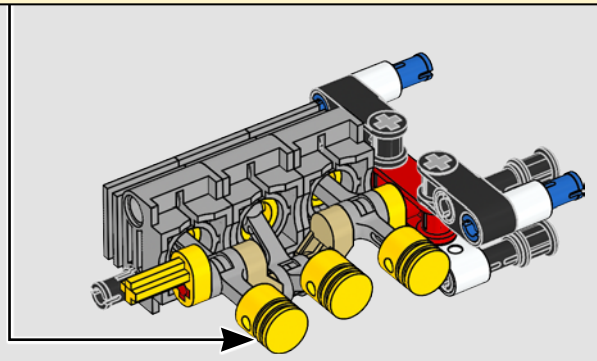

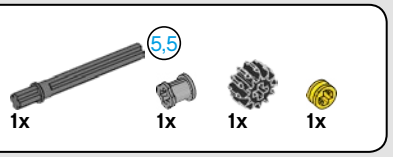

106

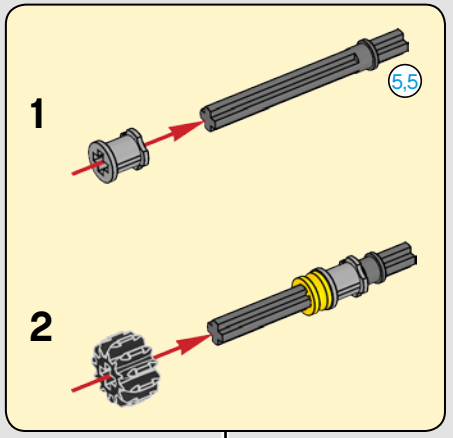

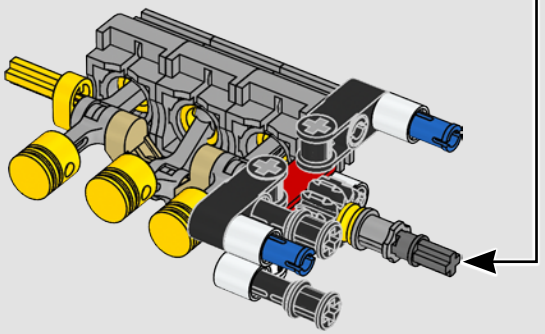

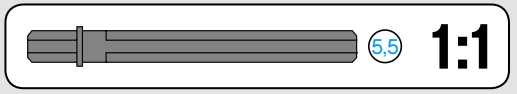

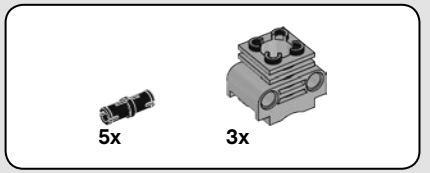

107

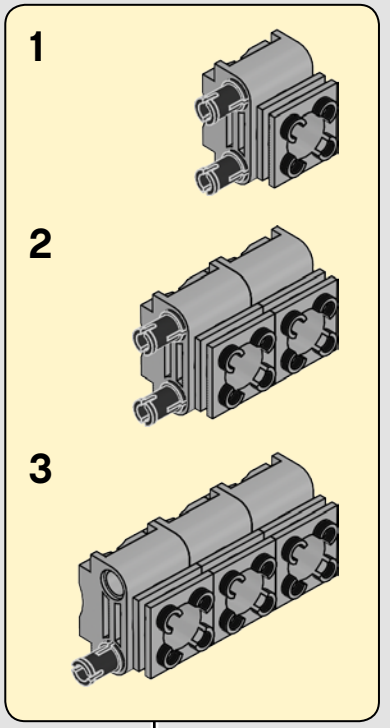

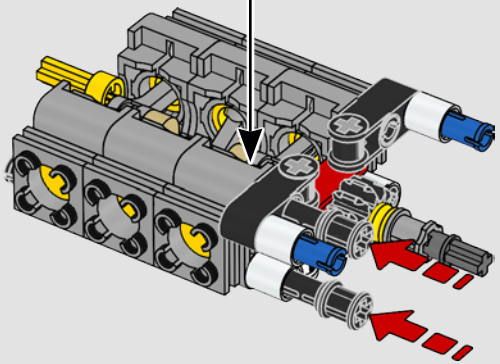

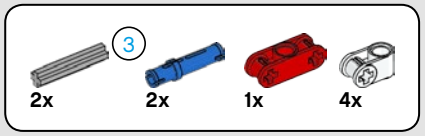

108

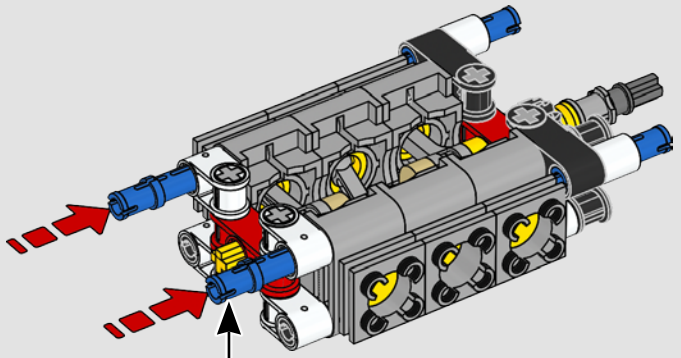

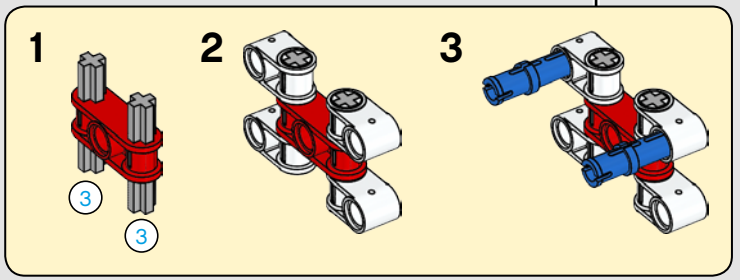

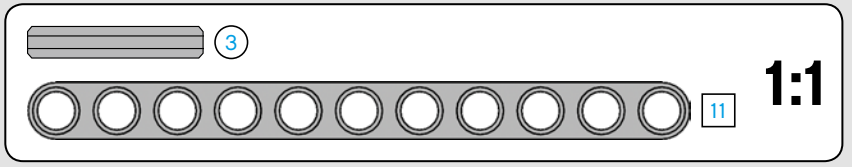

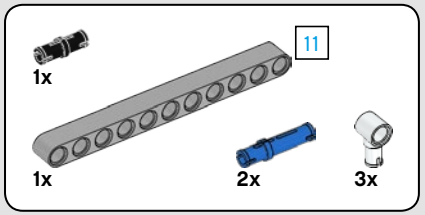

109

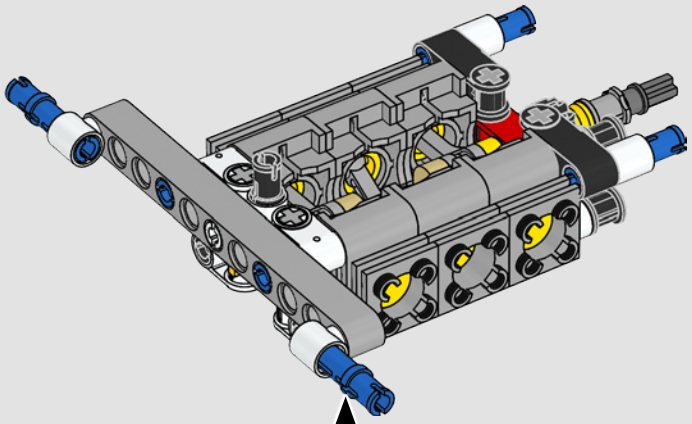

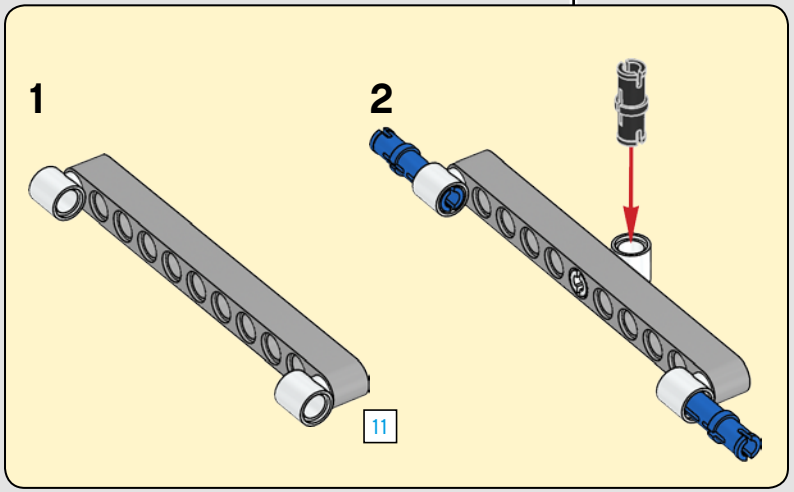

110

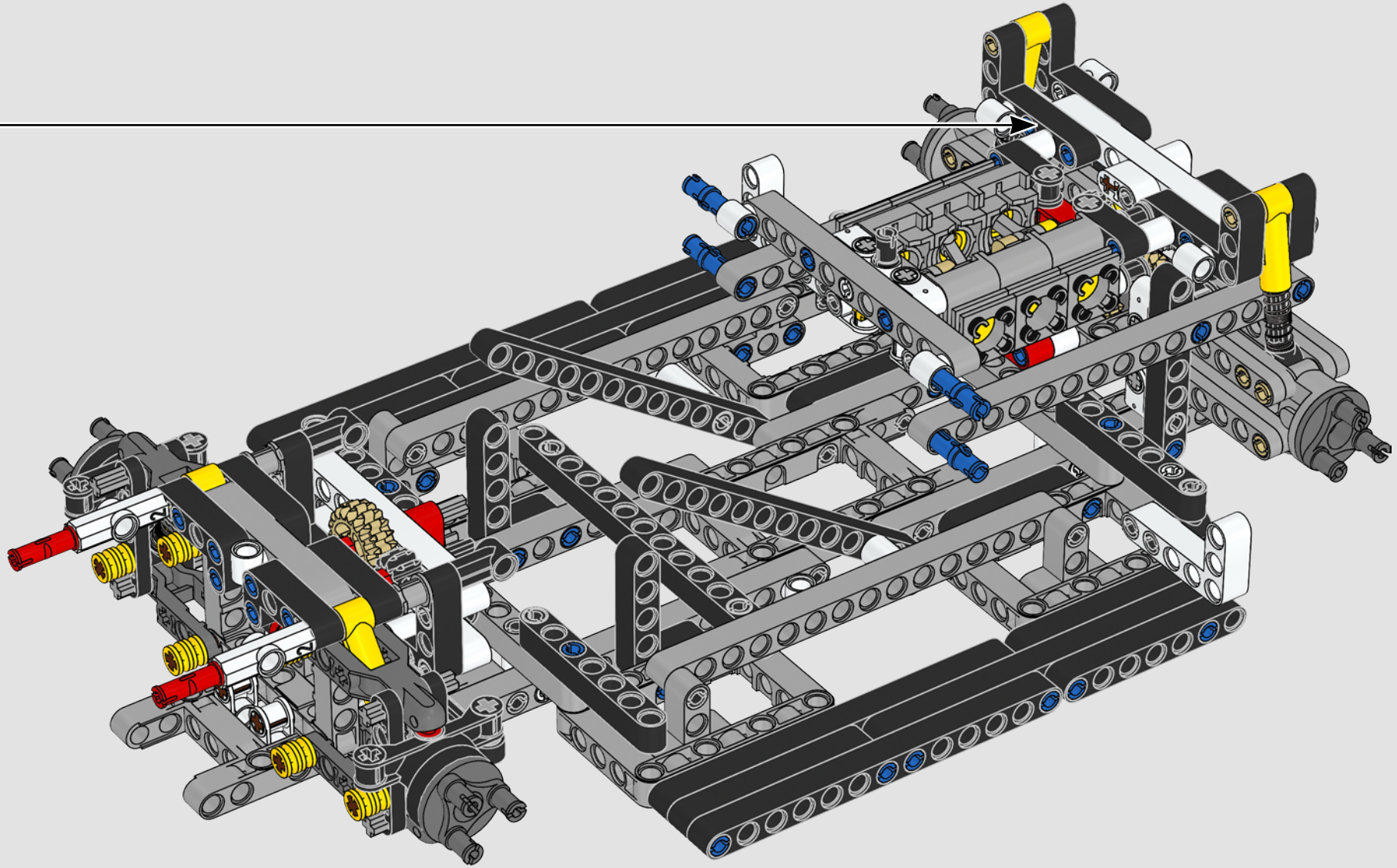

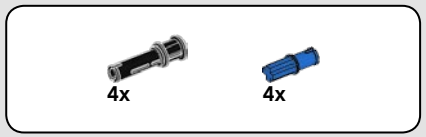

111

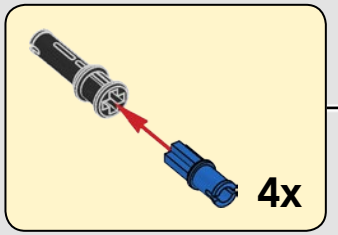

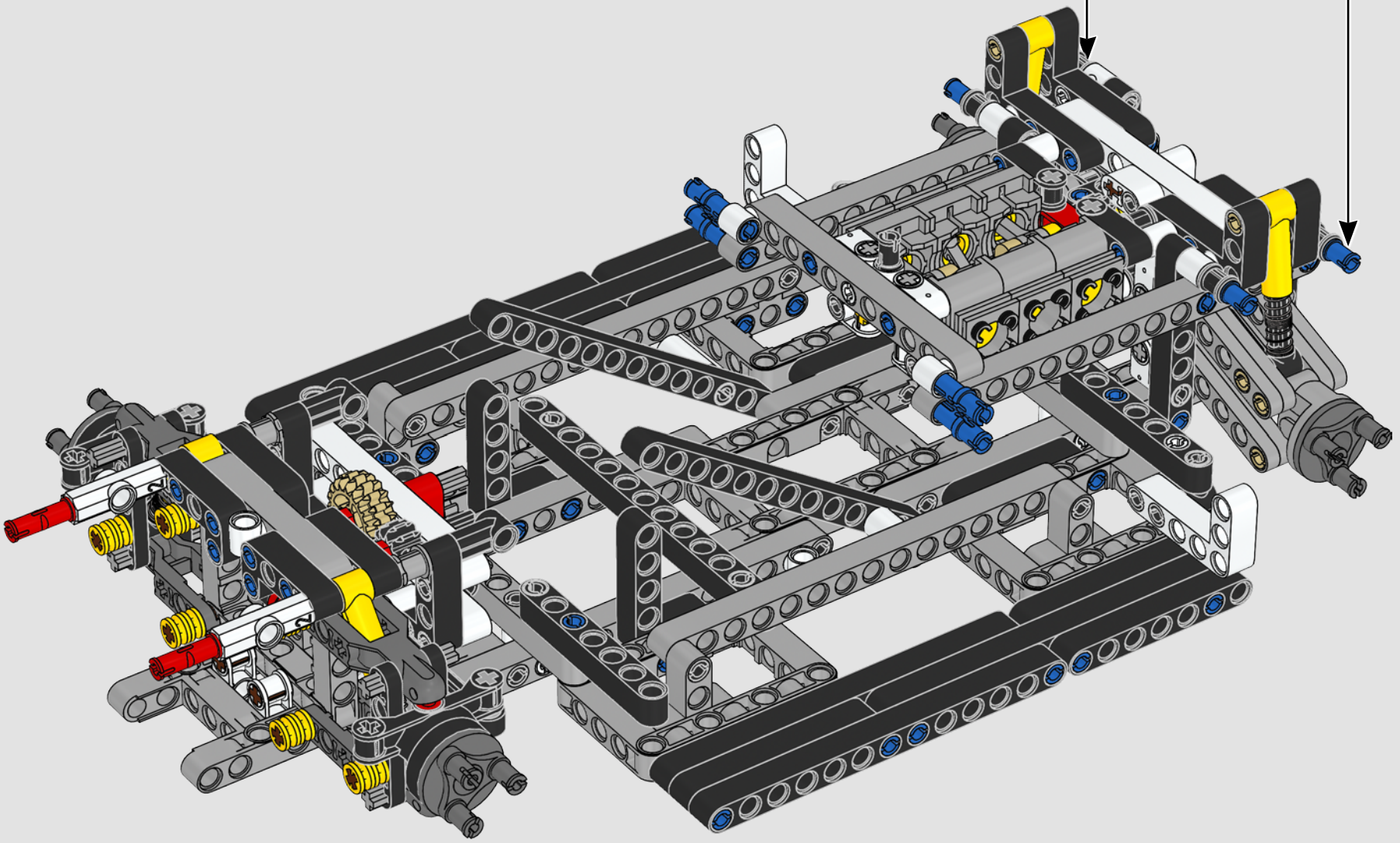



112

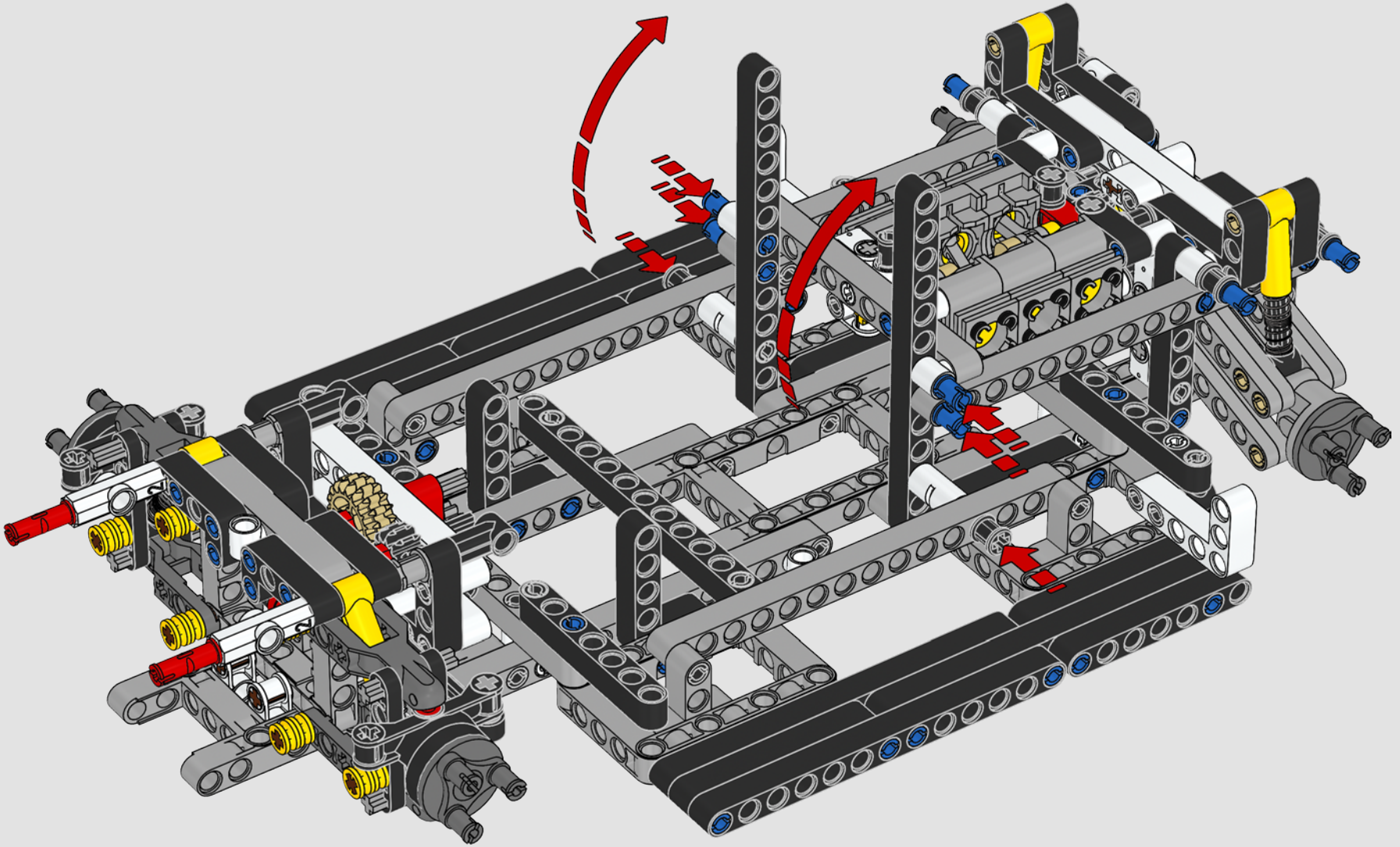

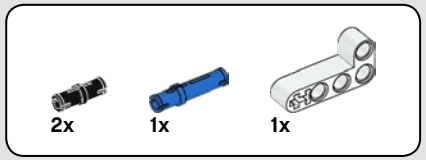

113

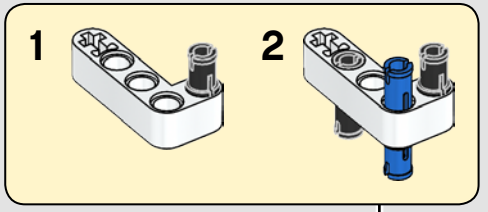

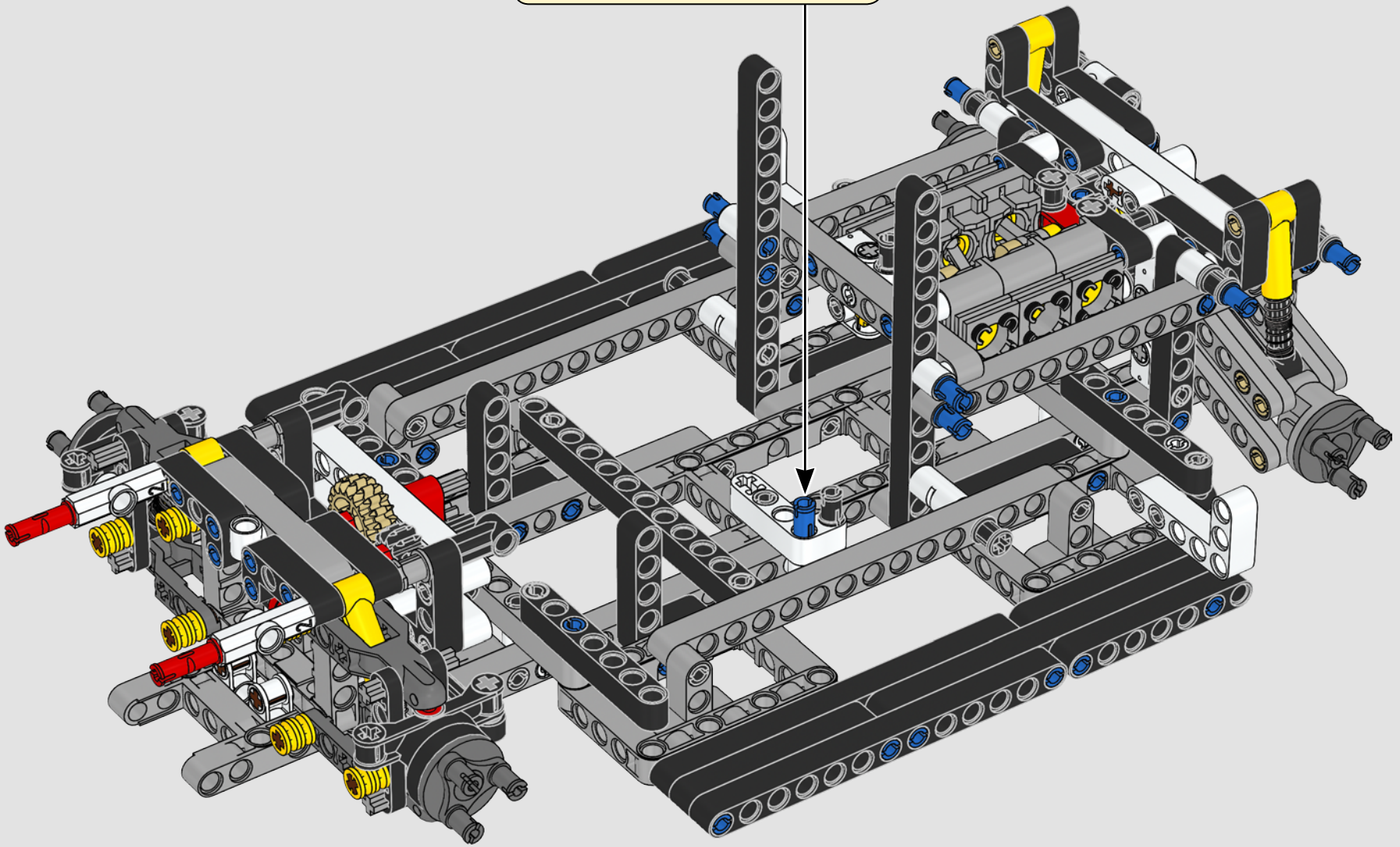



114

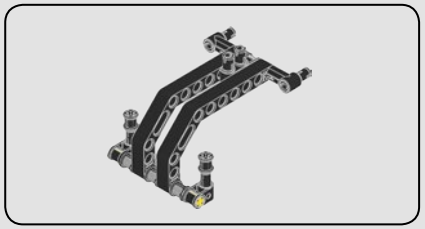

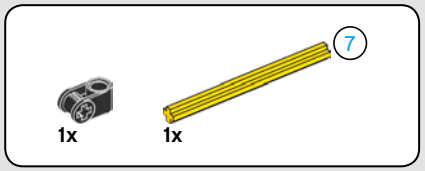

115

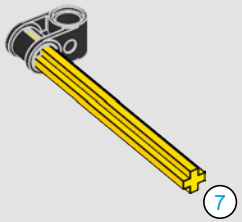

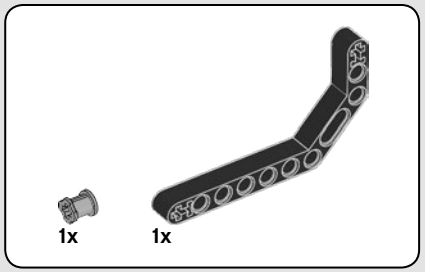

116

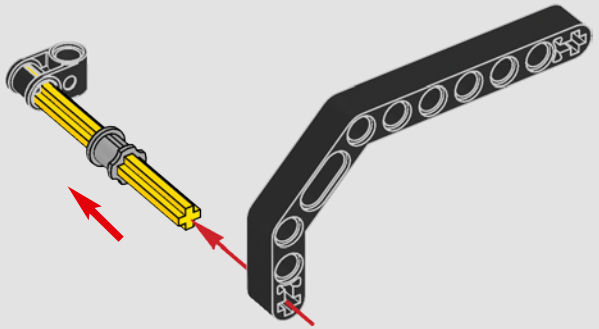

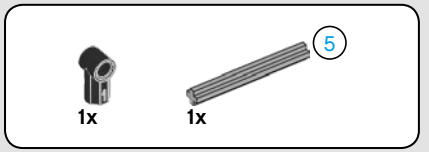

117

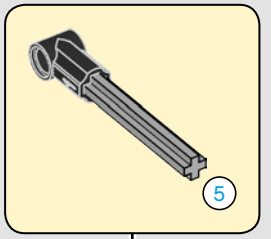

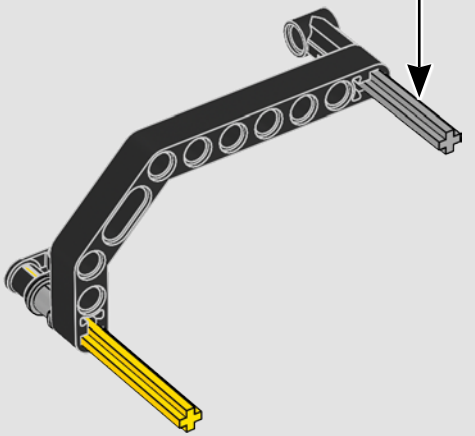

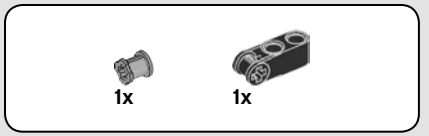

118

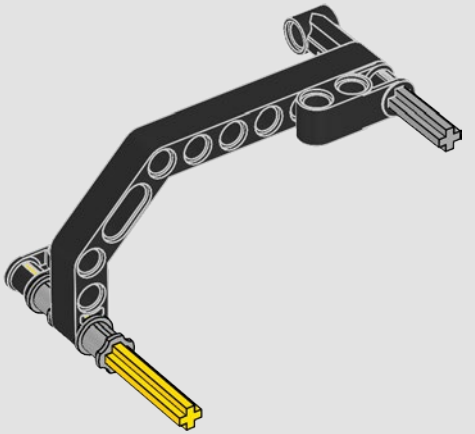

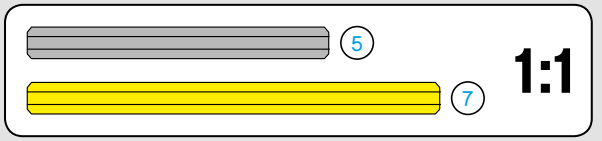

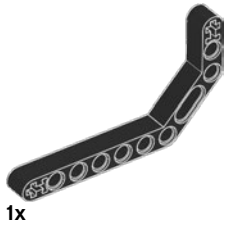
1x

119

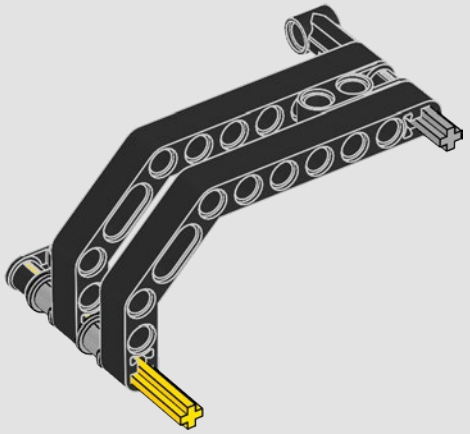


1x

1x

120

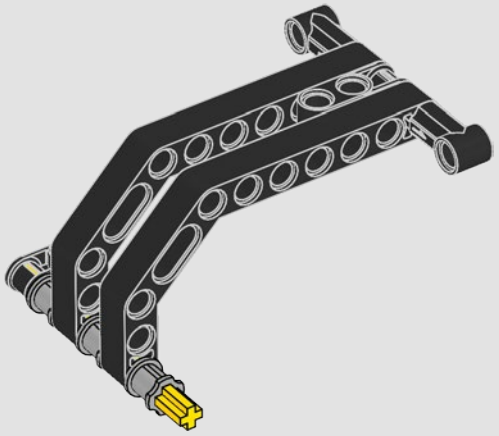


1x

121

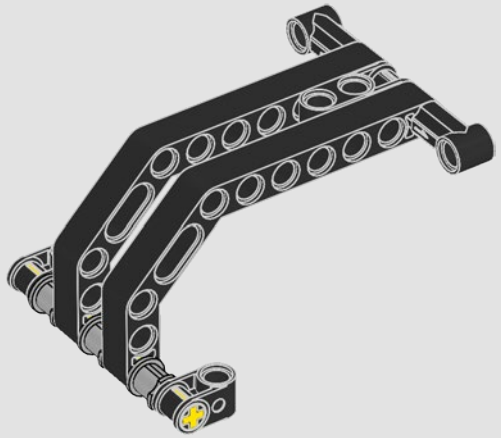


4x


2x

122

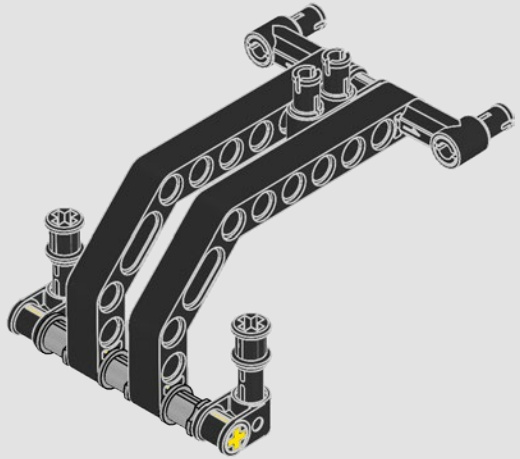

123

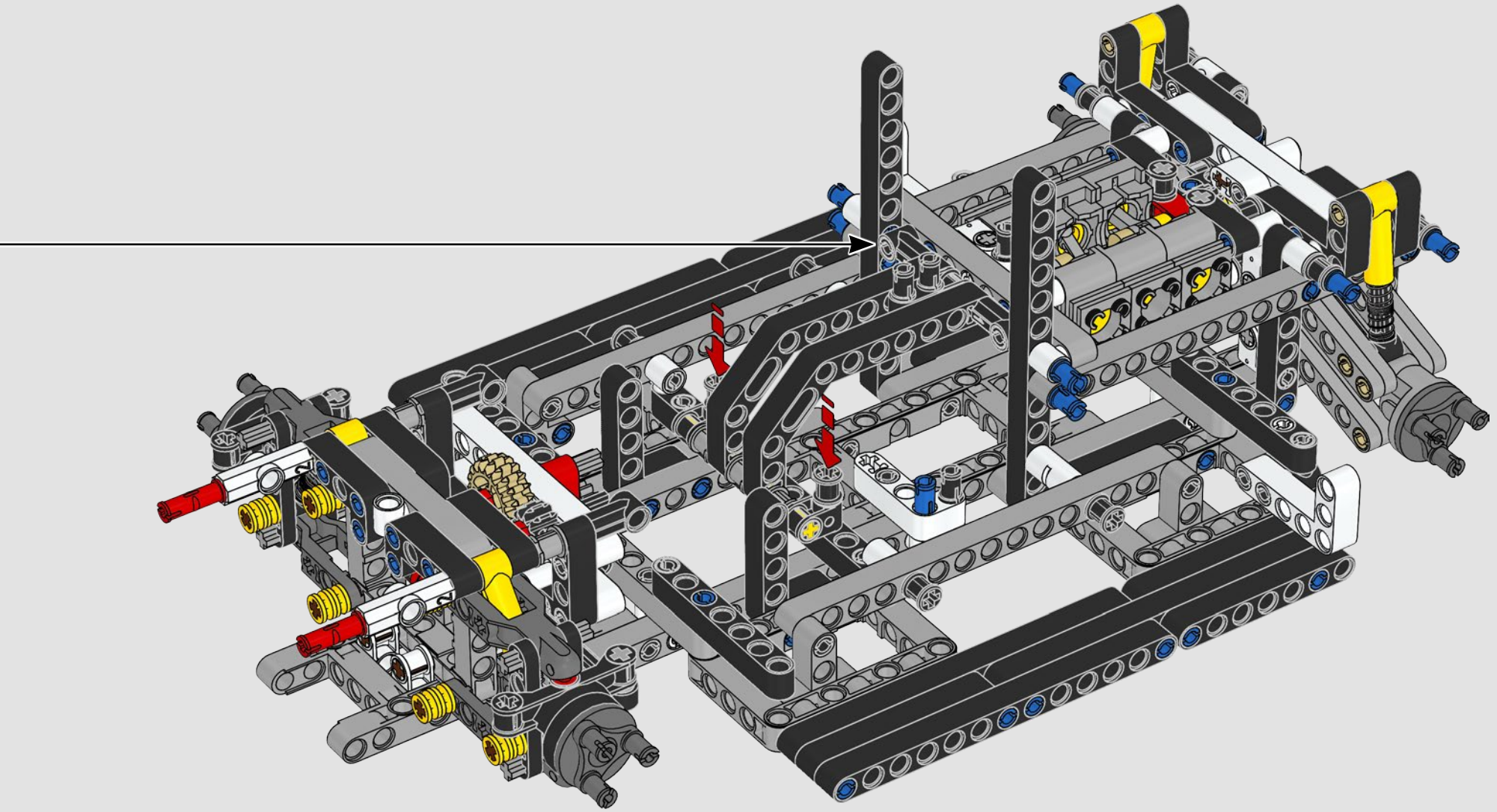

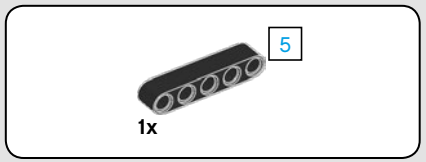

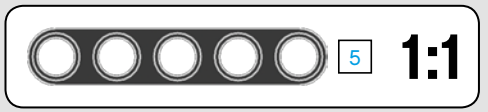

124

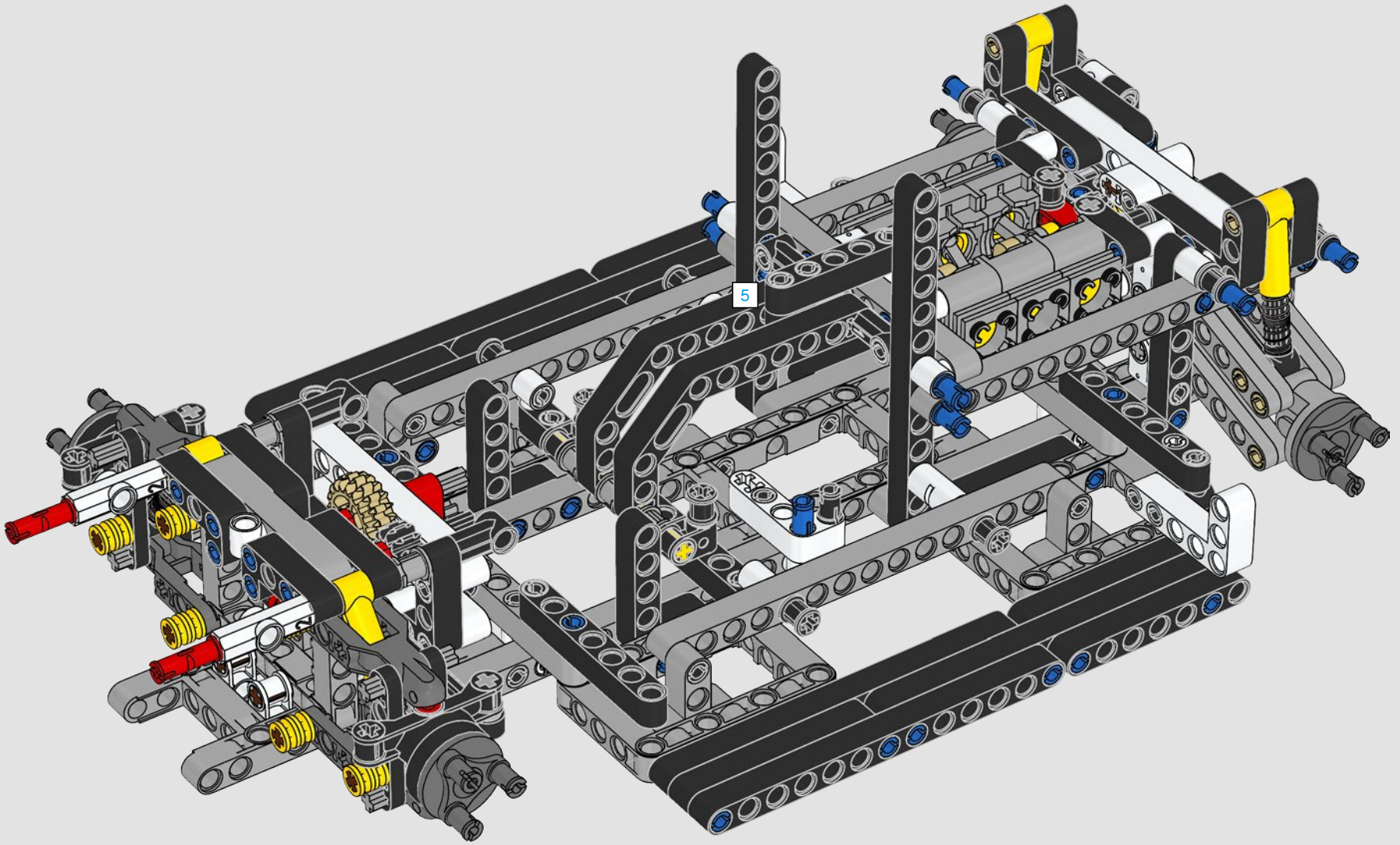

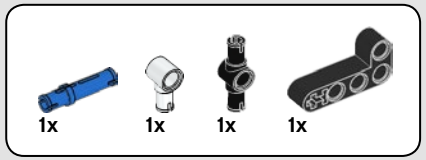

125

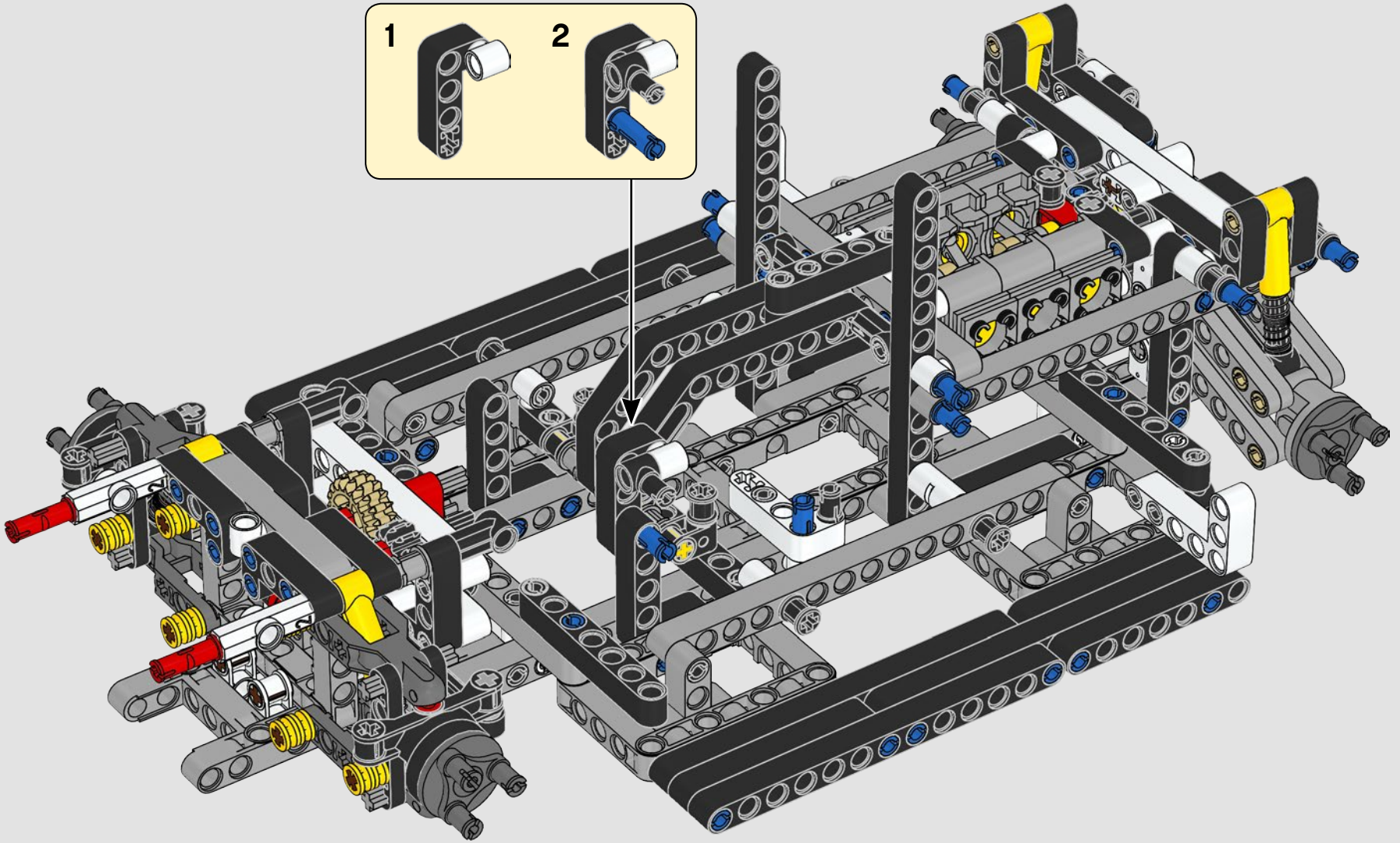

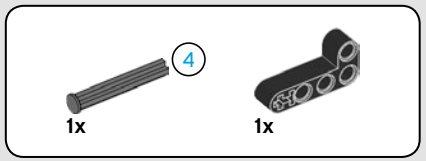

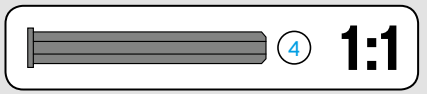

126

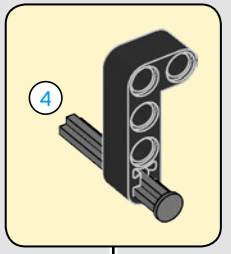

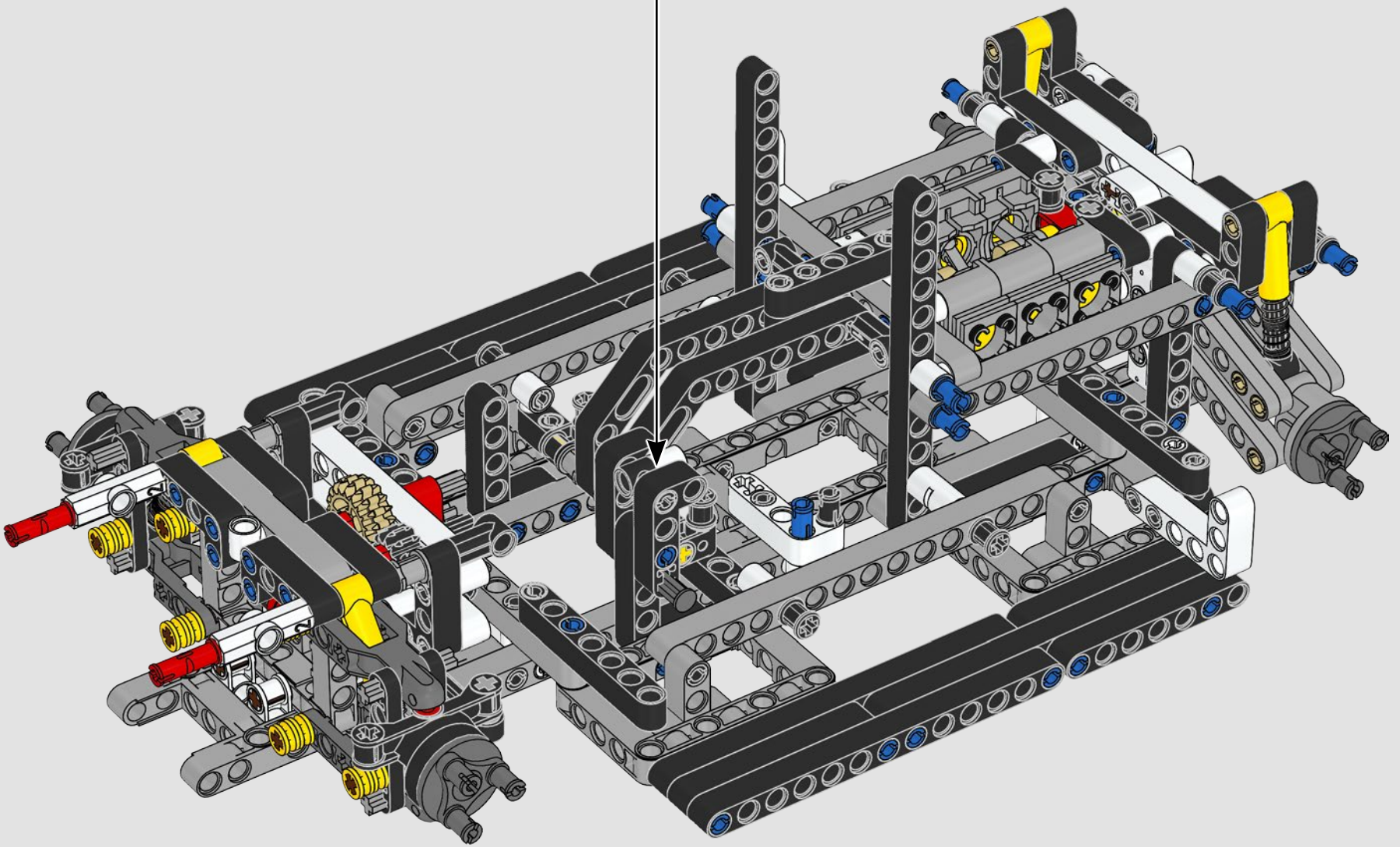

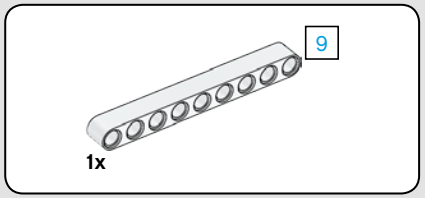

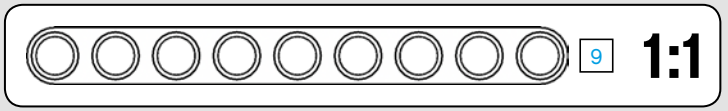

127

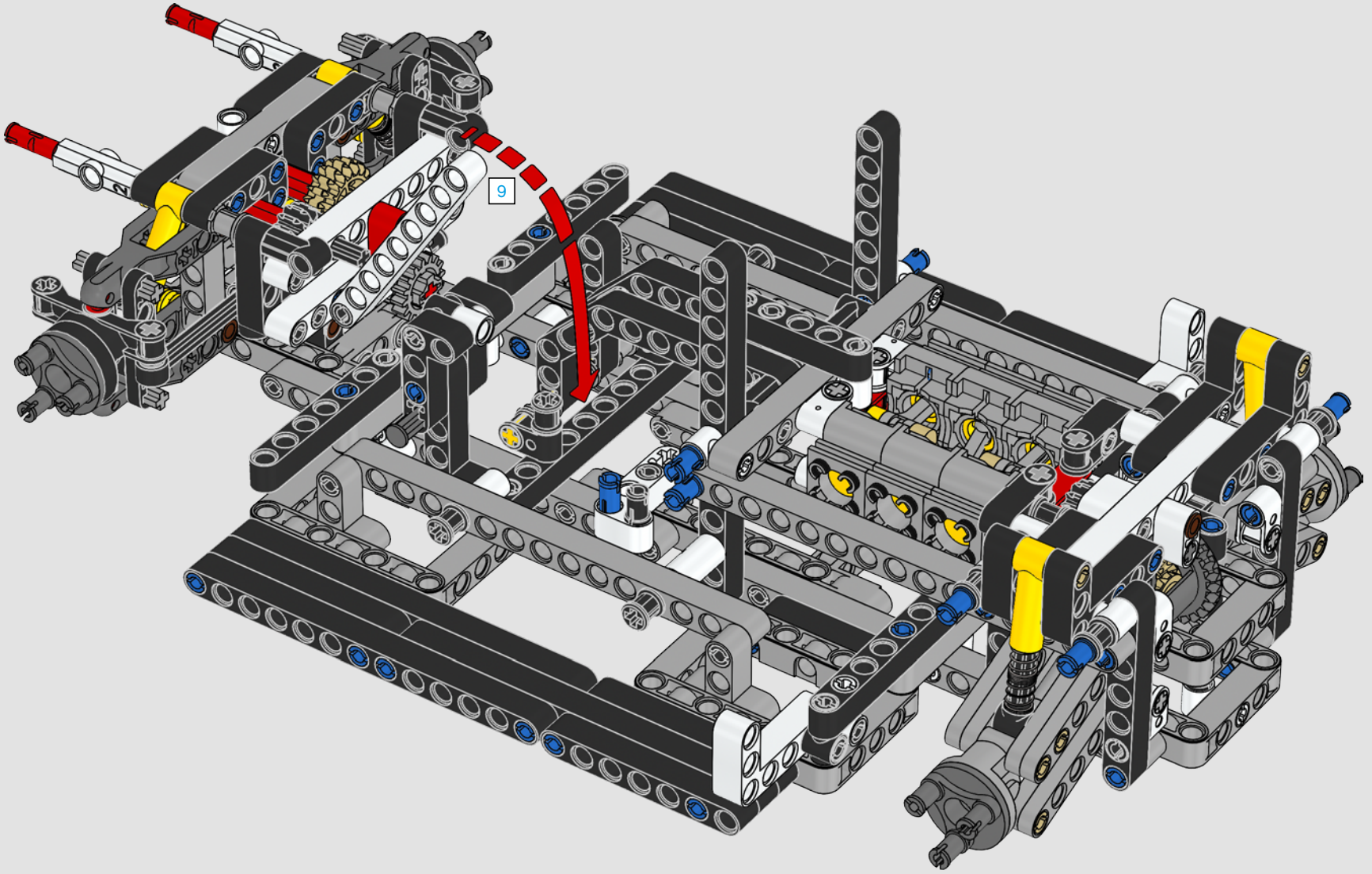



128

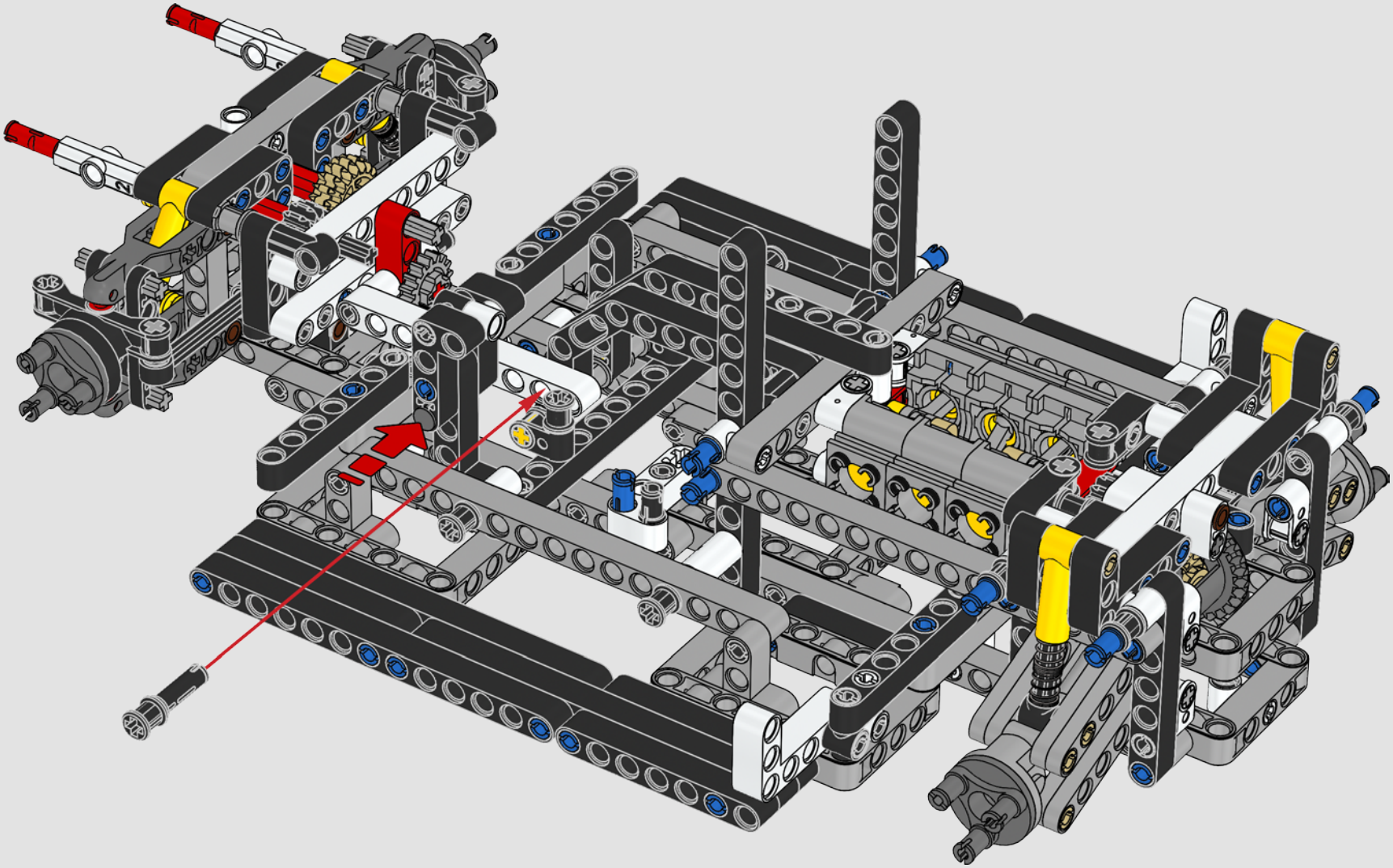

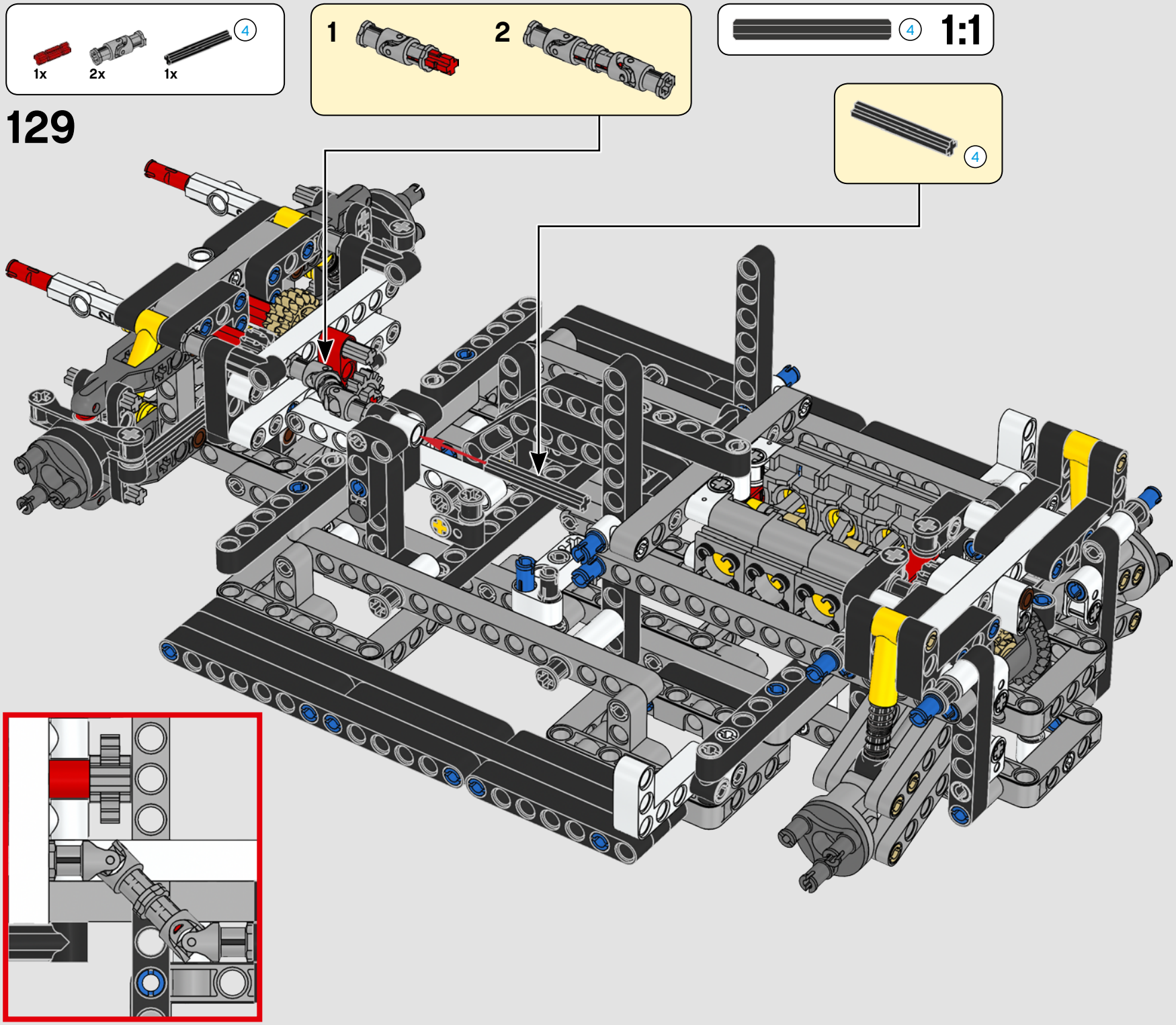
4
1x
2x
1x
1
2
4
1:1
4
129

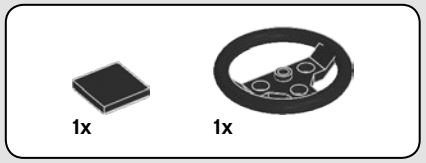

130

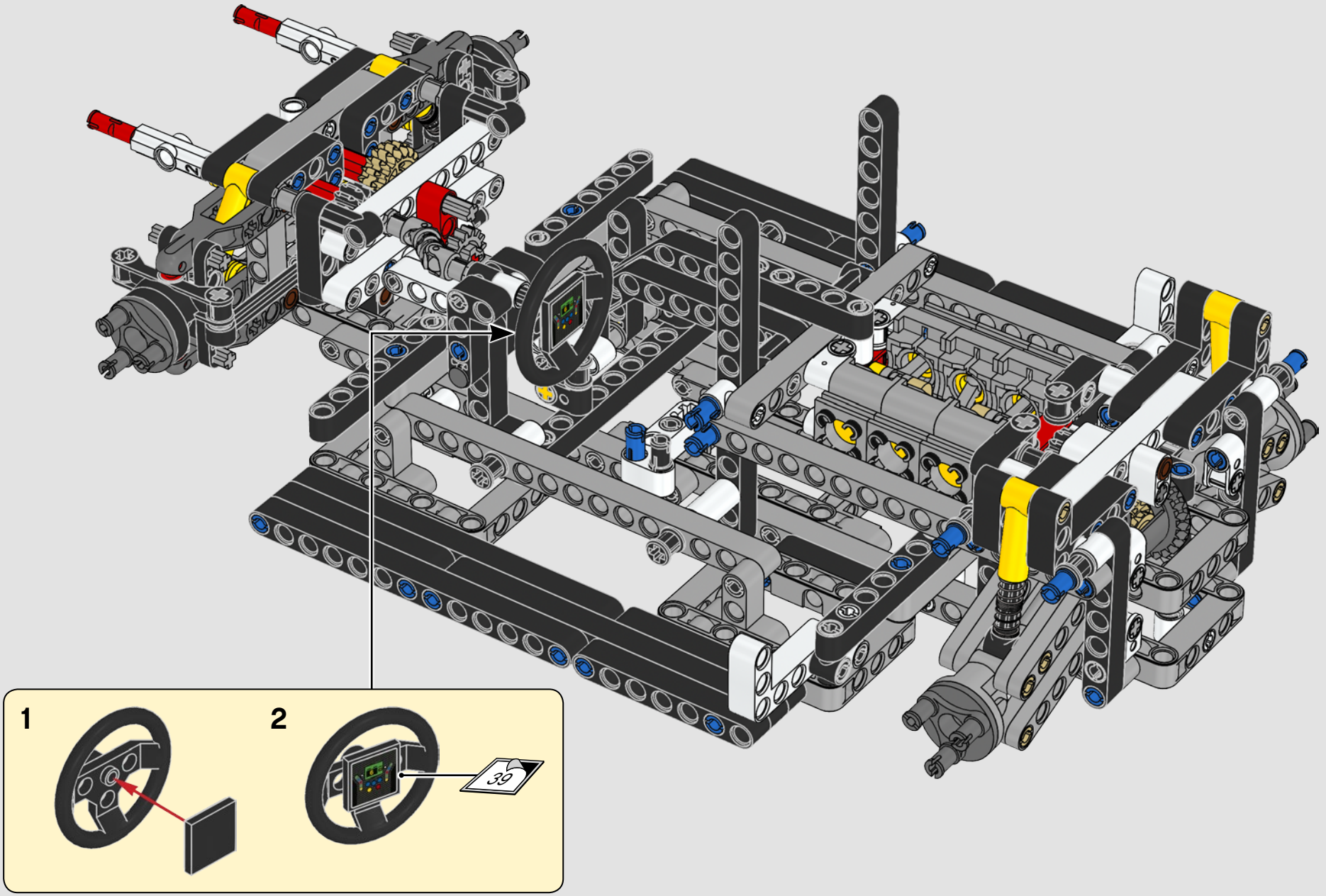

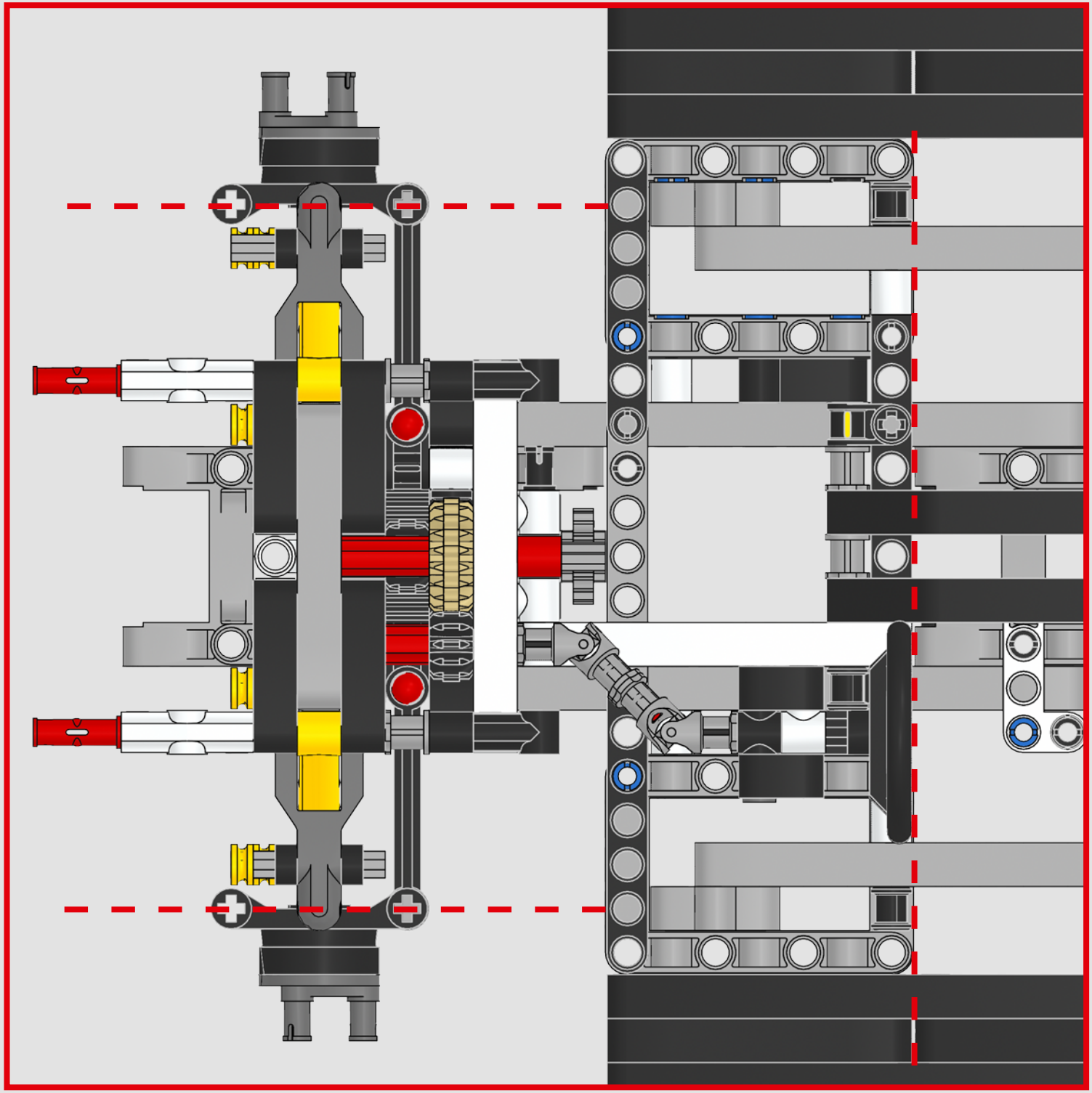

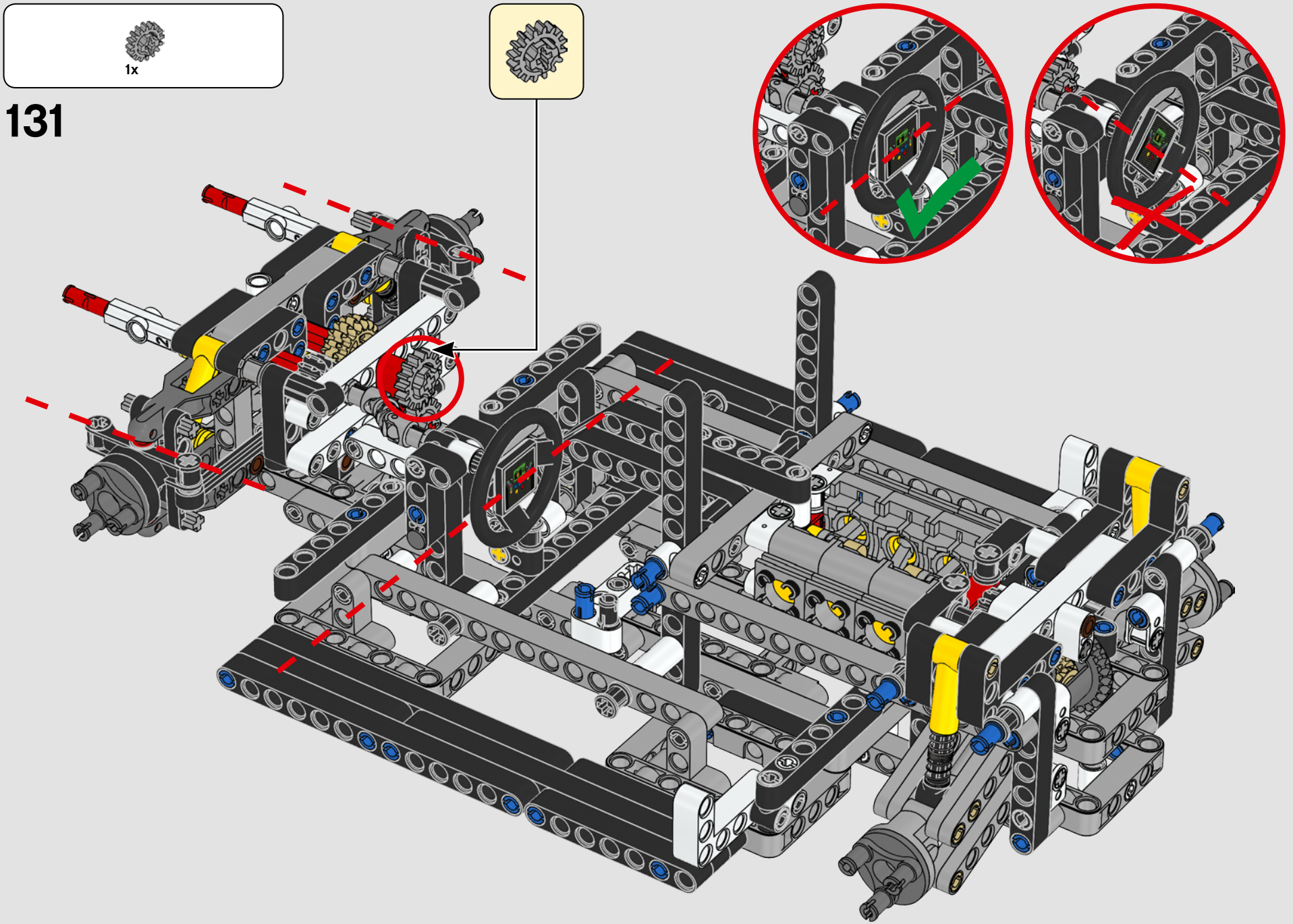
1x
131

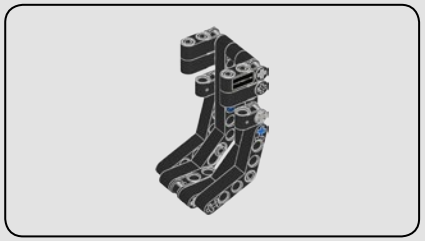

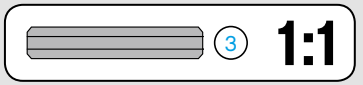

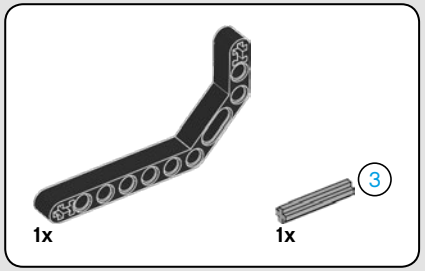

132

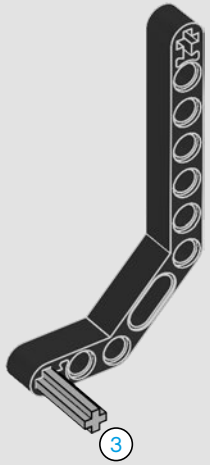

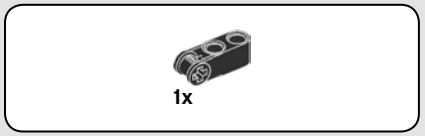

133

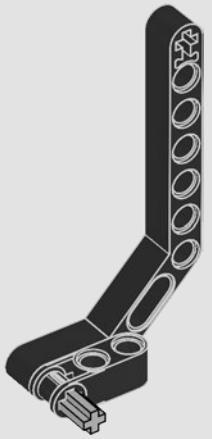

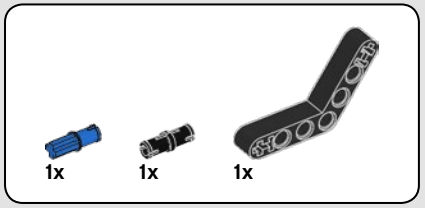

134

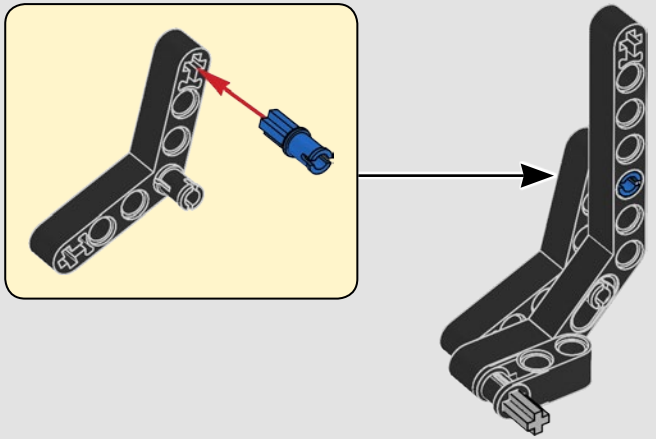

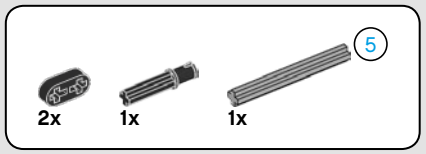

135

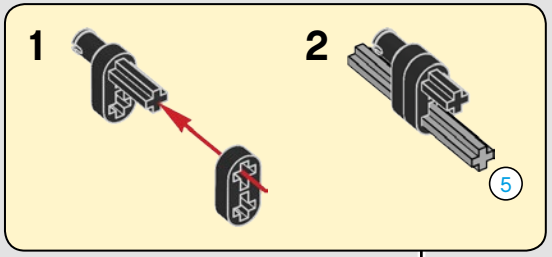

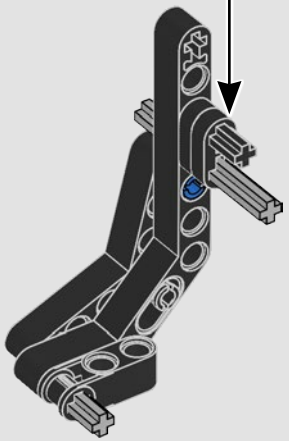

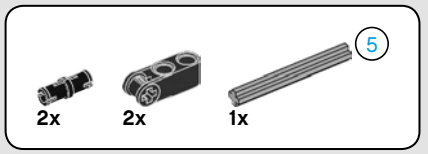

136

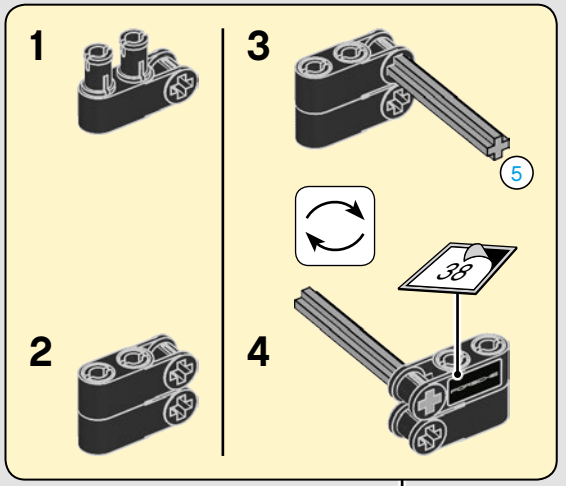

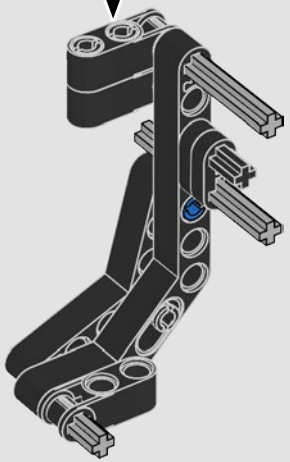

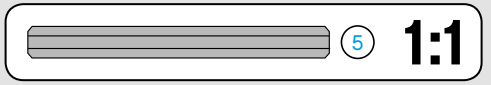

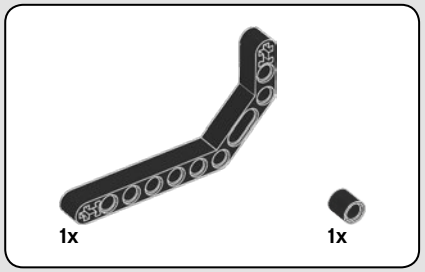

137

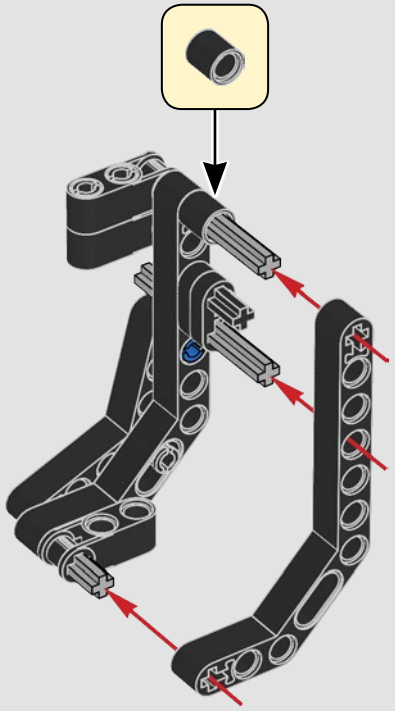

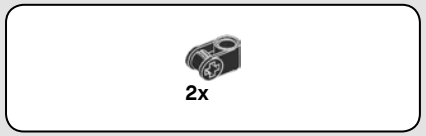

138

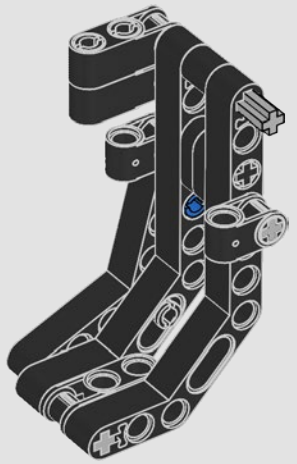



139

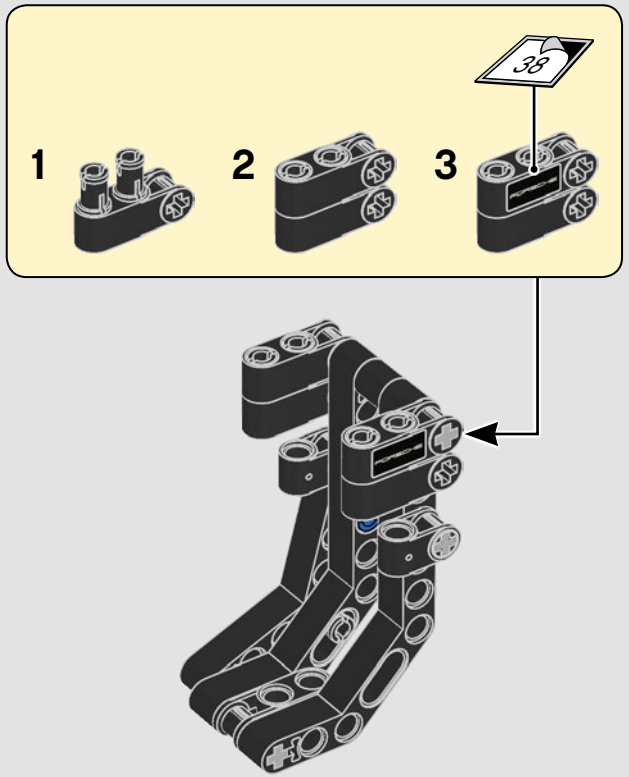

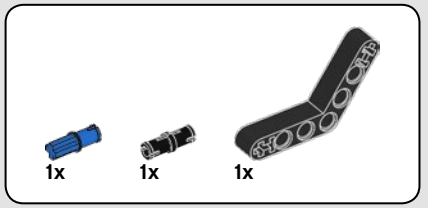

140

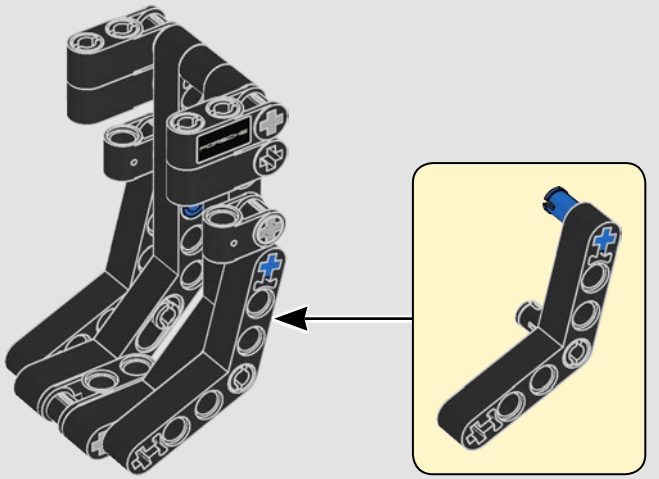

141

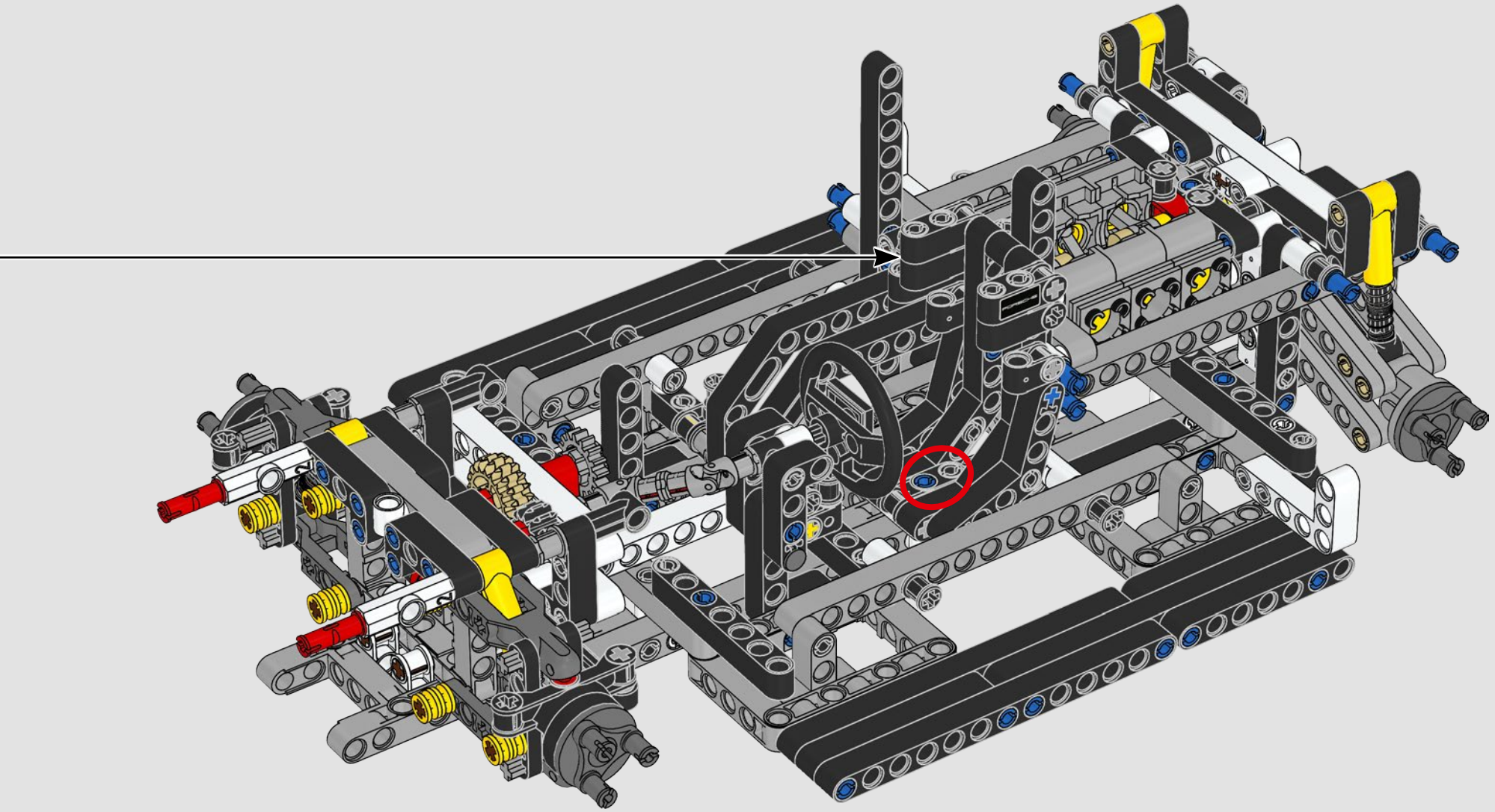

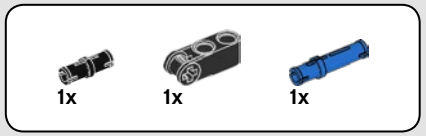

142

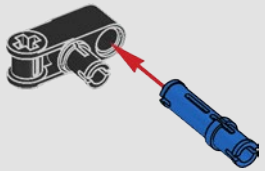

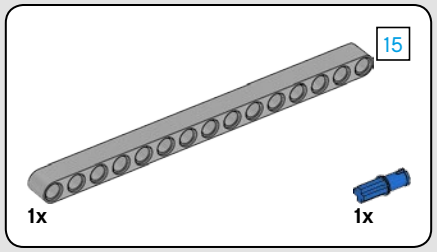

143

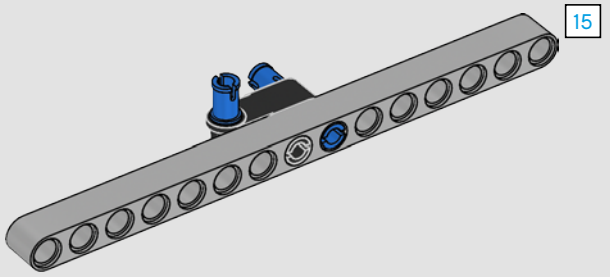

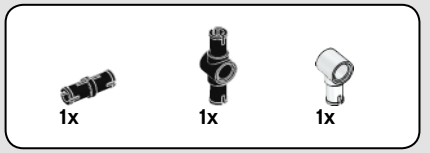

144

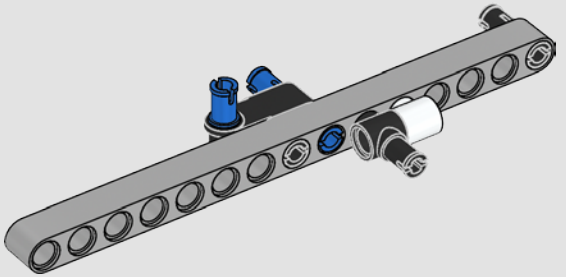

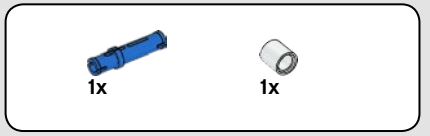

145

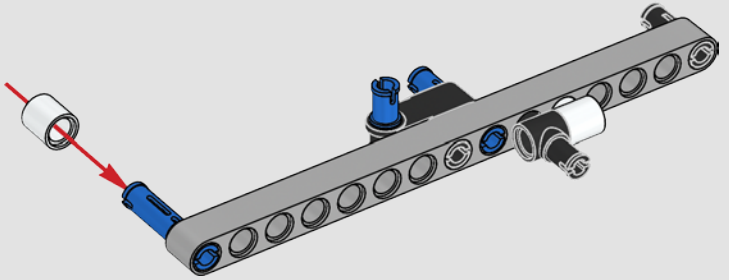

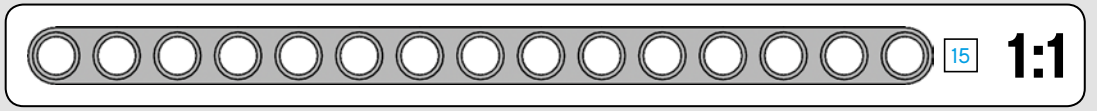

146

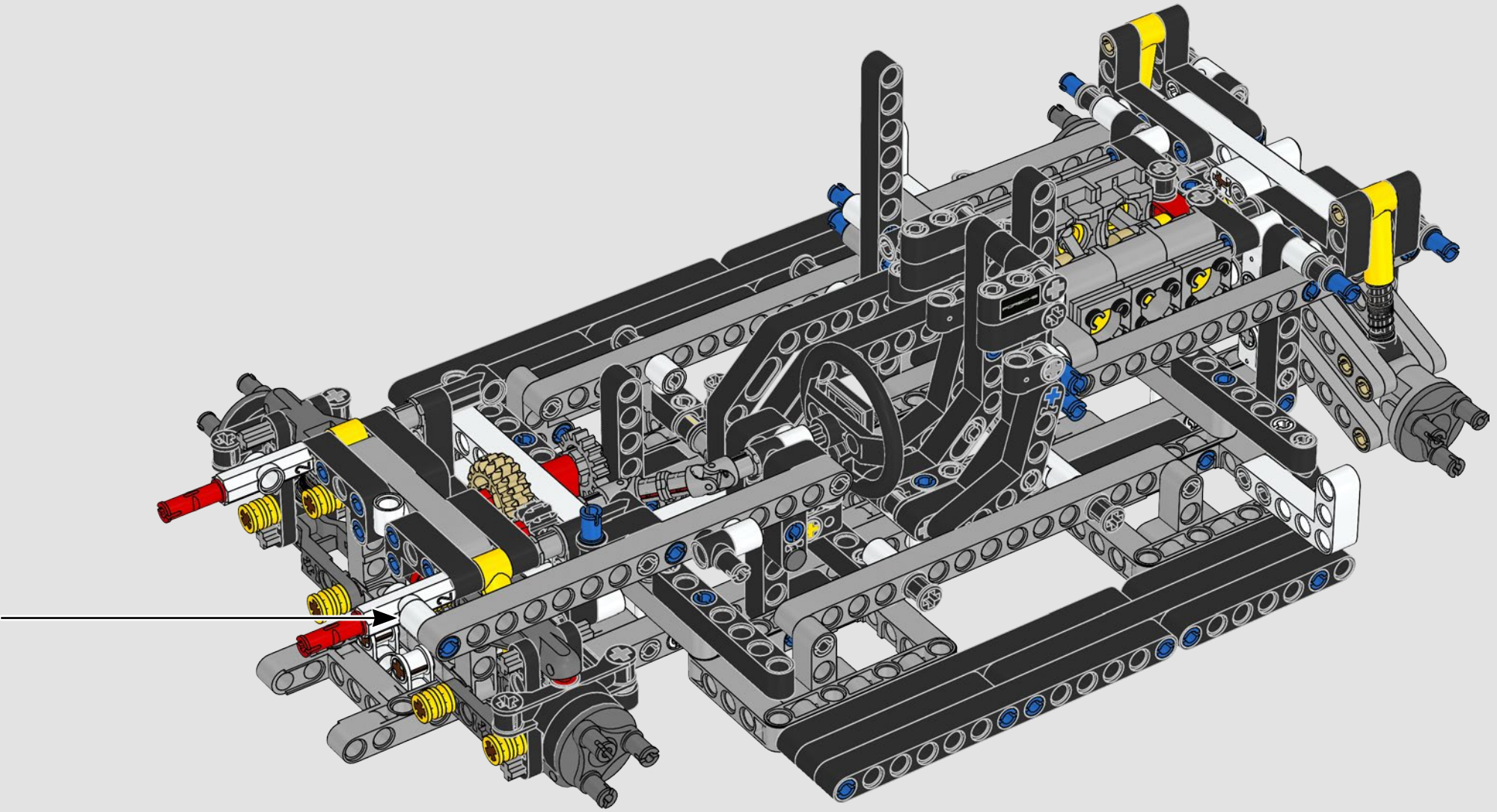

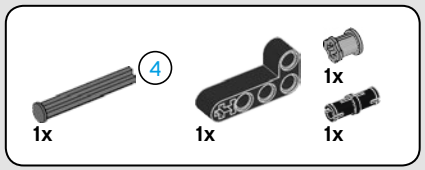

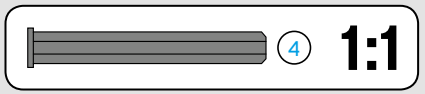

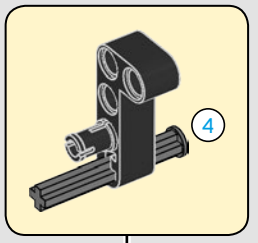

147

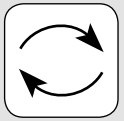

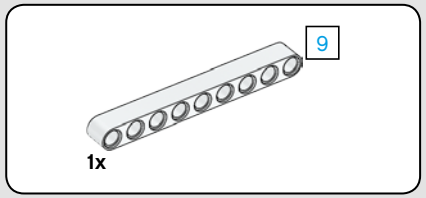

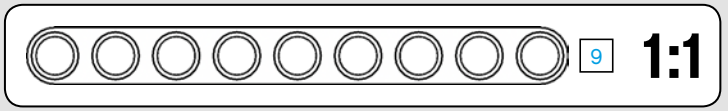

148

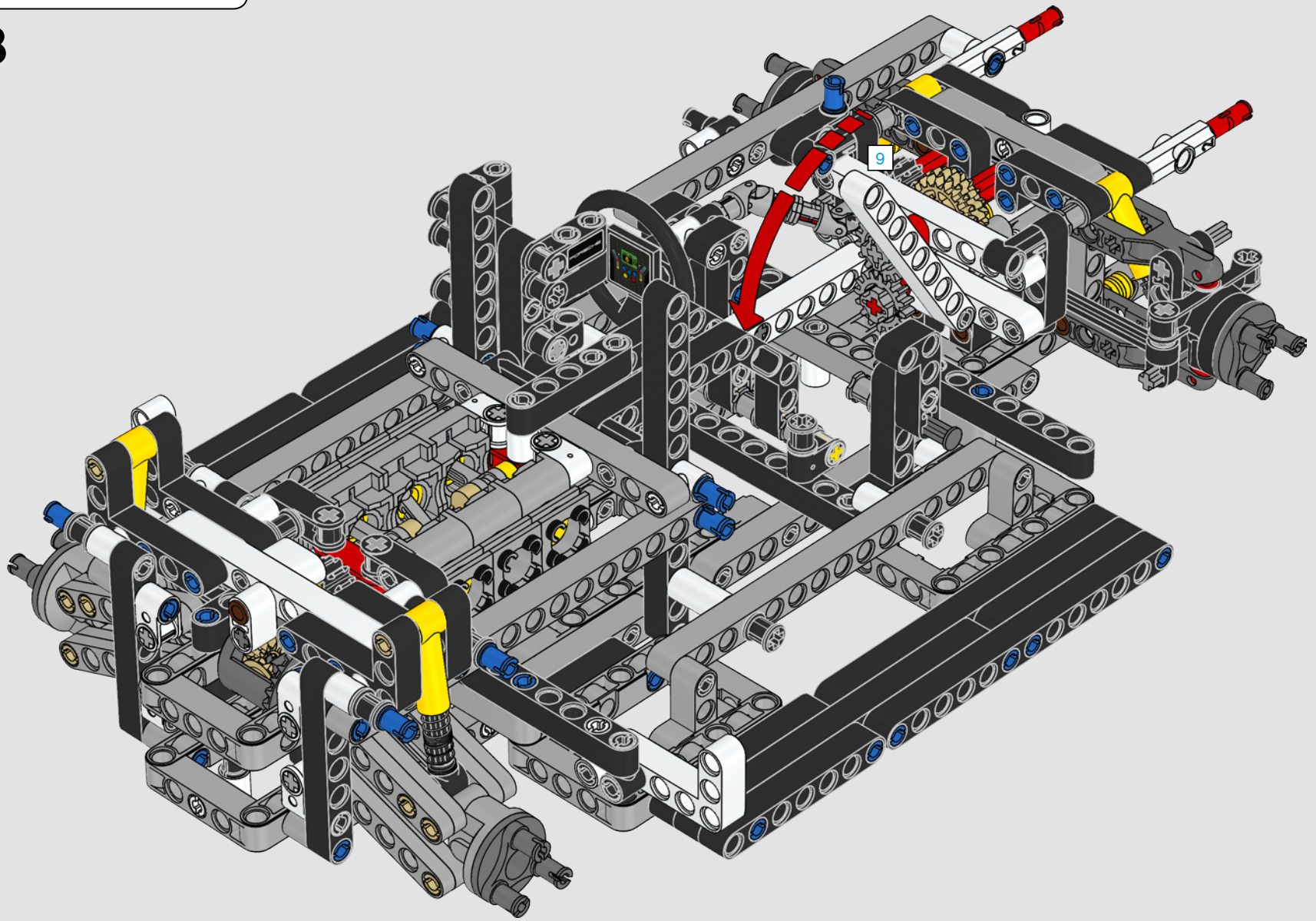



149

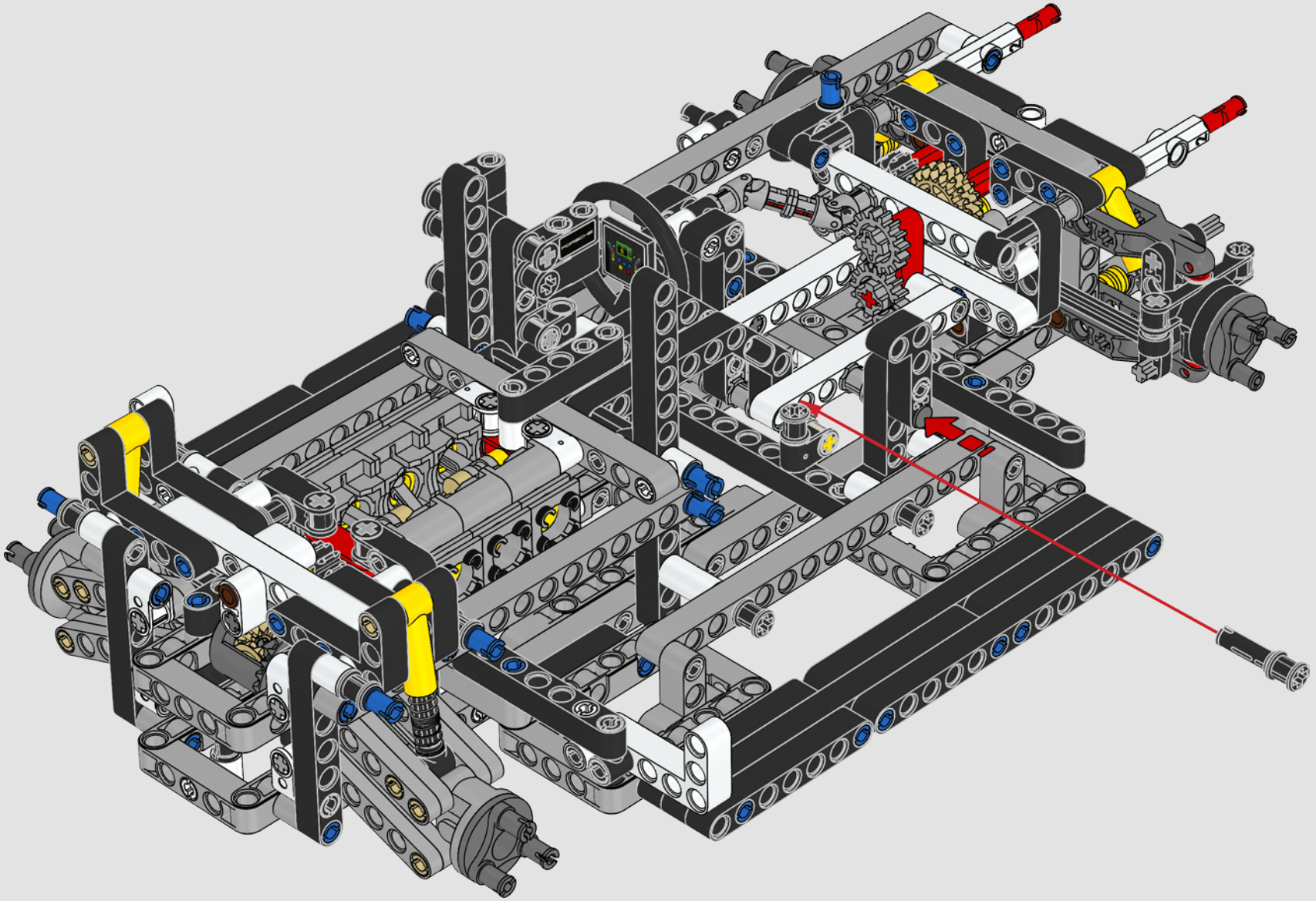

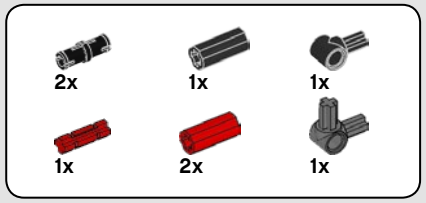

150

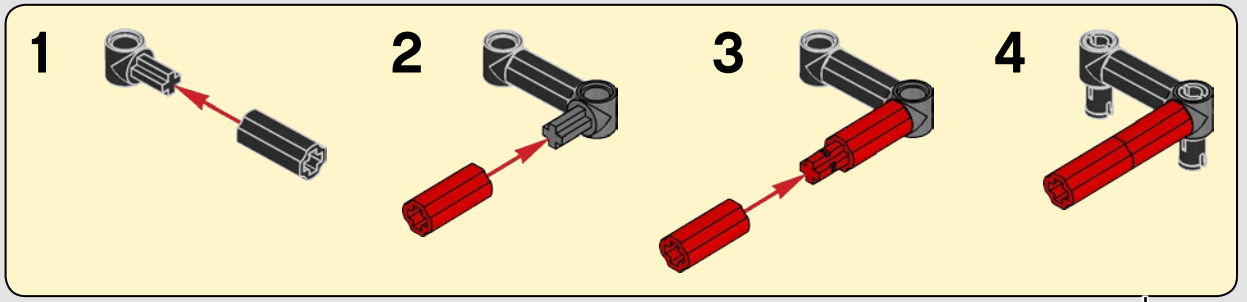

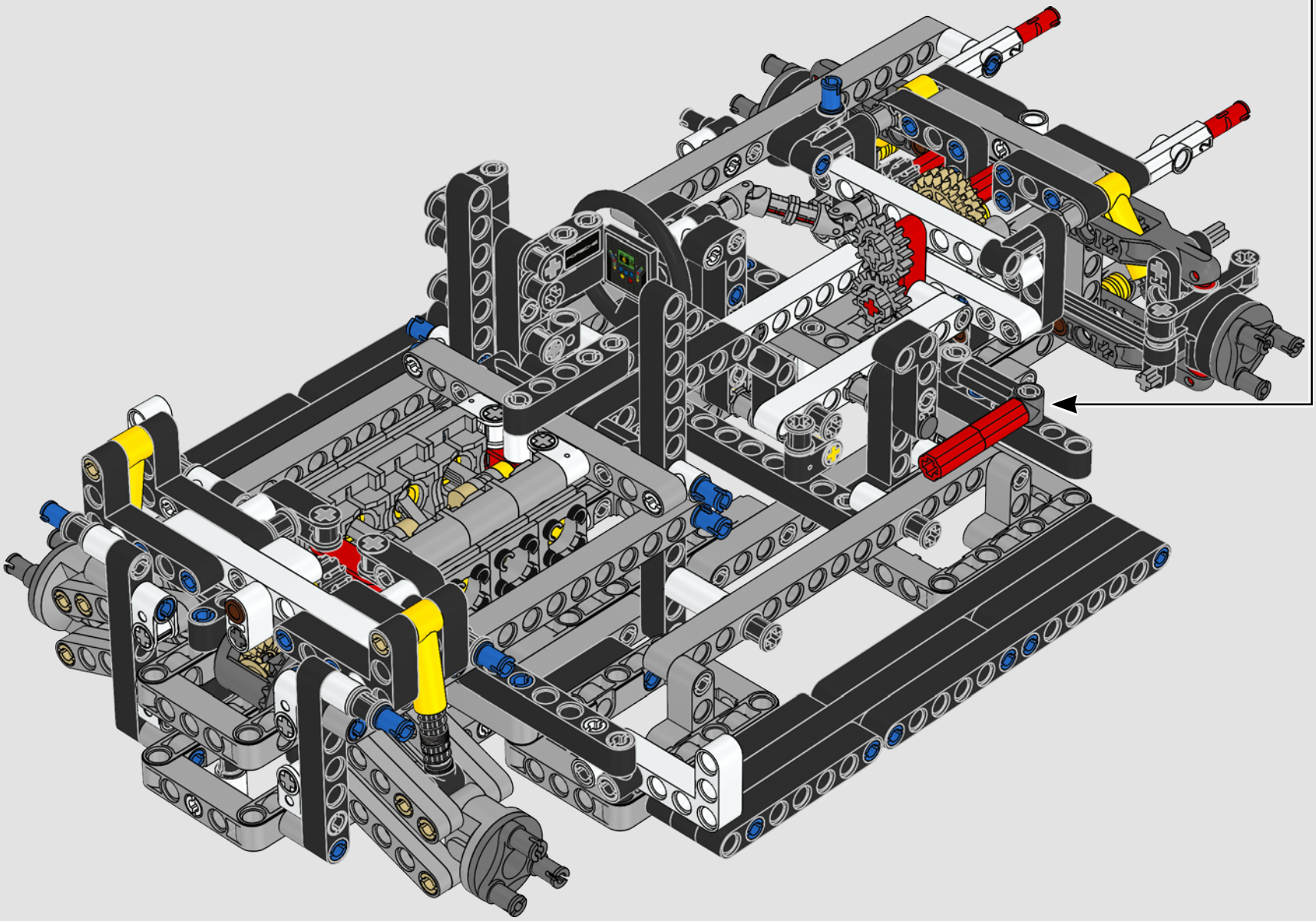



151

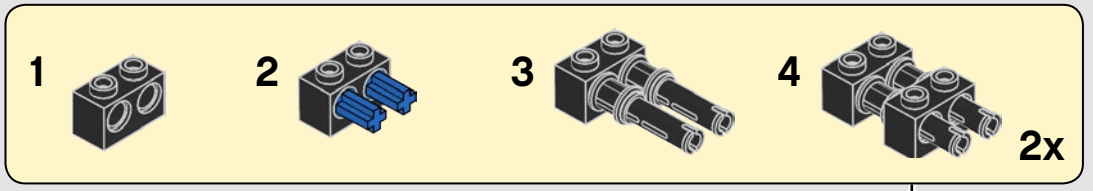

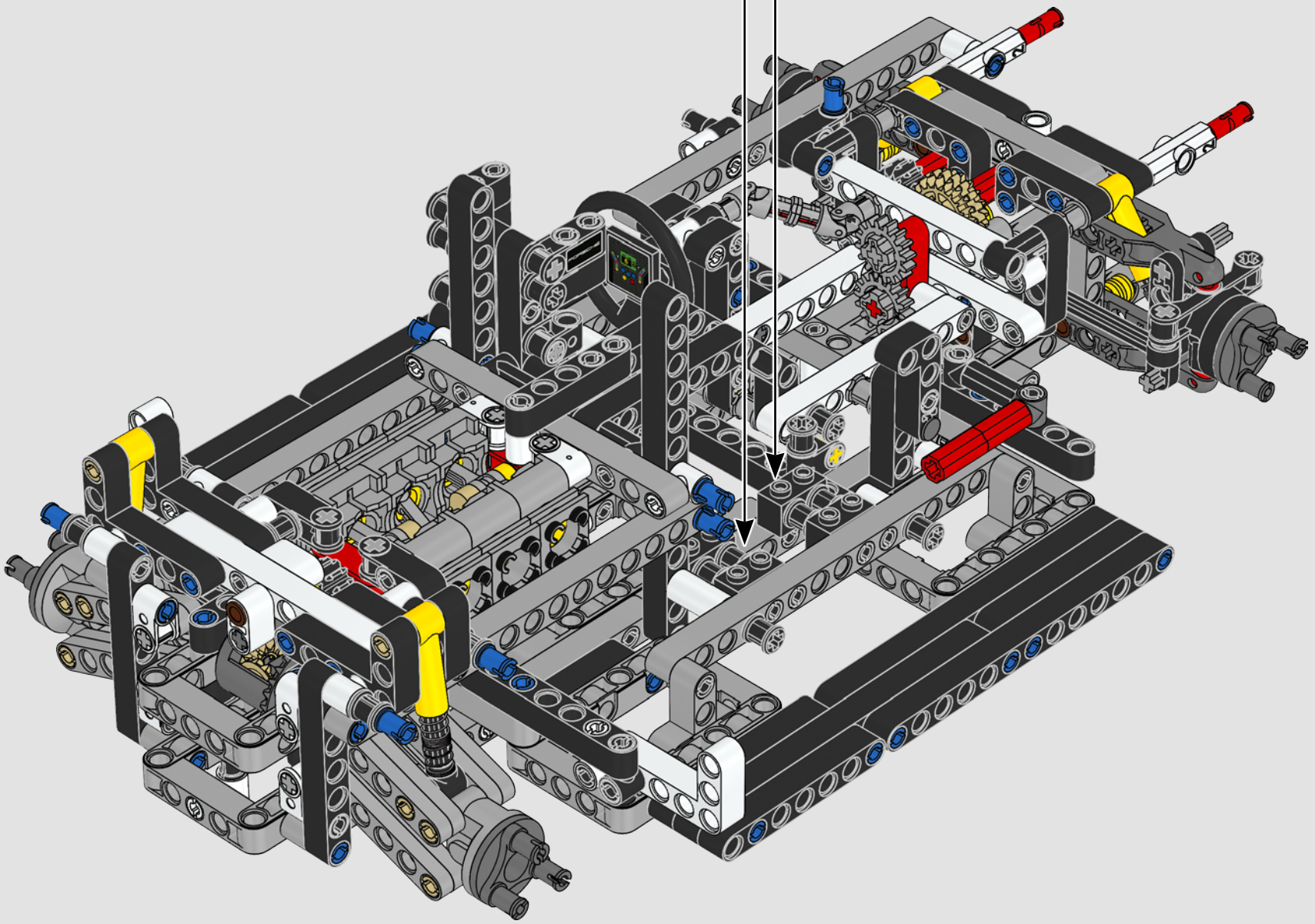

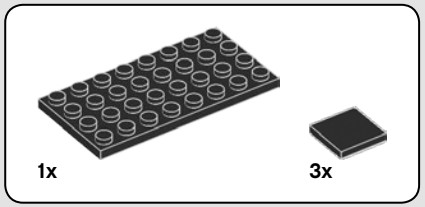

152

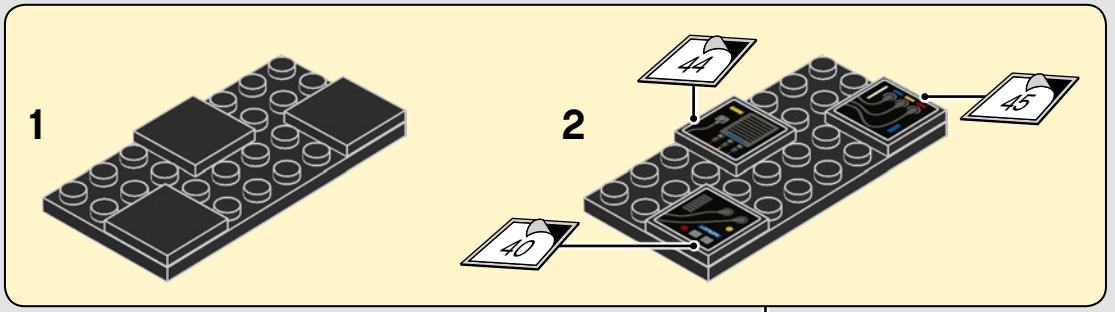

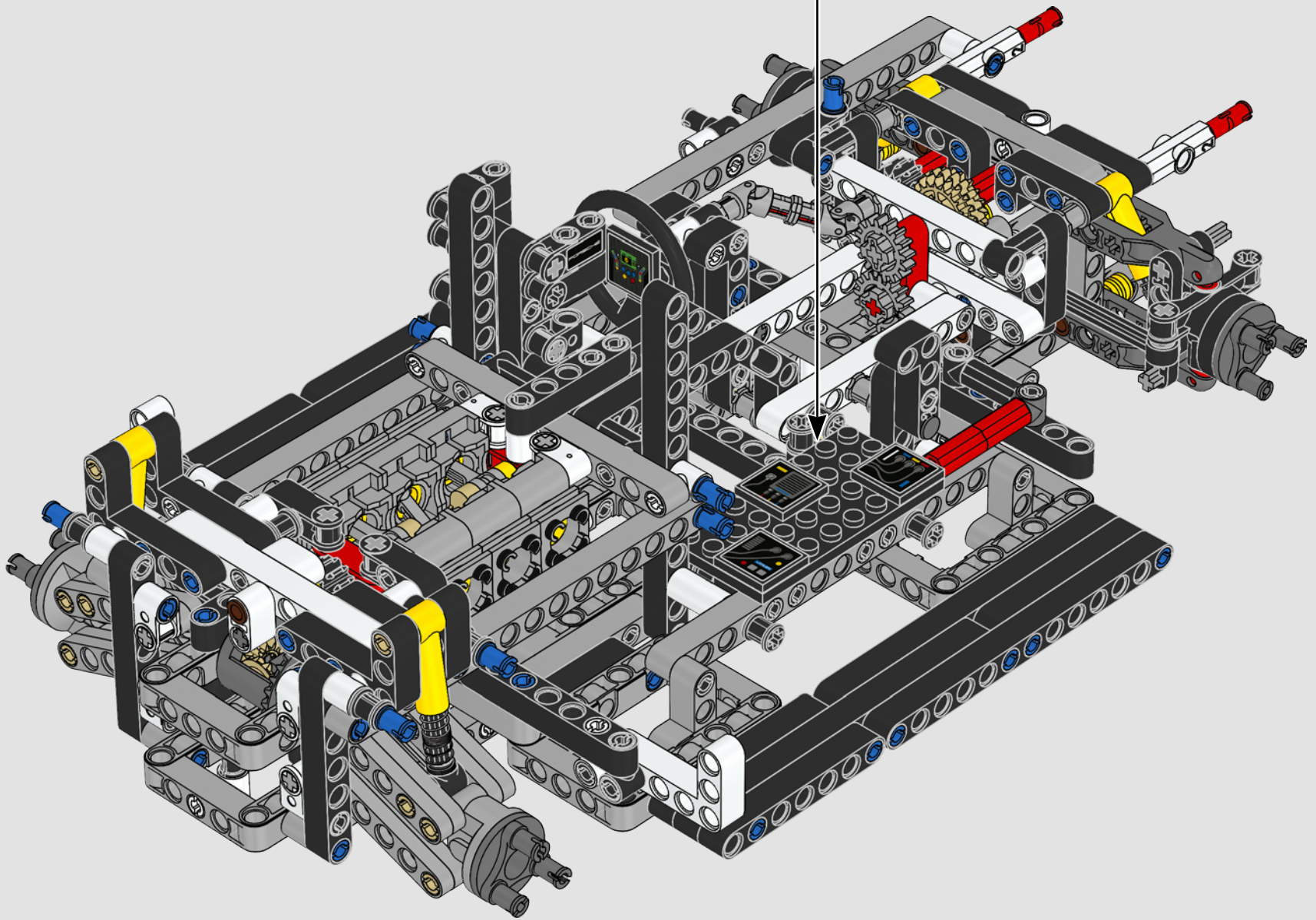

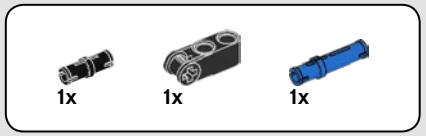

153

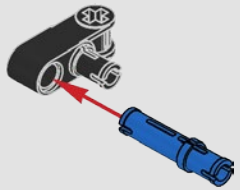

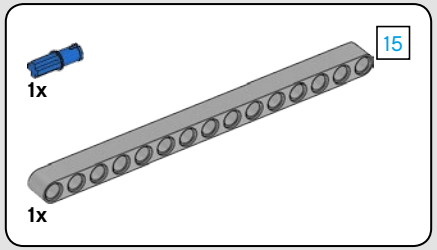

154

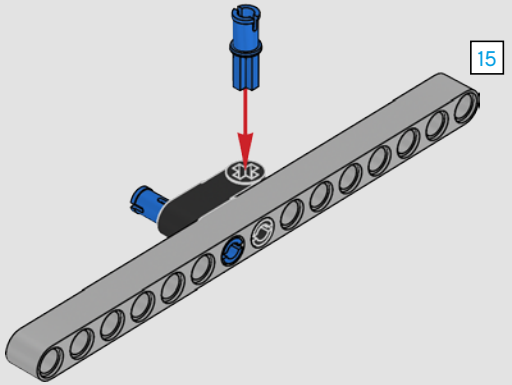

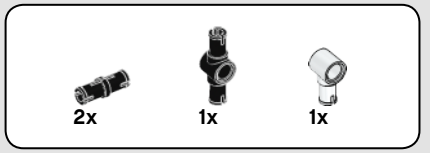

155

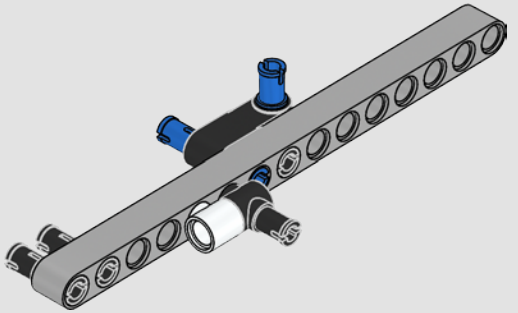

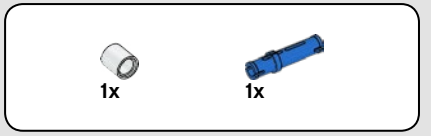

156

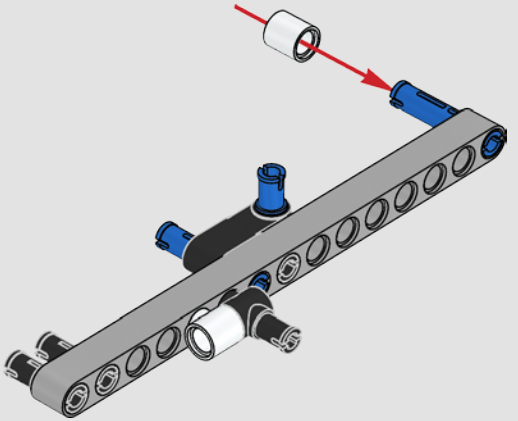

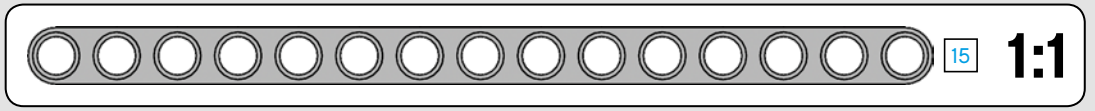

157

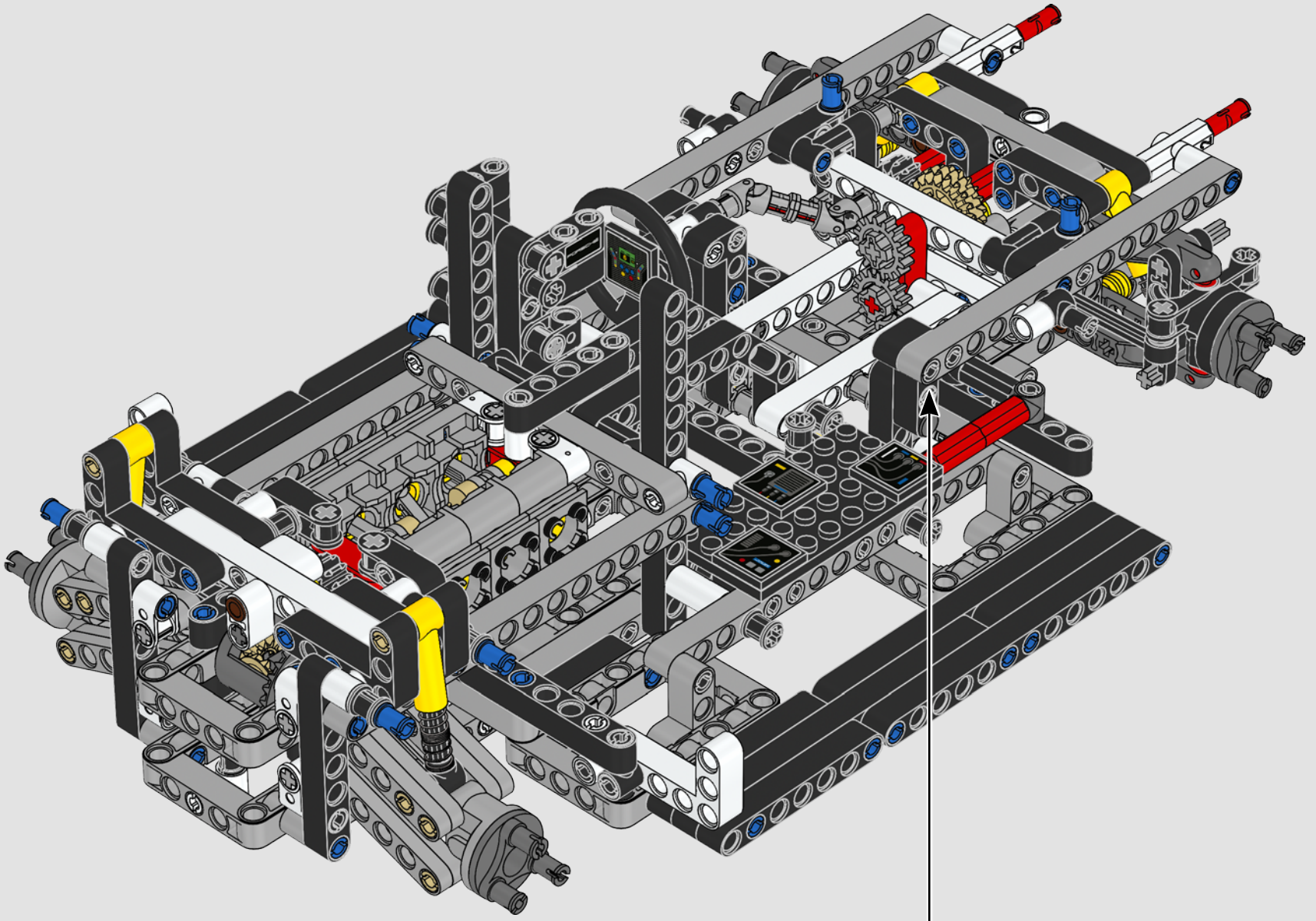

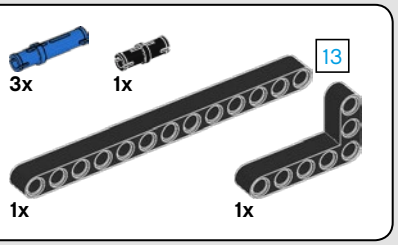

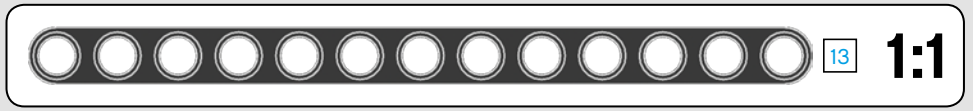

158

1

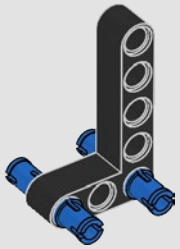

2

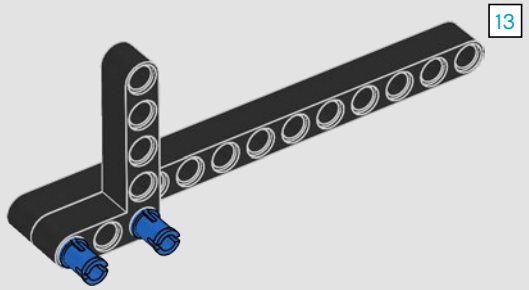

3

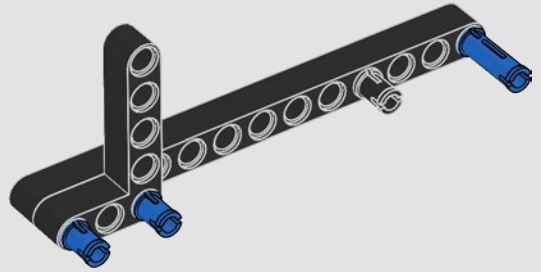

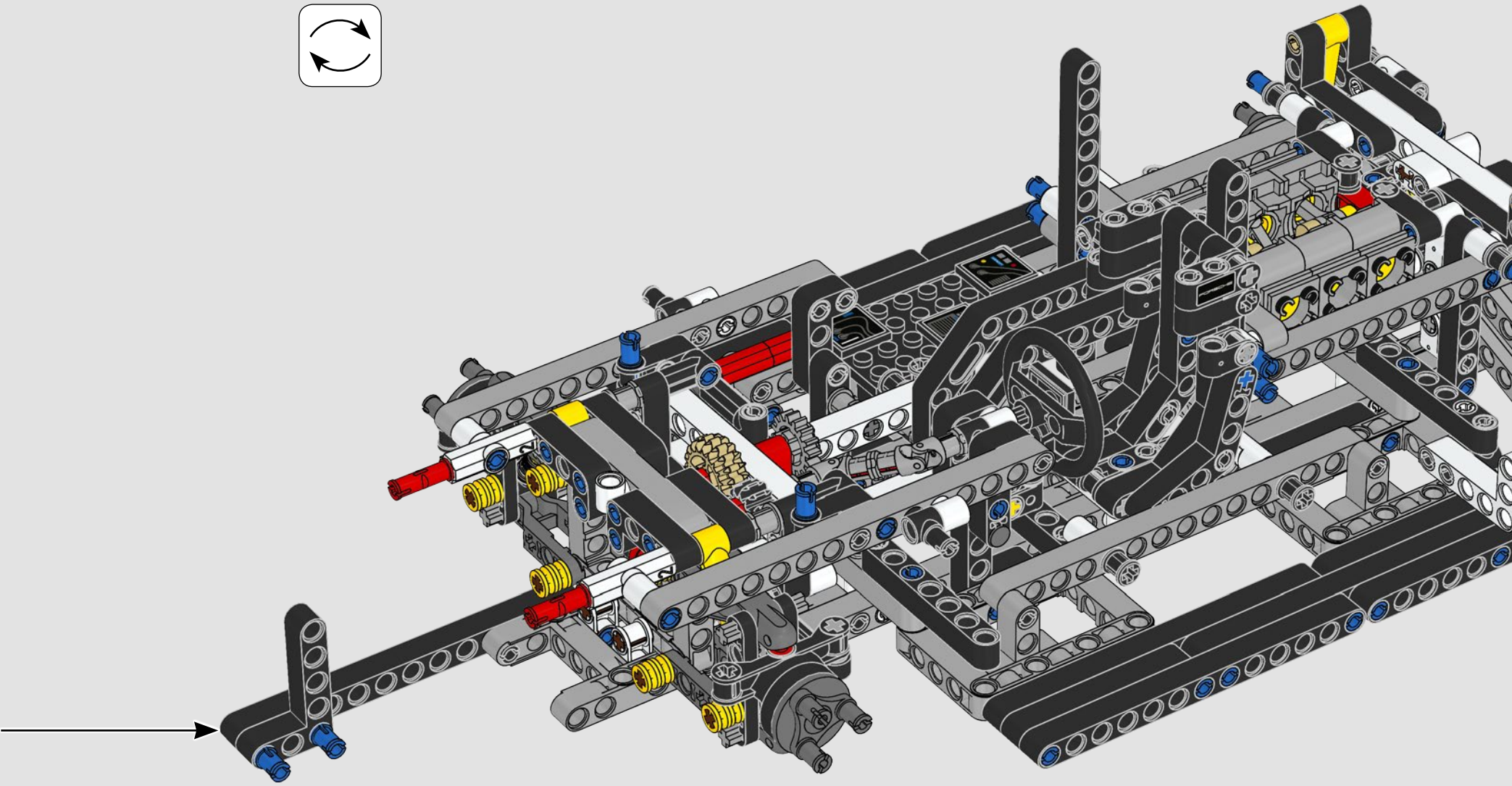

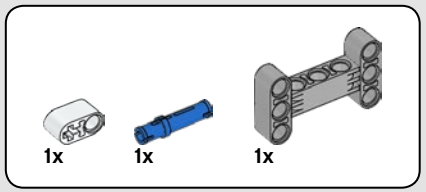

159

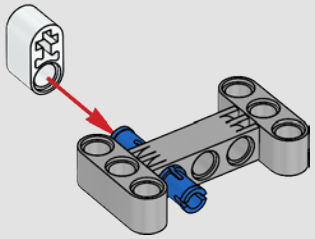

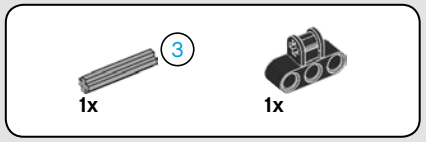

160

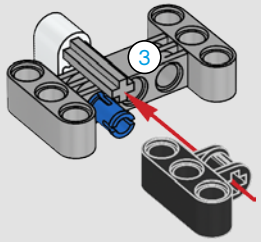

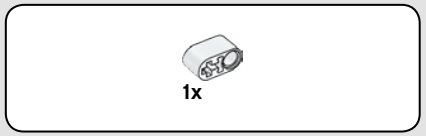

161

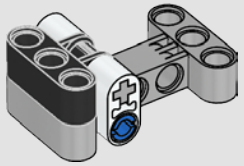

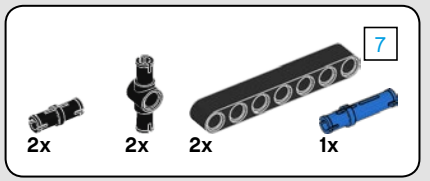

162

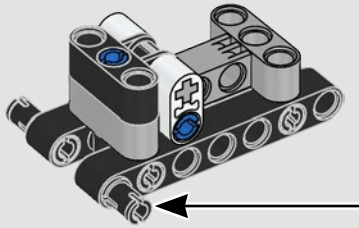

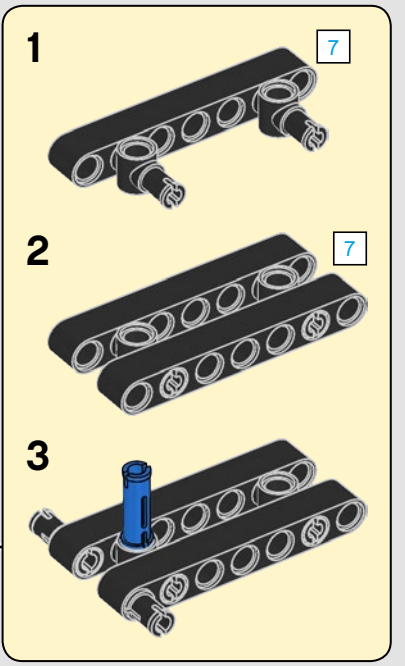

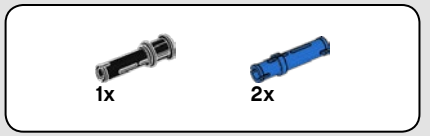

163

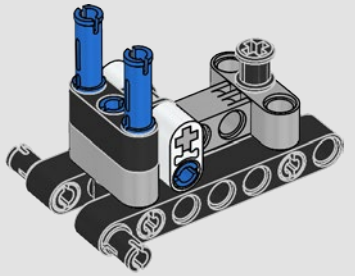

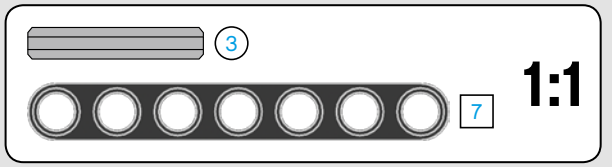

164

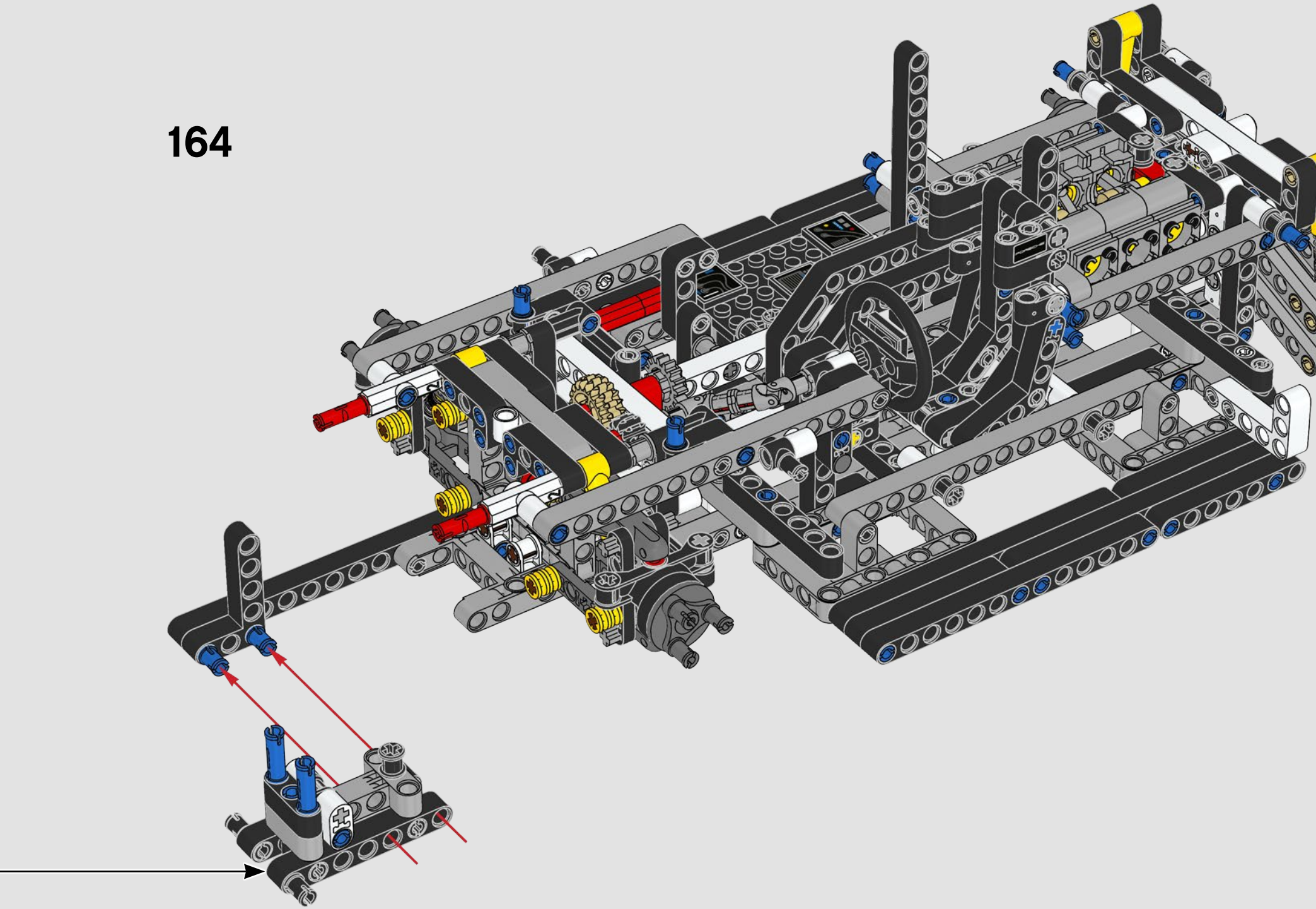

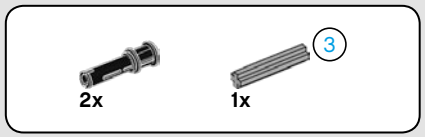

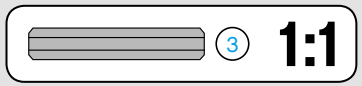

165

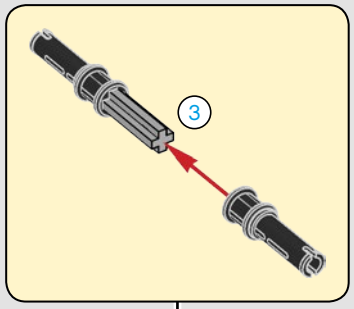

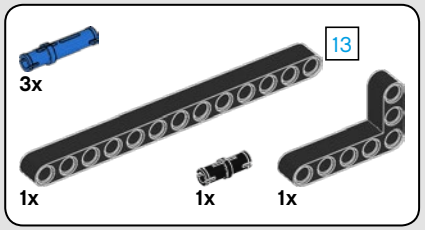

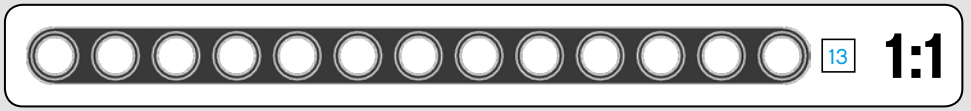

166

1

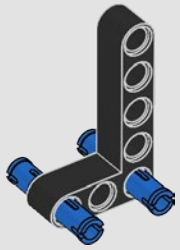

2

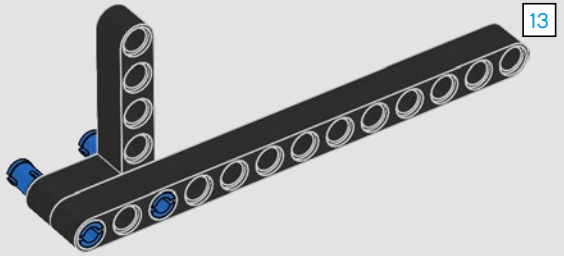

3

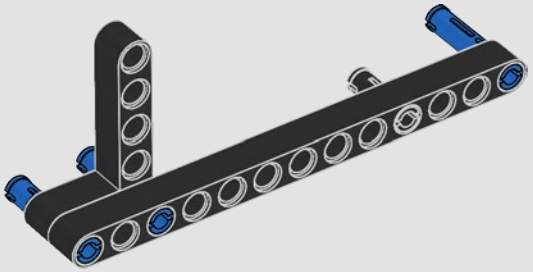

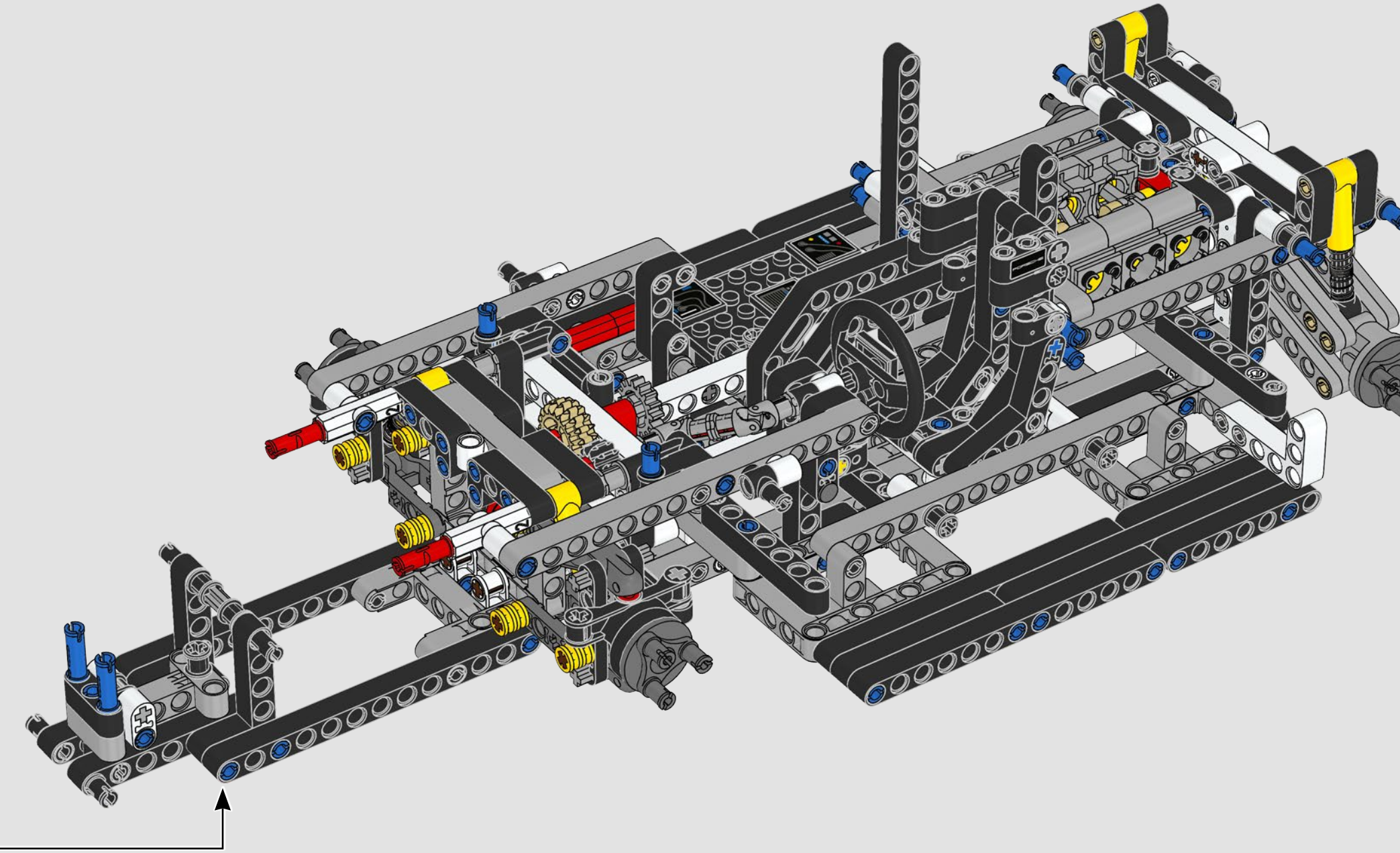

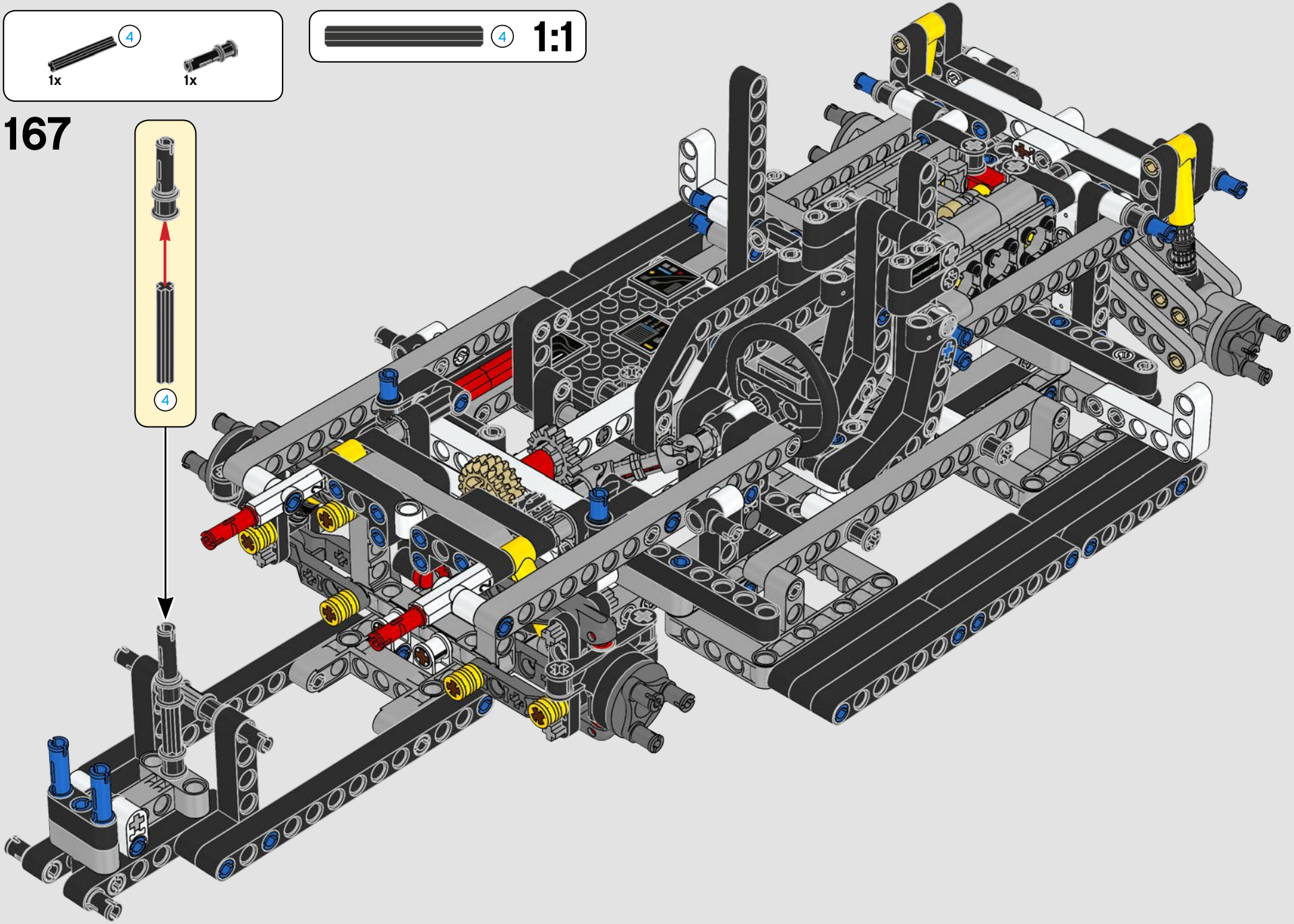
4
1x
1x
4
1:1
167
4

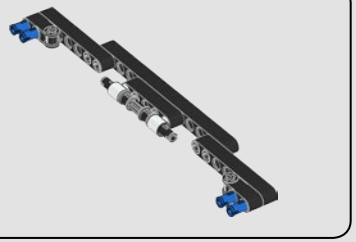

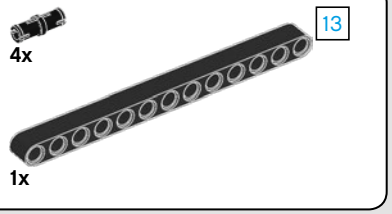

168

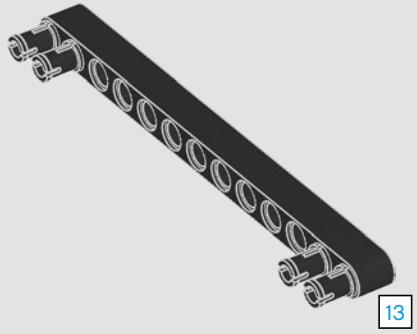

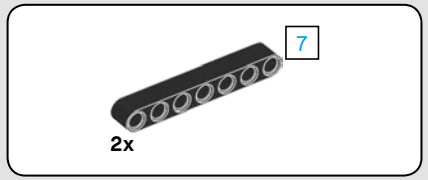

169

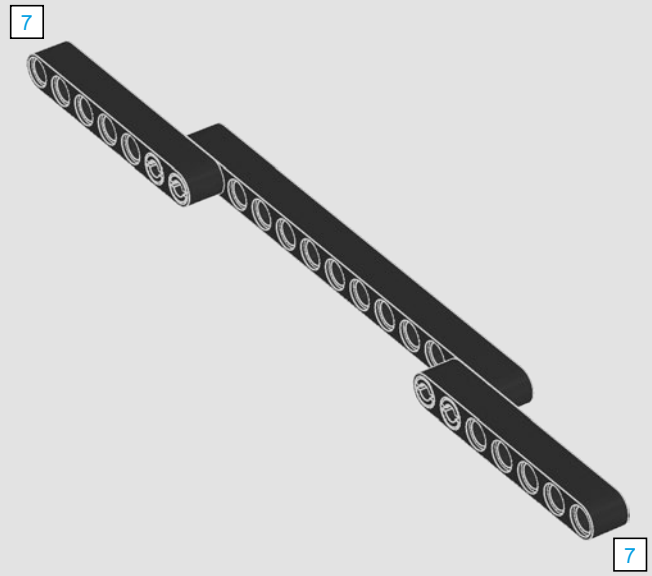

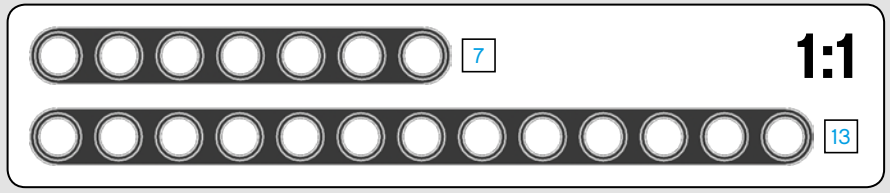

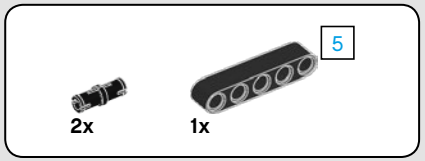

170

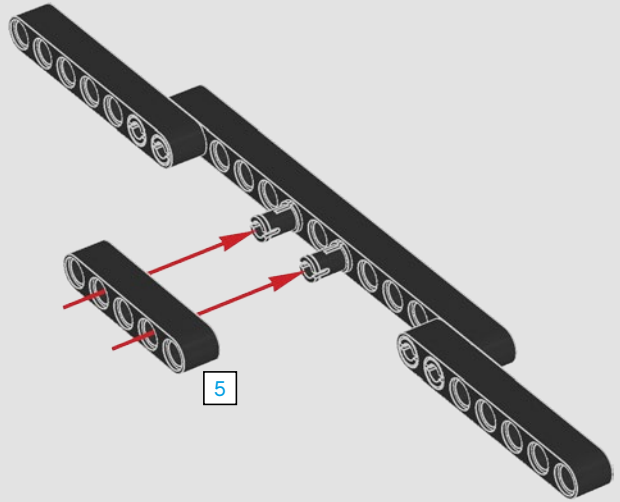

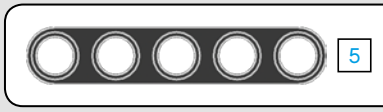

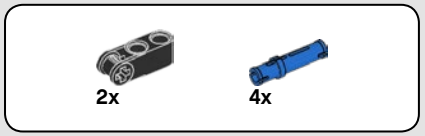

171

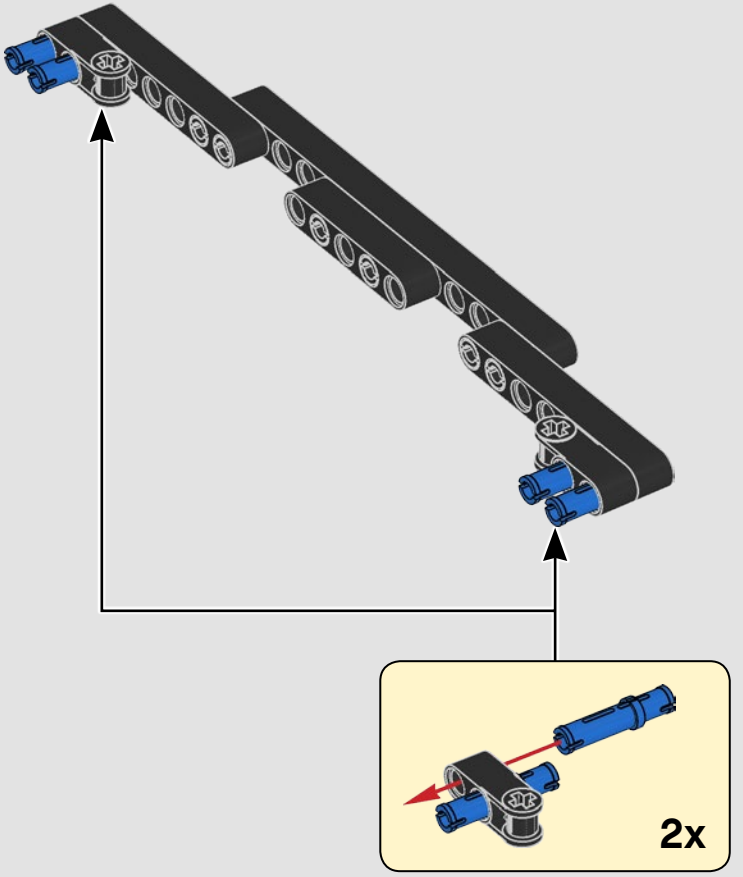

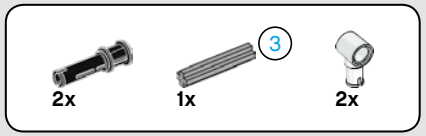

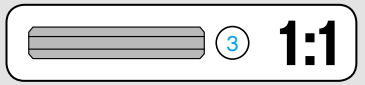

172

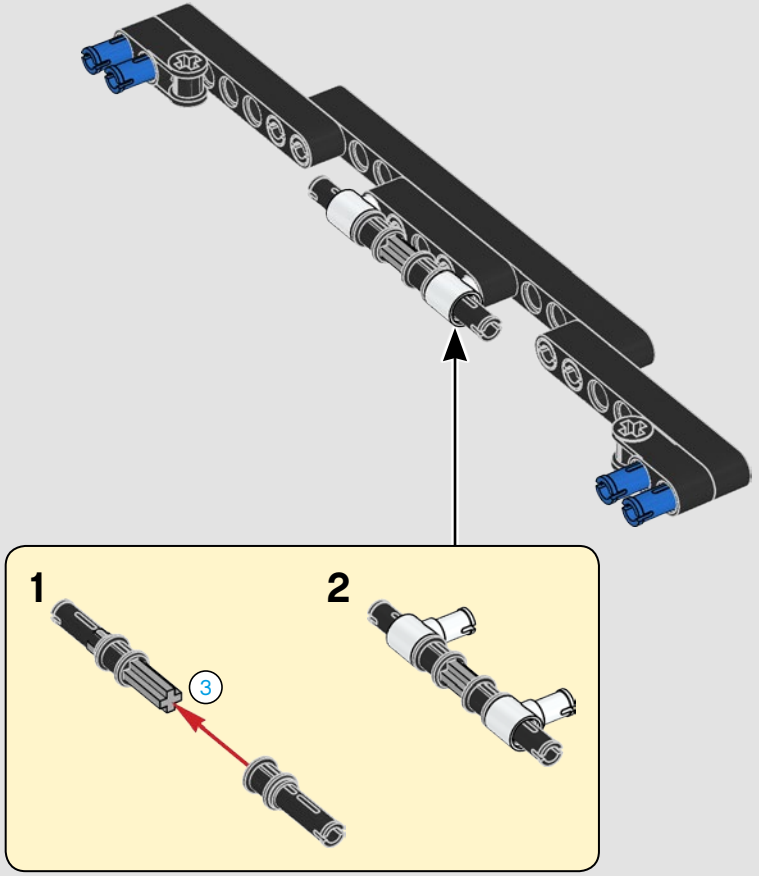

173

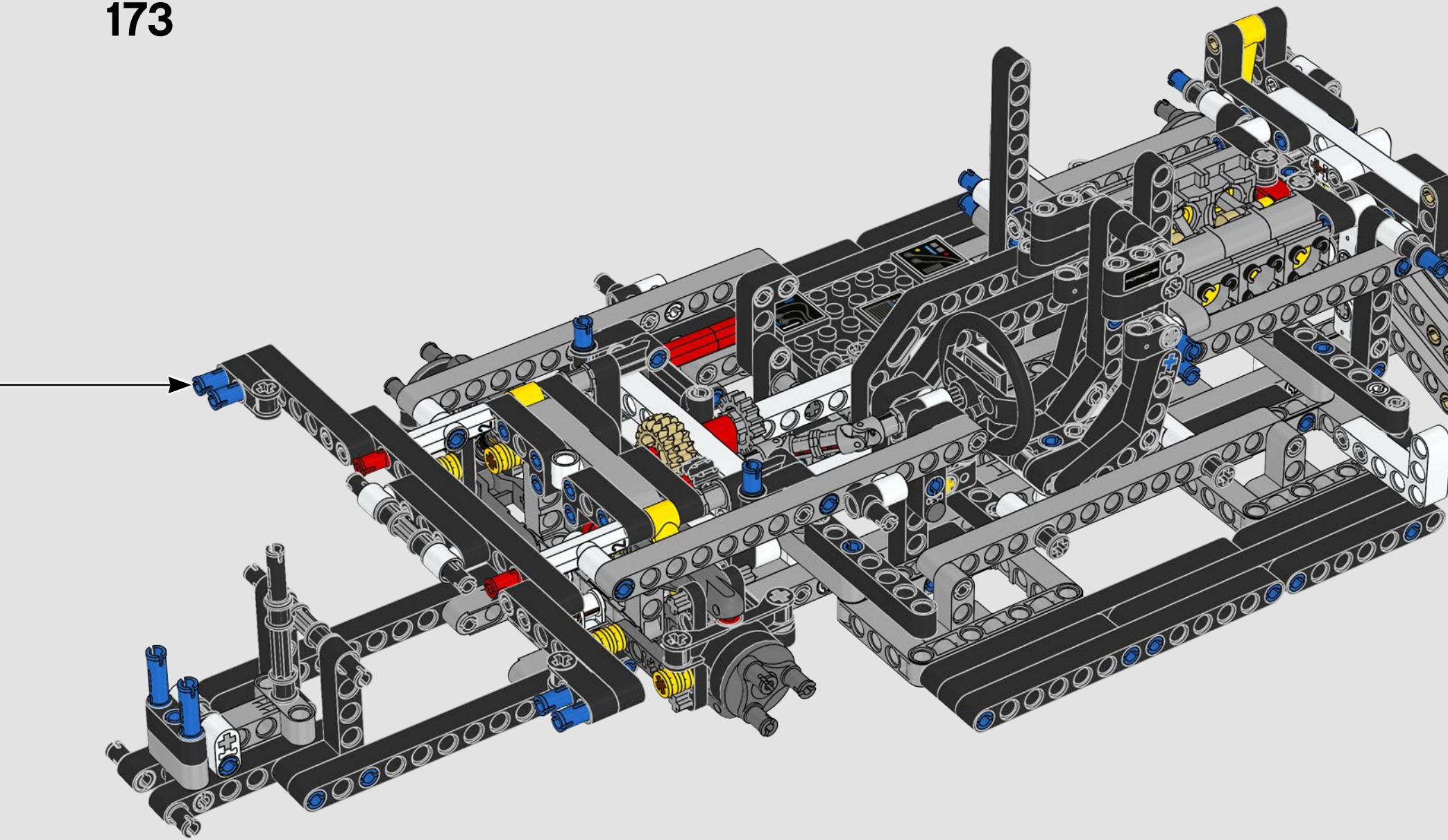

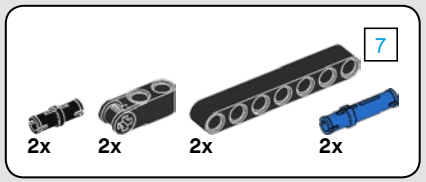

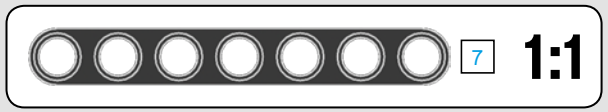

174

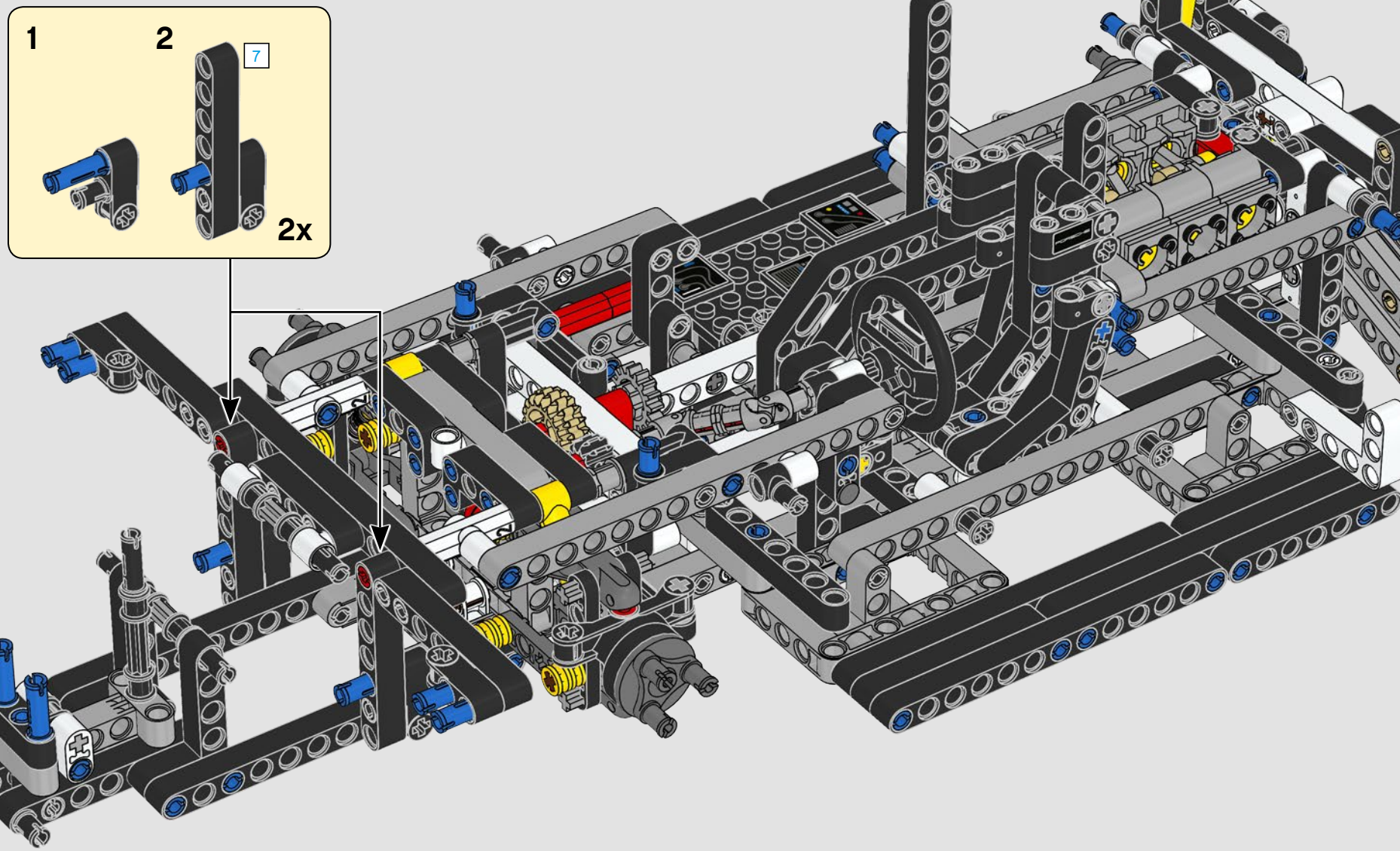

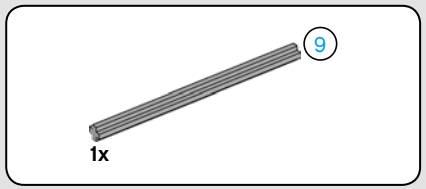

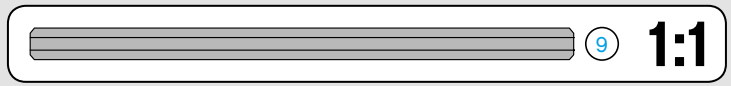

175

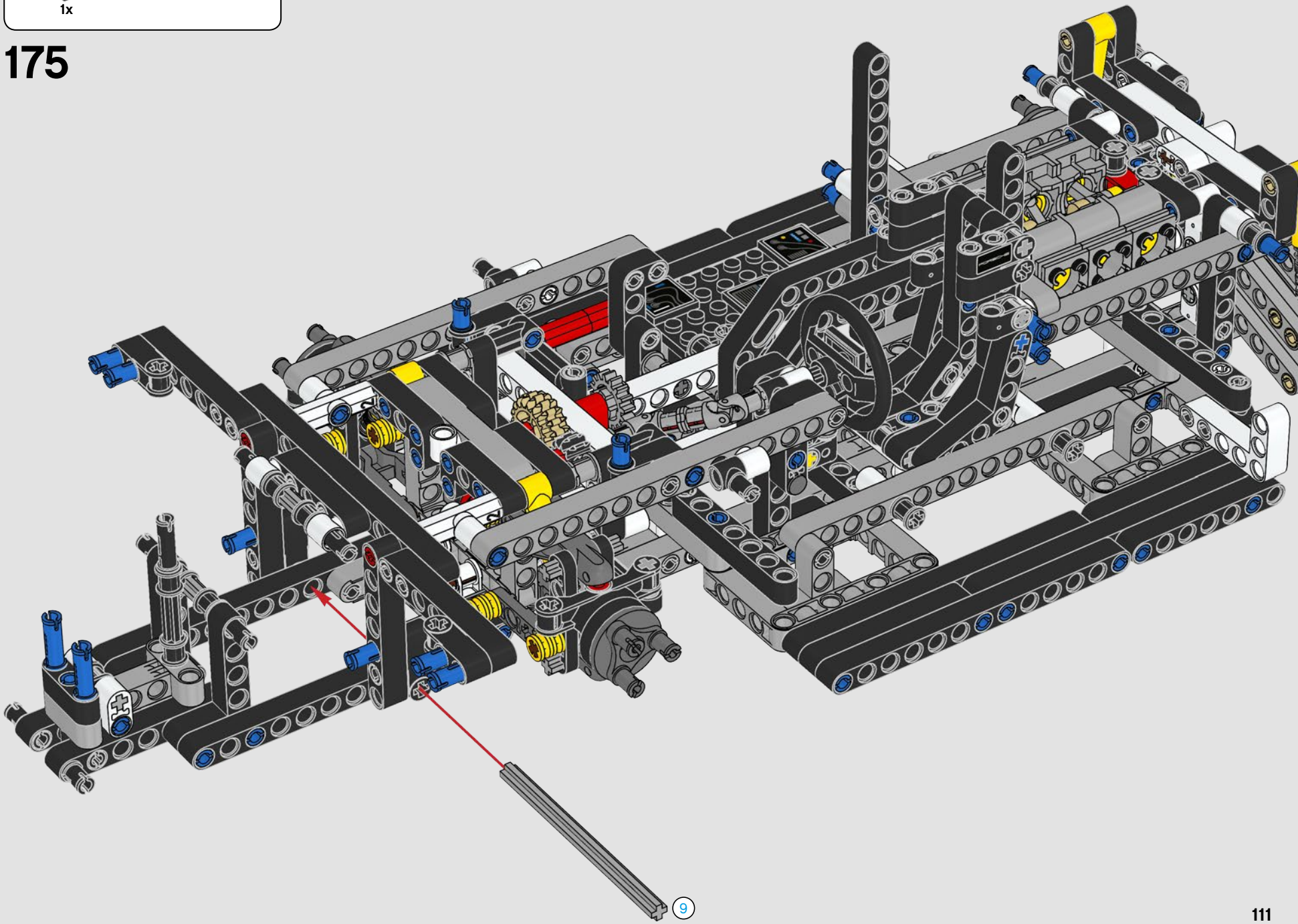

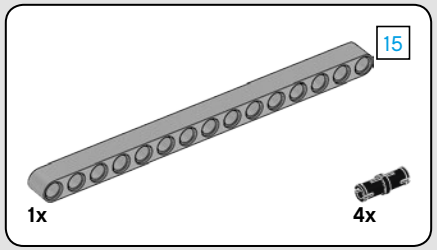

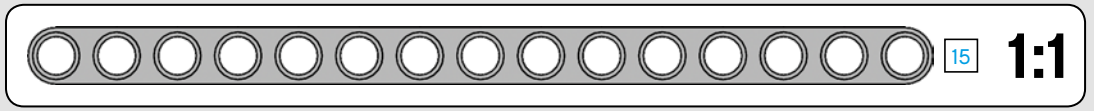

176

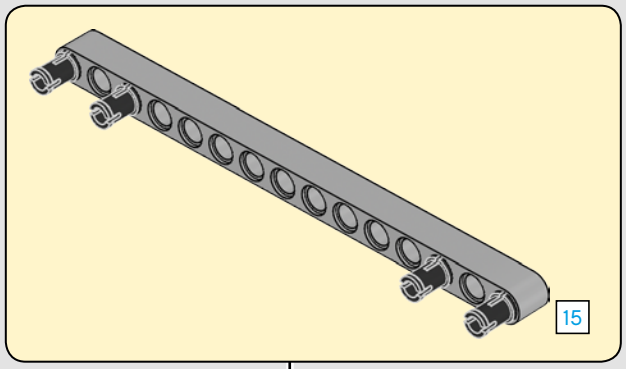

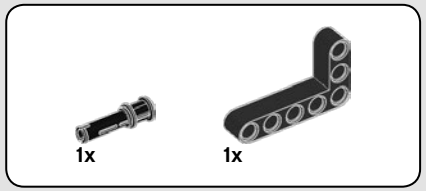

177

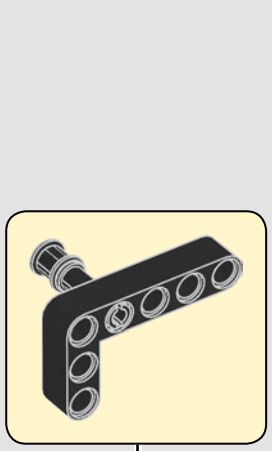

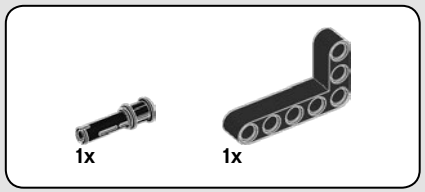

178

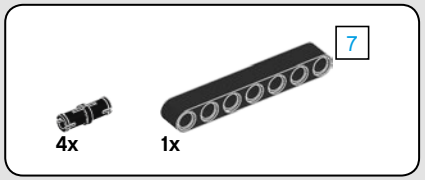

179

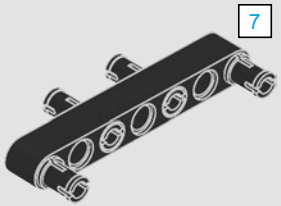

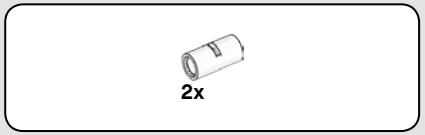

180

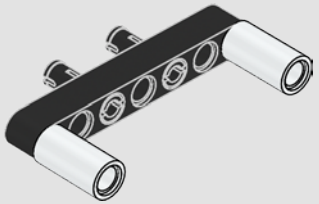

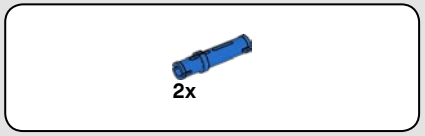

181

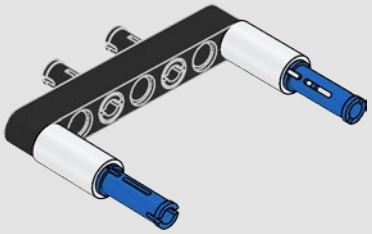

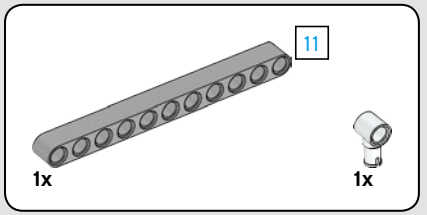

182

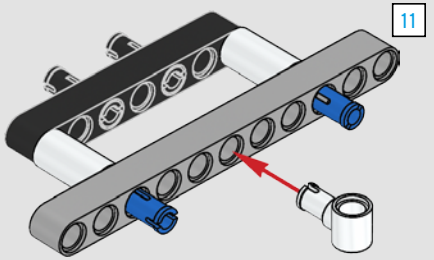

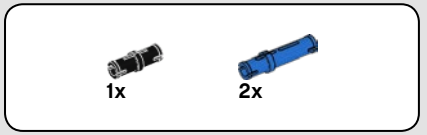

183

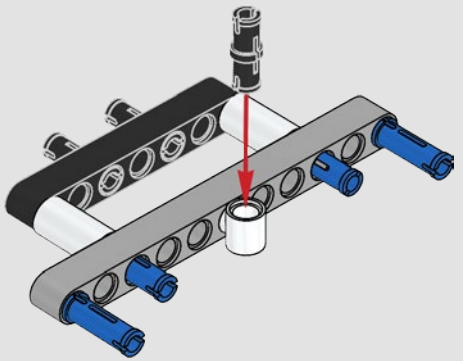

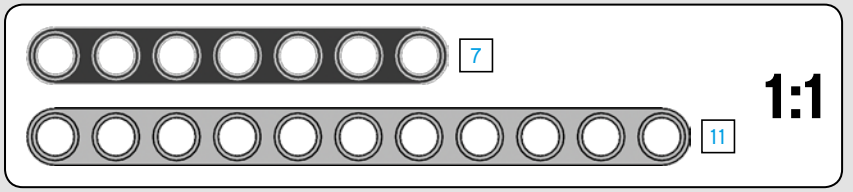

184

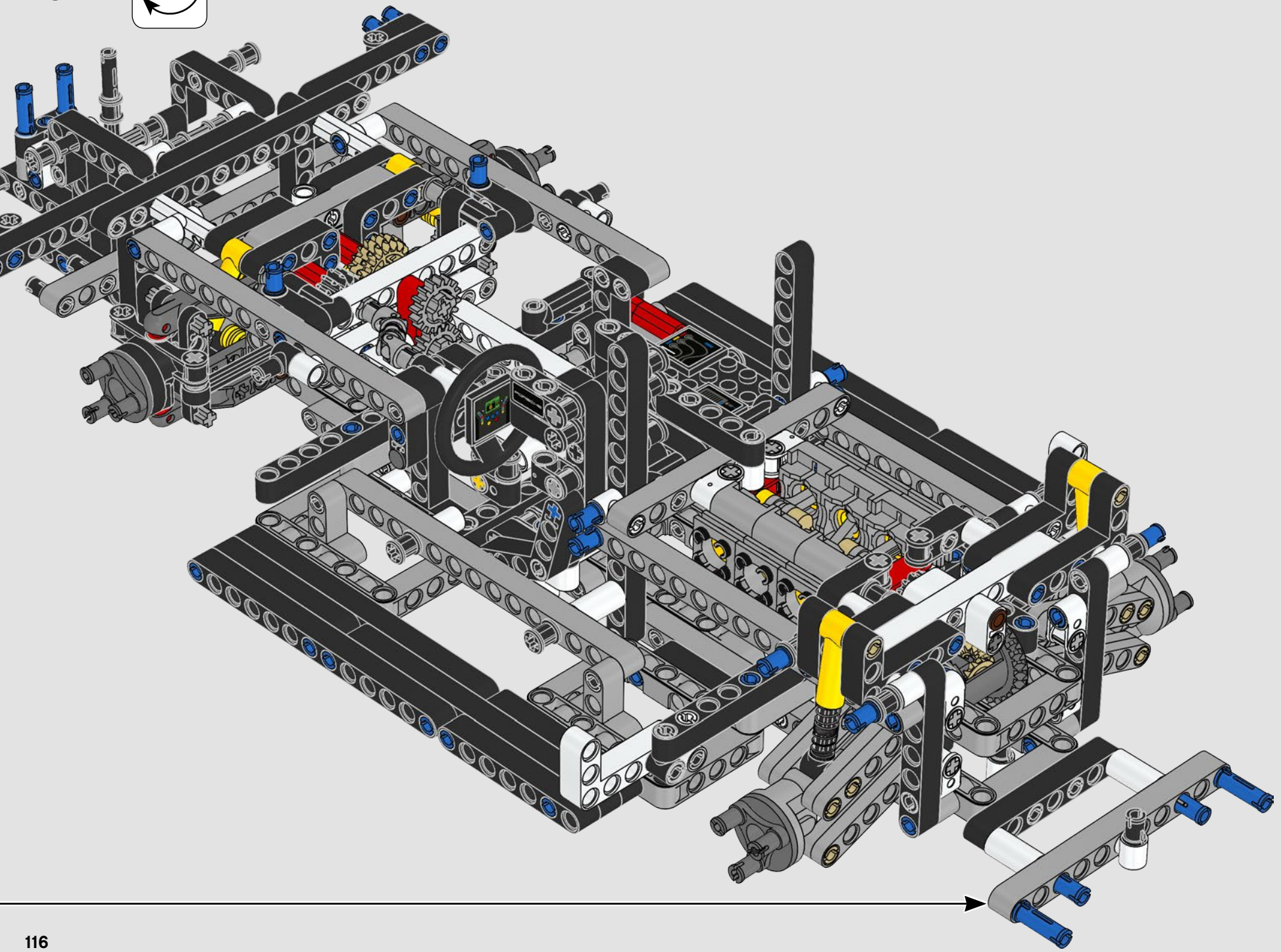

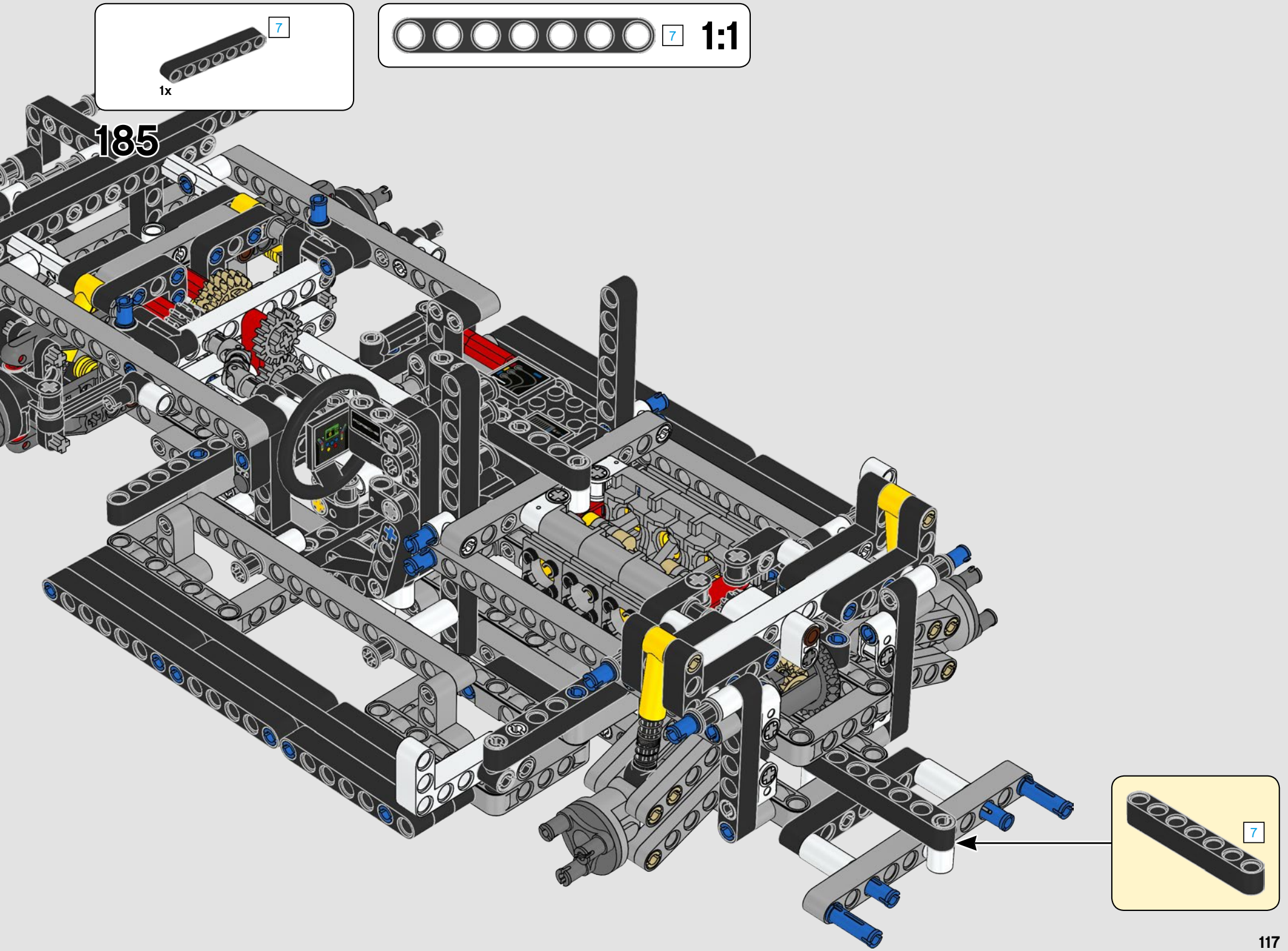
7
1x
7
1:1
185
7

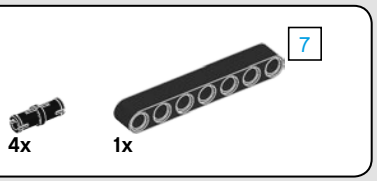

186

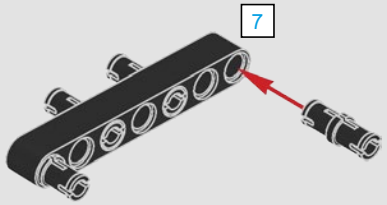

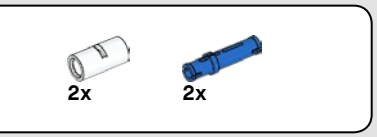

187

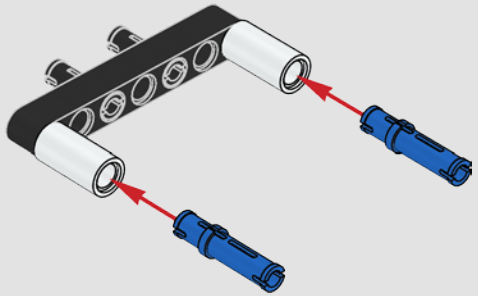

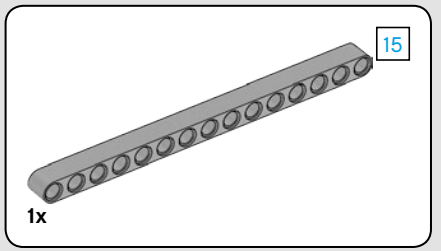

188

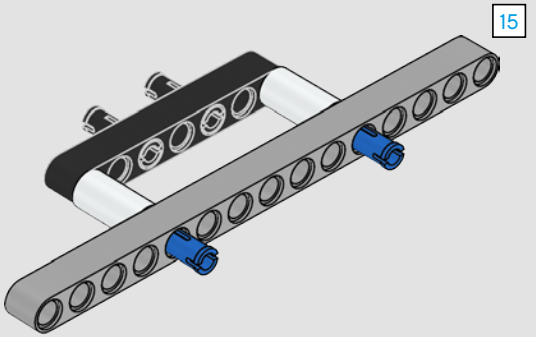

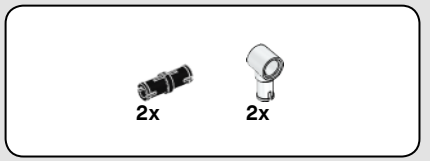

189

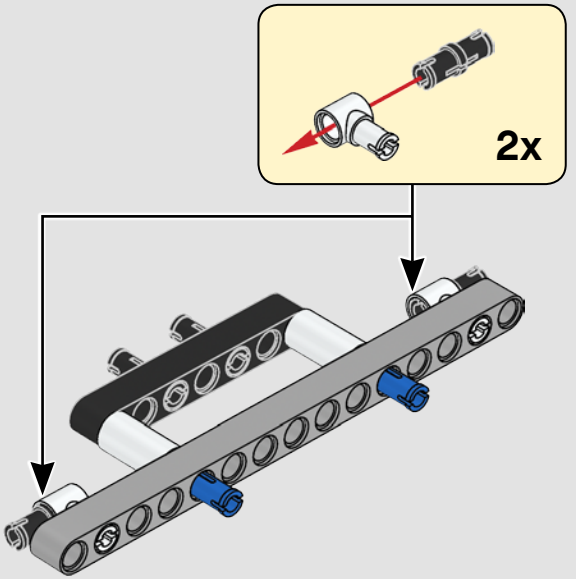

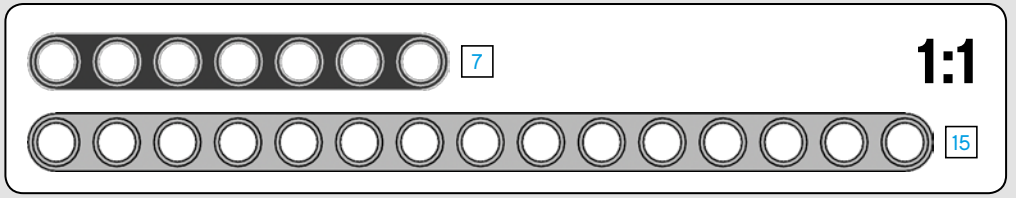

190

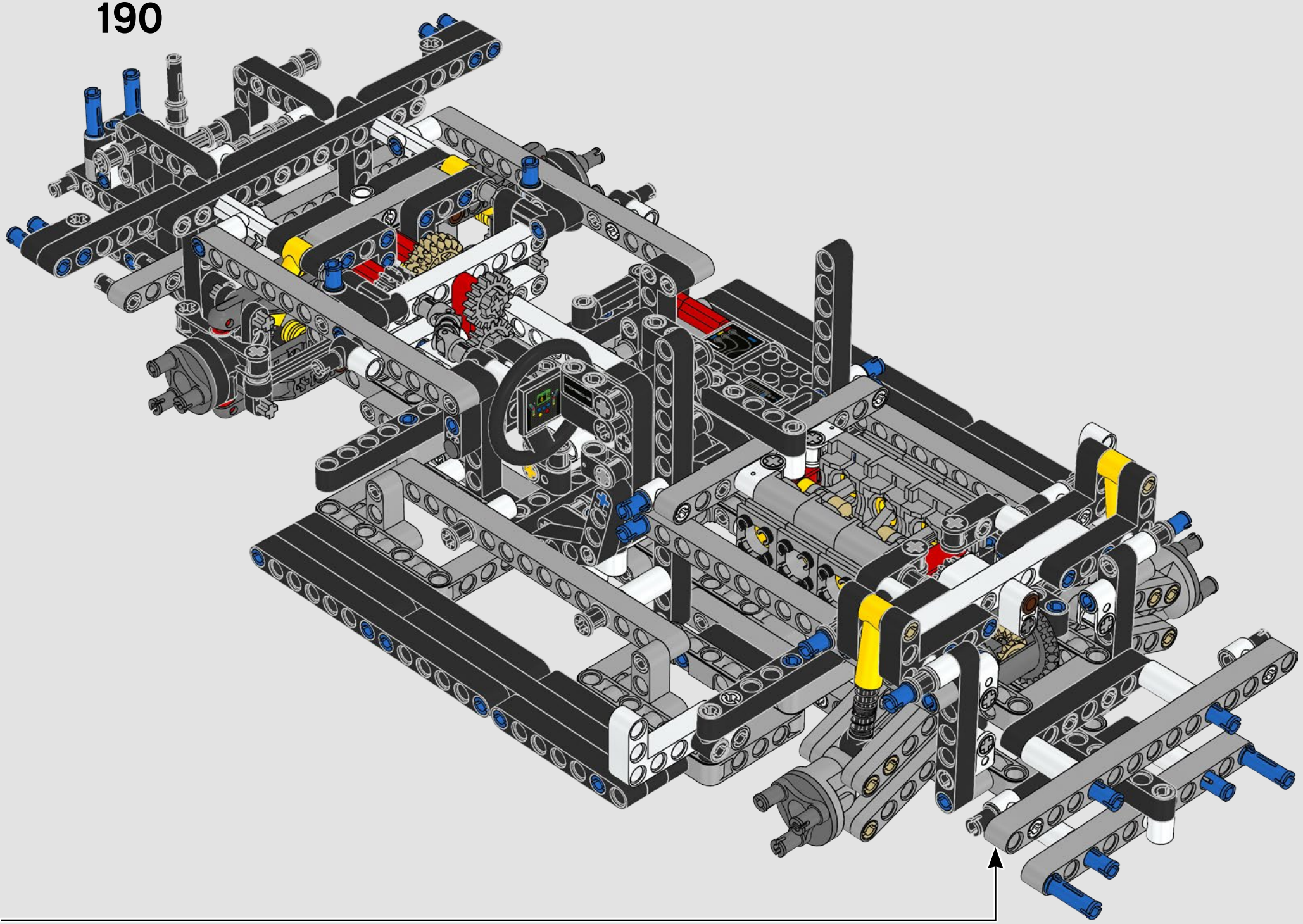

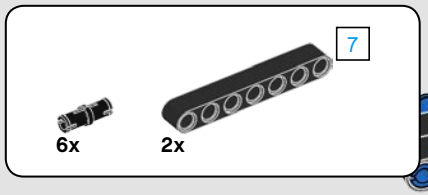

191

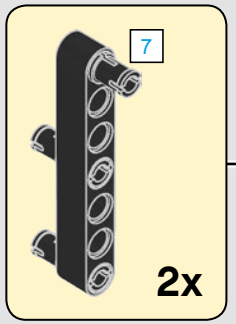

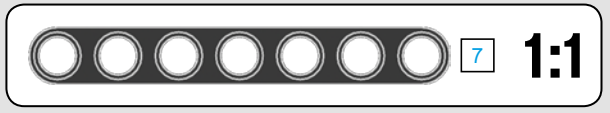

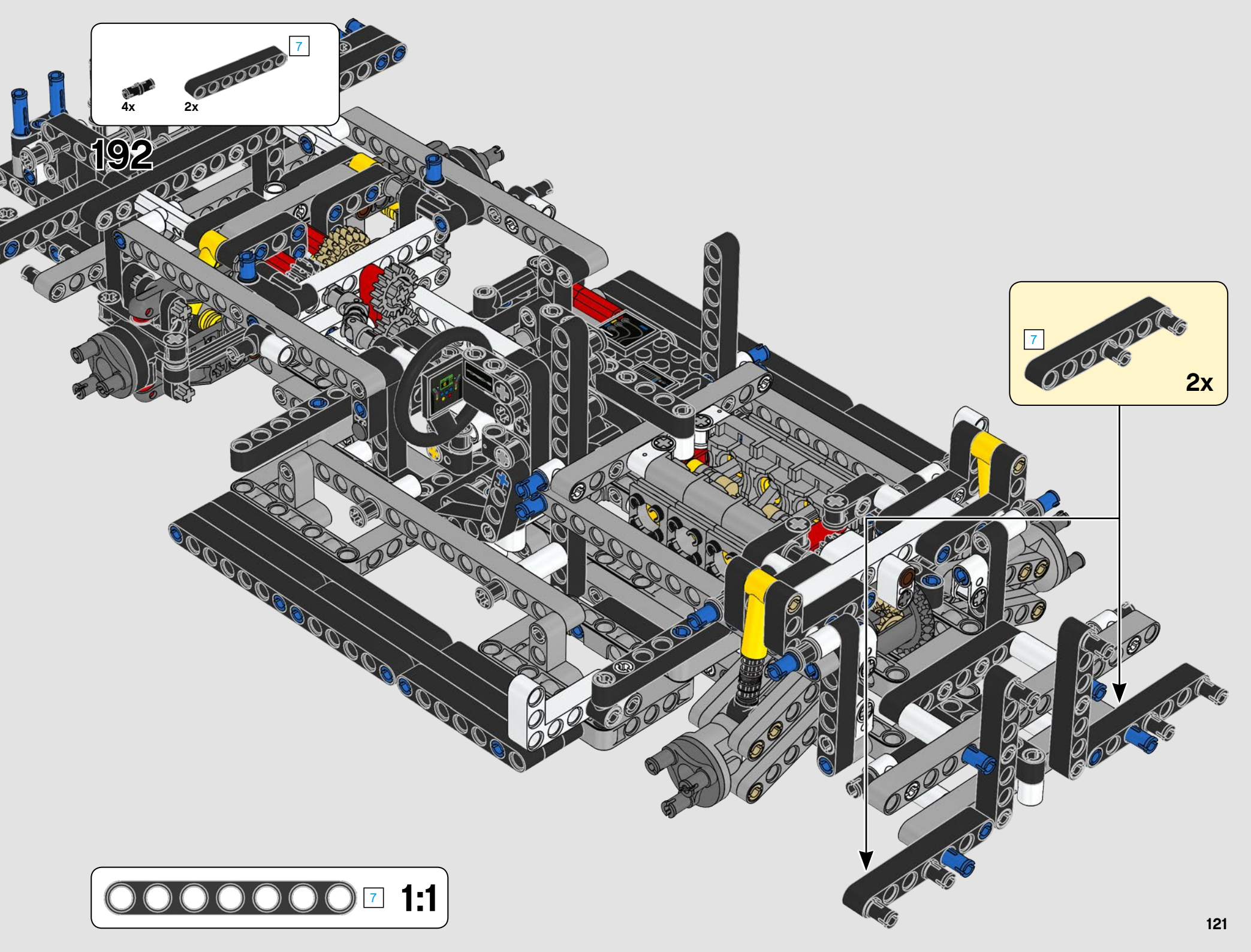
7
4x
2x
192
7
2x
7
1:1

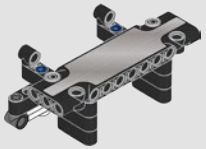

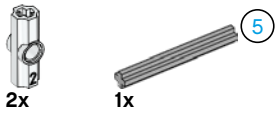

193

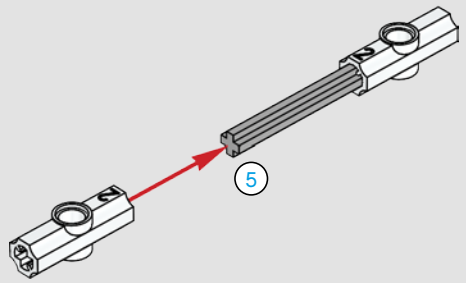

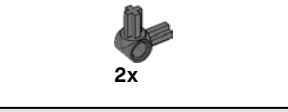

194

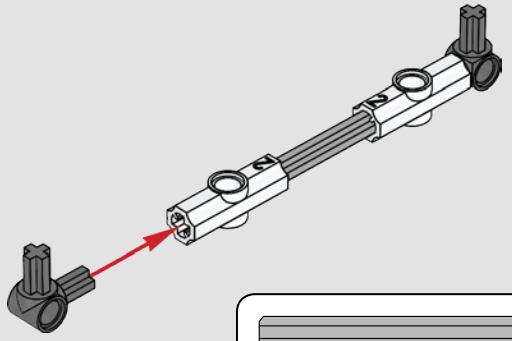

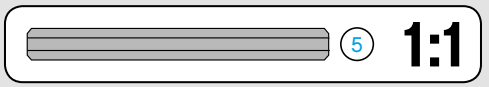

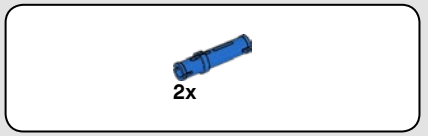

195

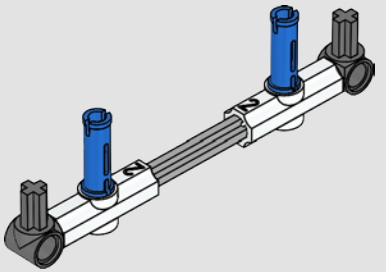

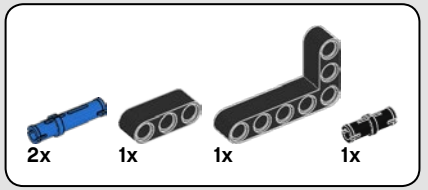

196

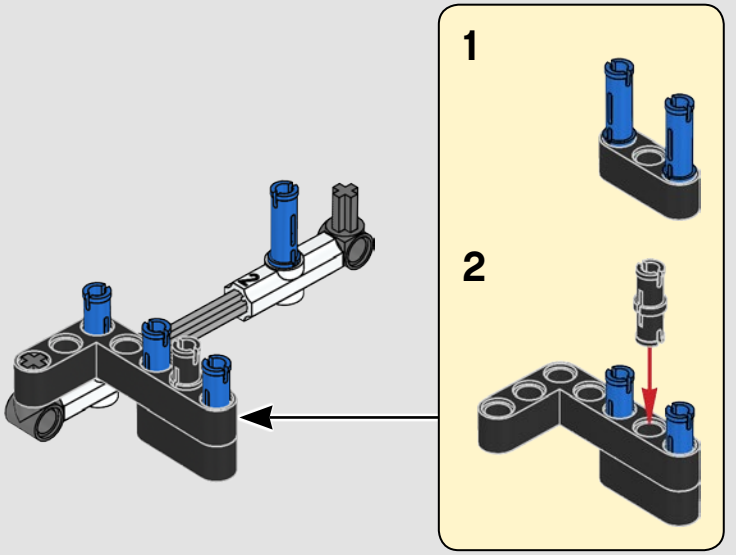

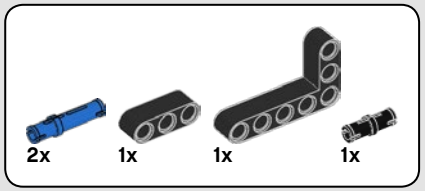

197

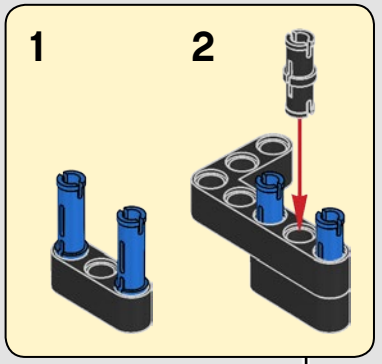

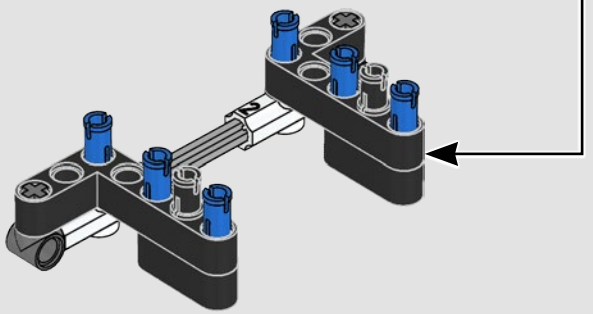

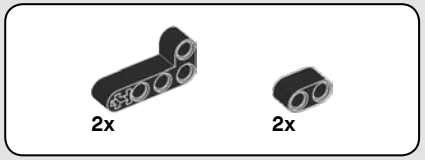

198

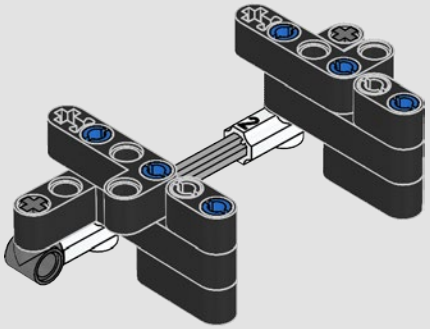

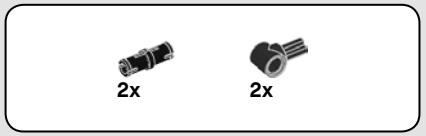

199

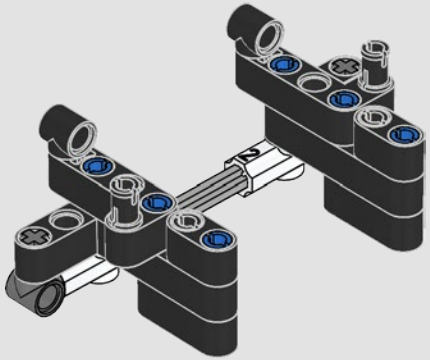

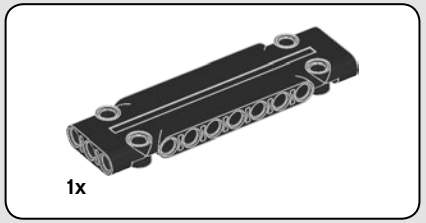

200

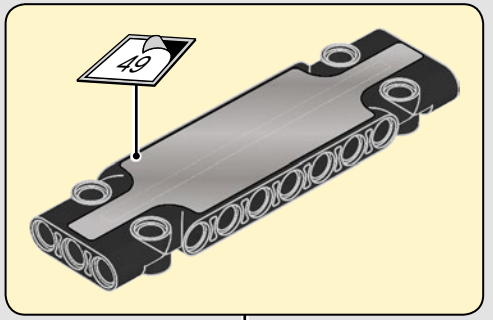

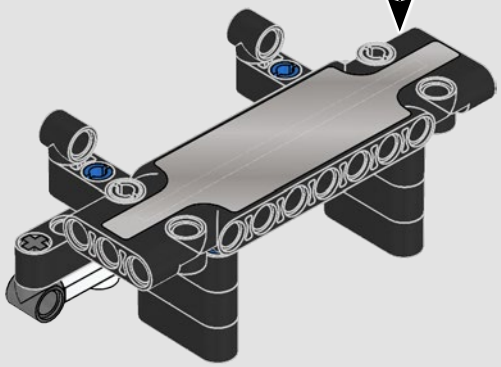

201

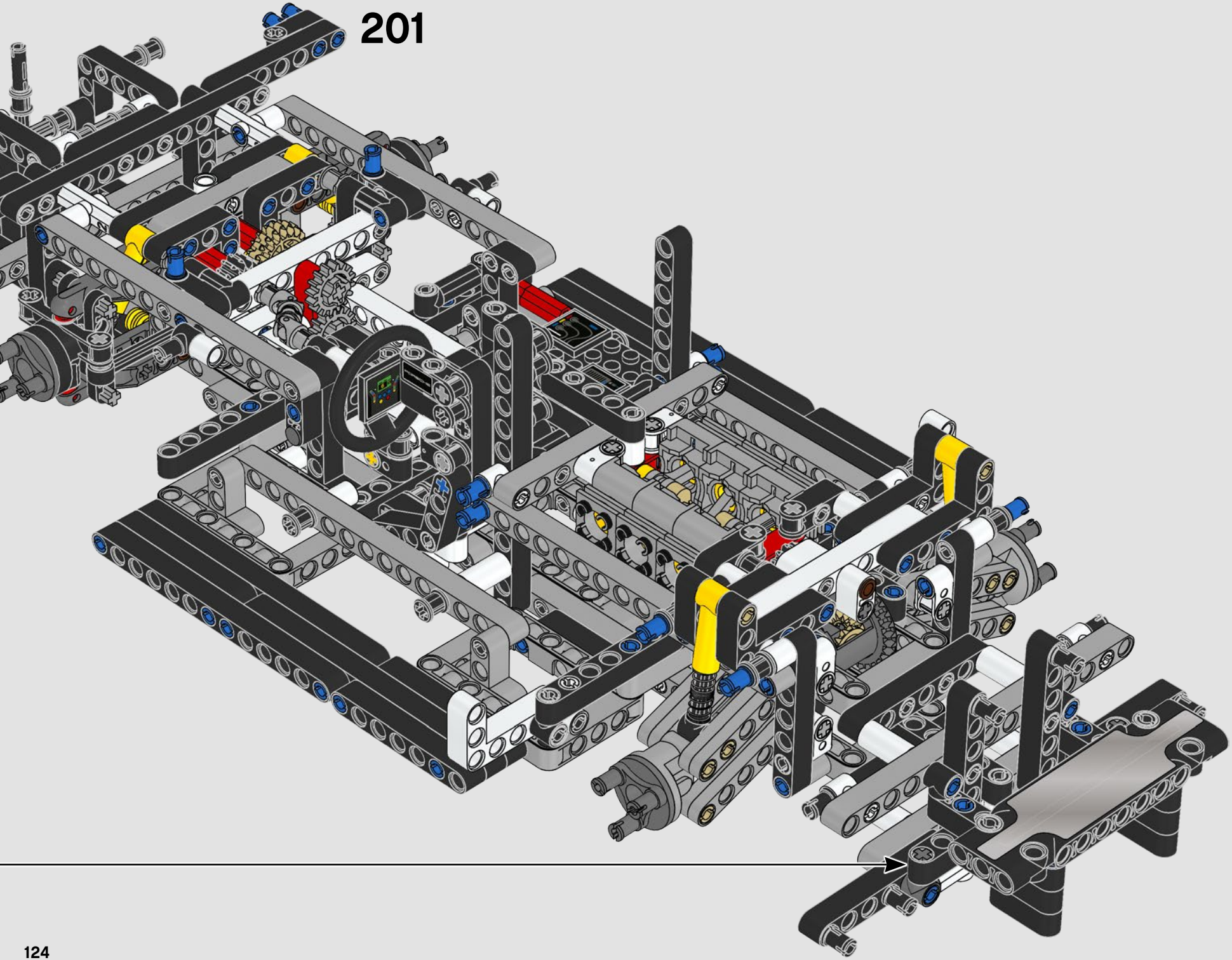

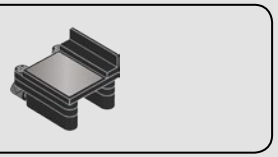



202

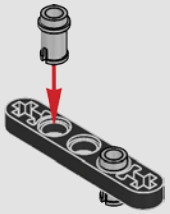



203

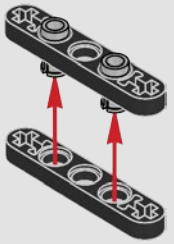



204

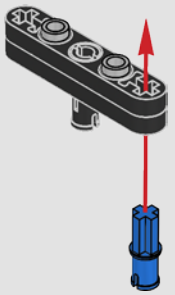



205

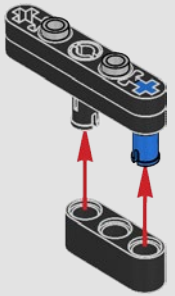



206

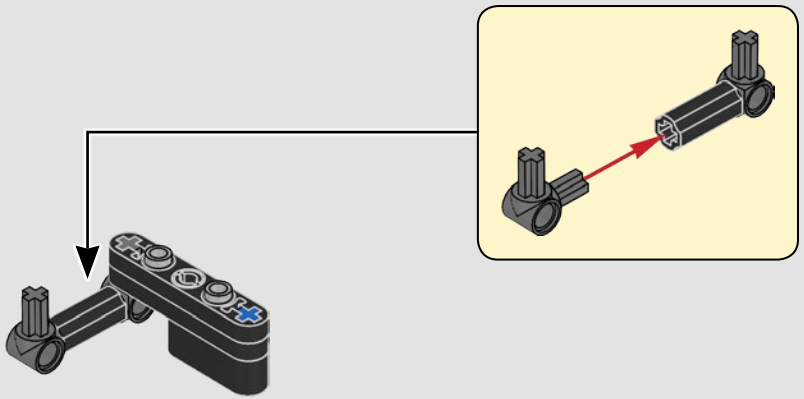

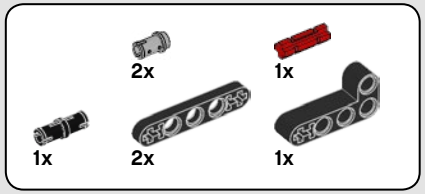

207

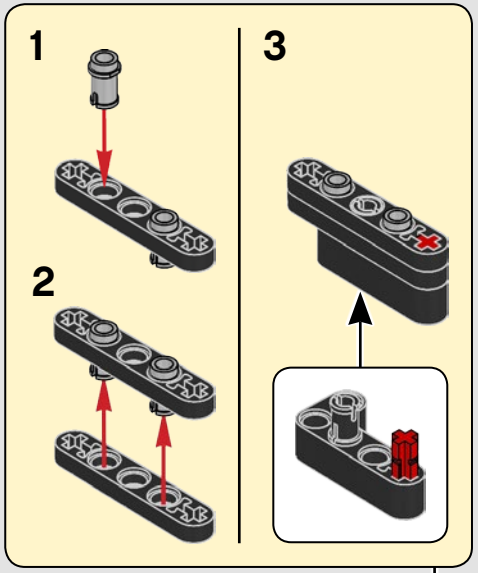

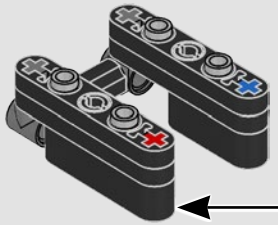

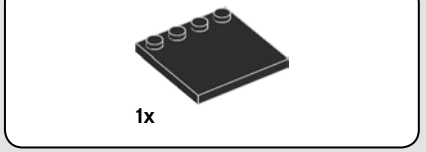

208

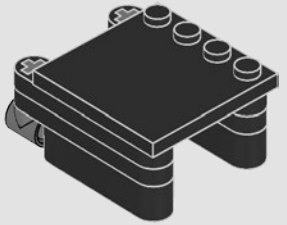

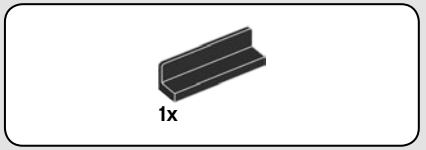

209

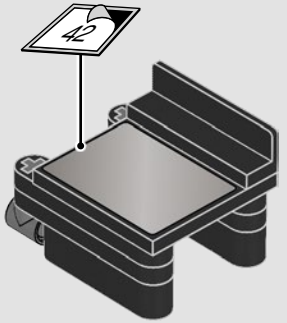

210

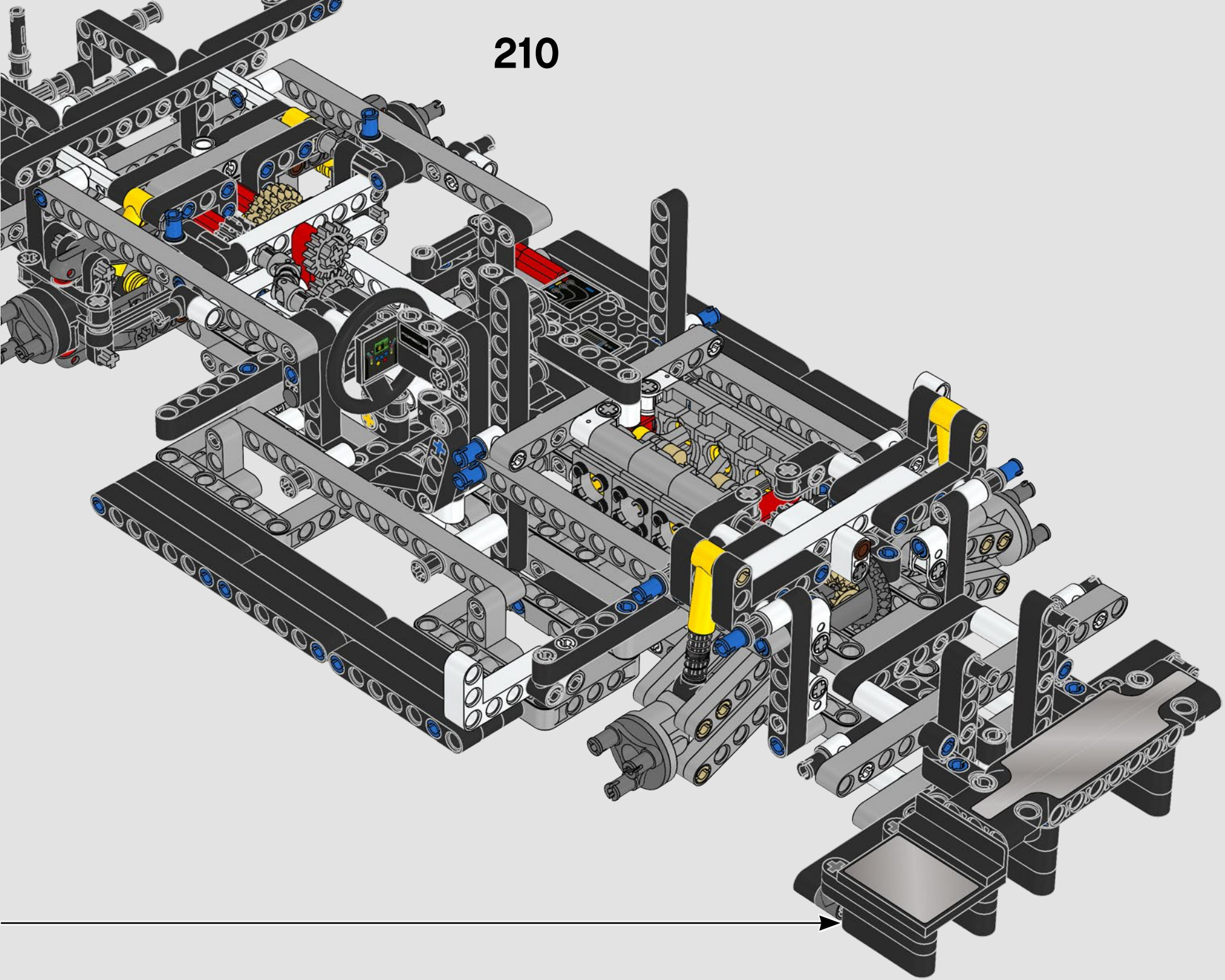

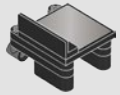



211

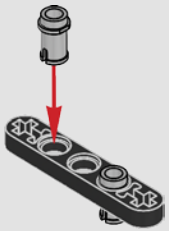



212

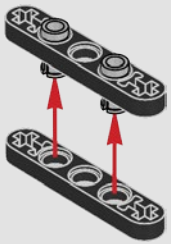



213

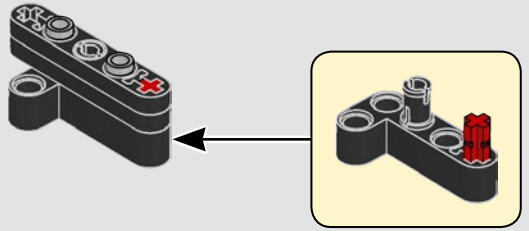

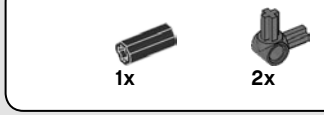

214

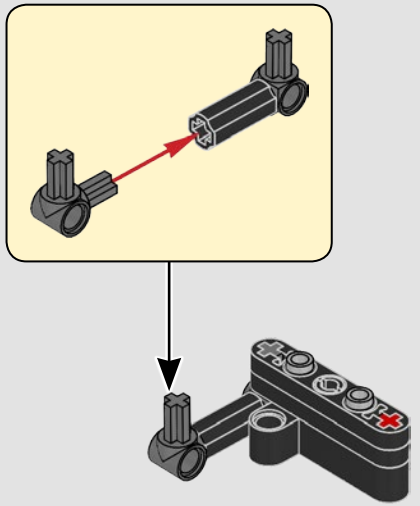

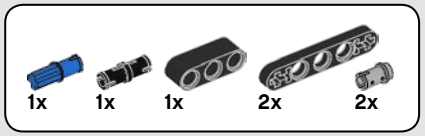

215

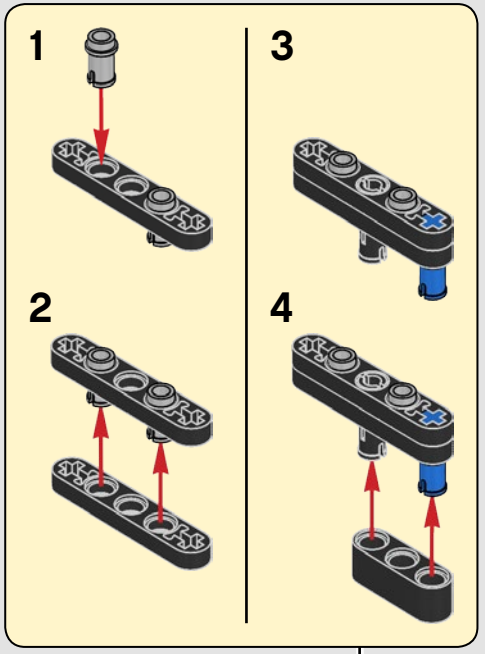

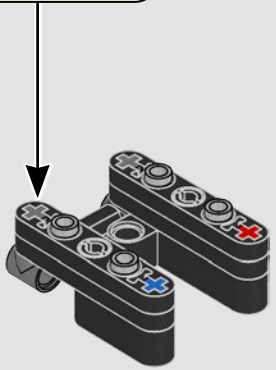

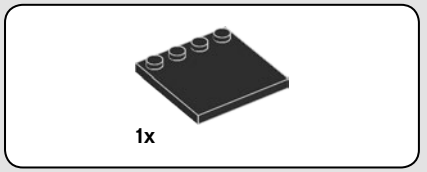

216

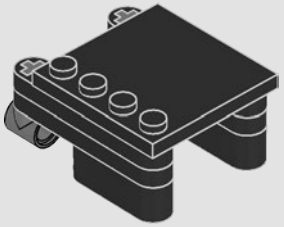

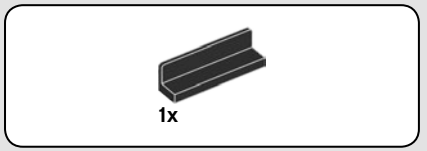

217

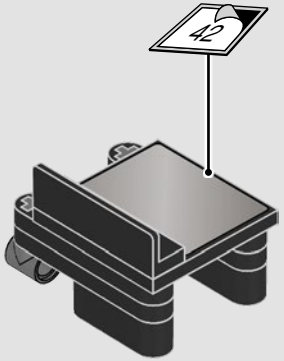

218

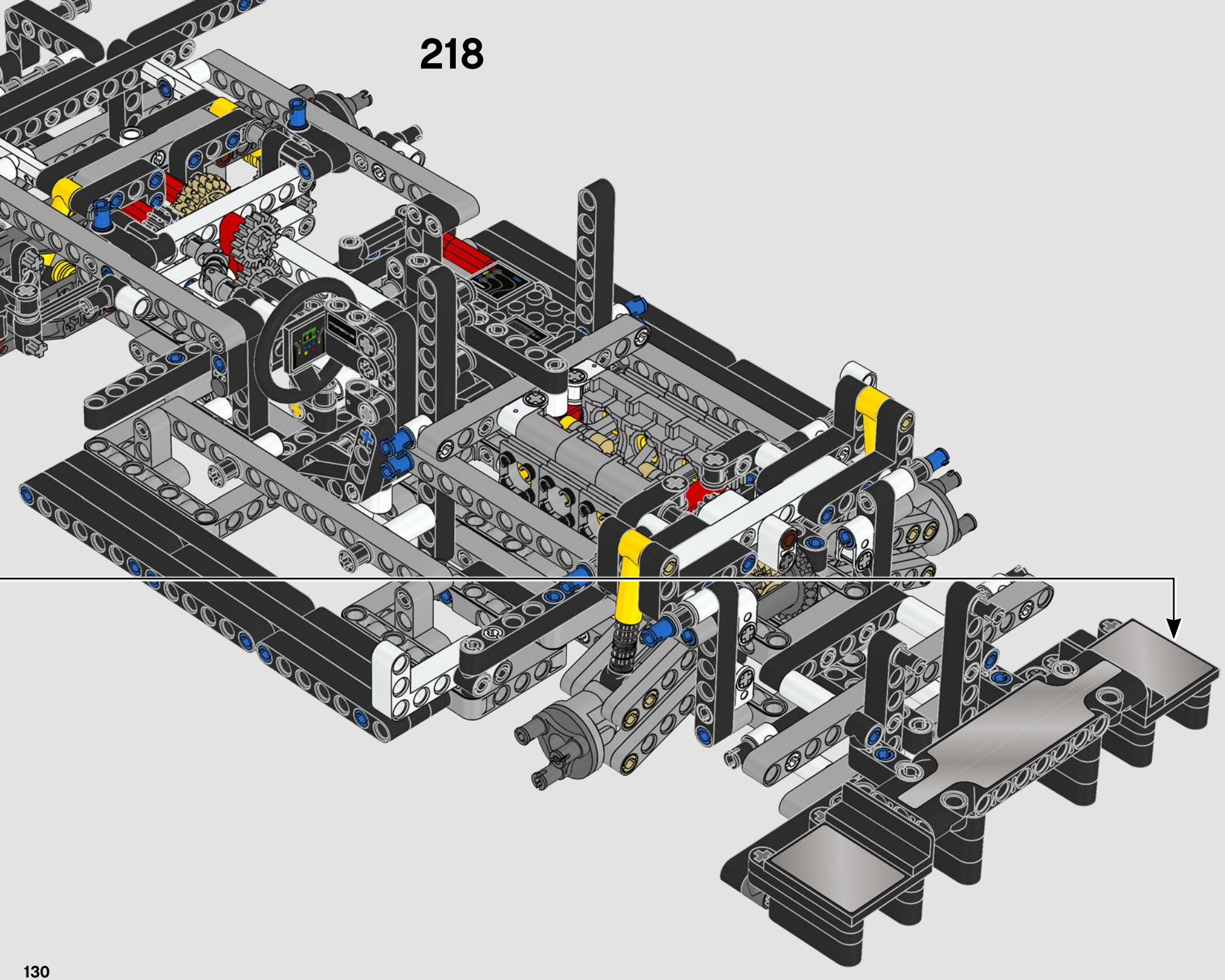

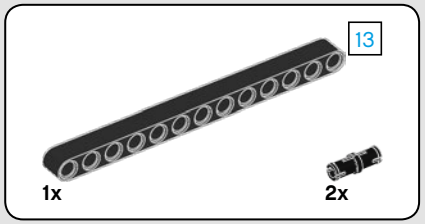

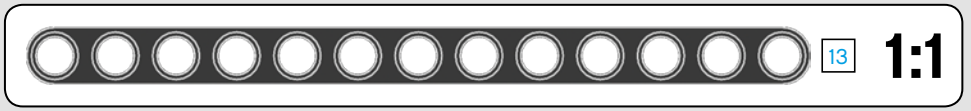

219

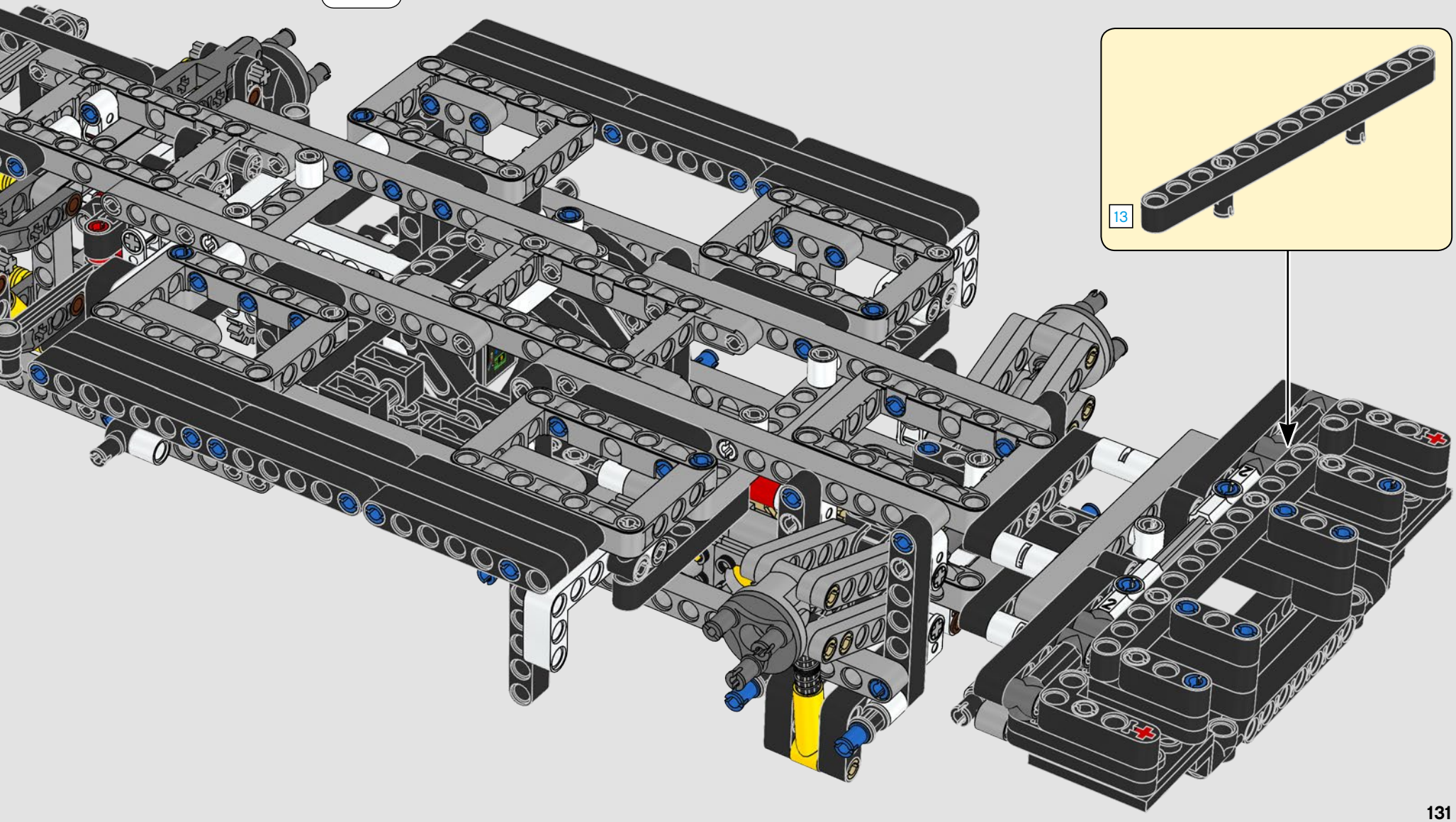

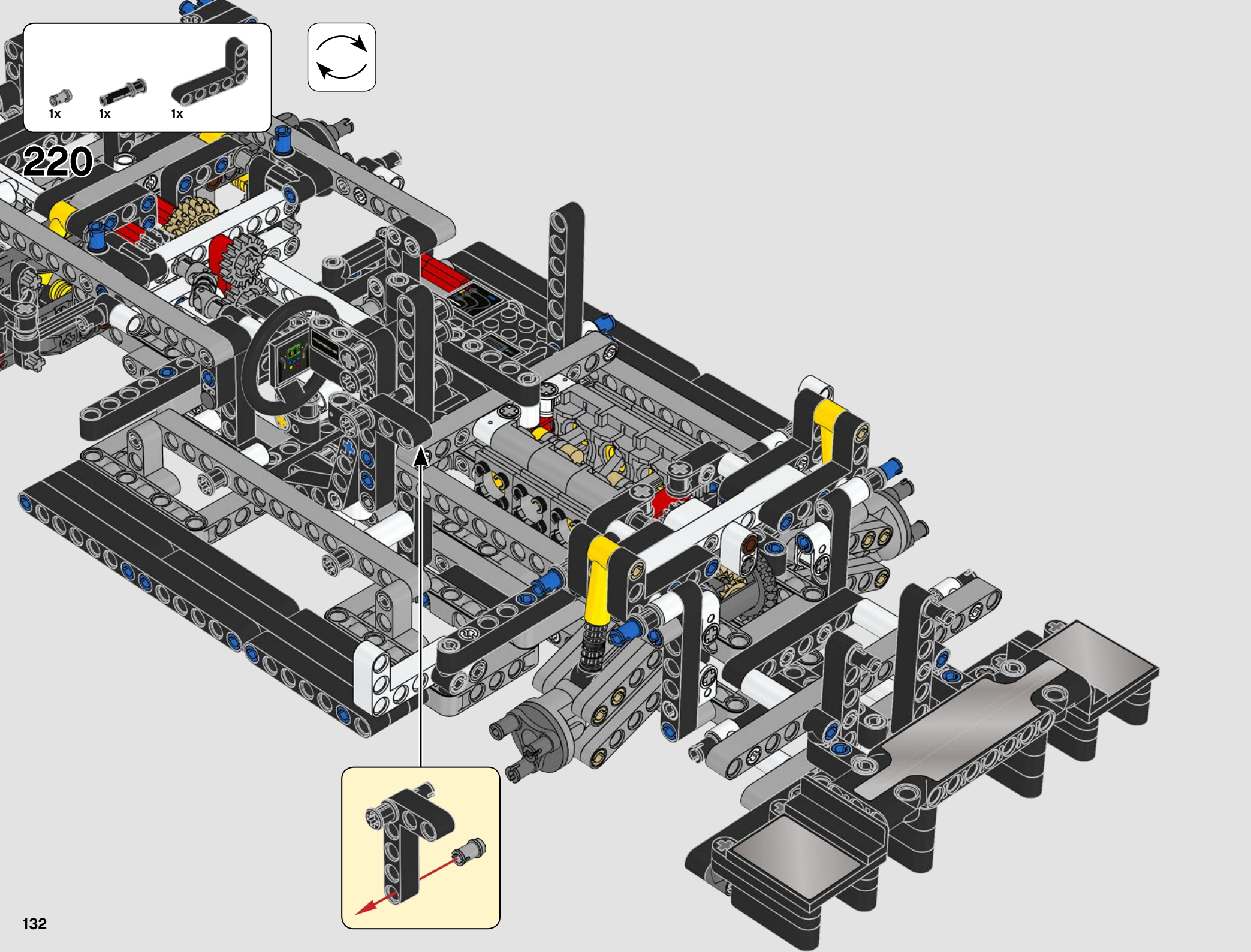
1x
1x
1x
220

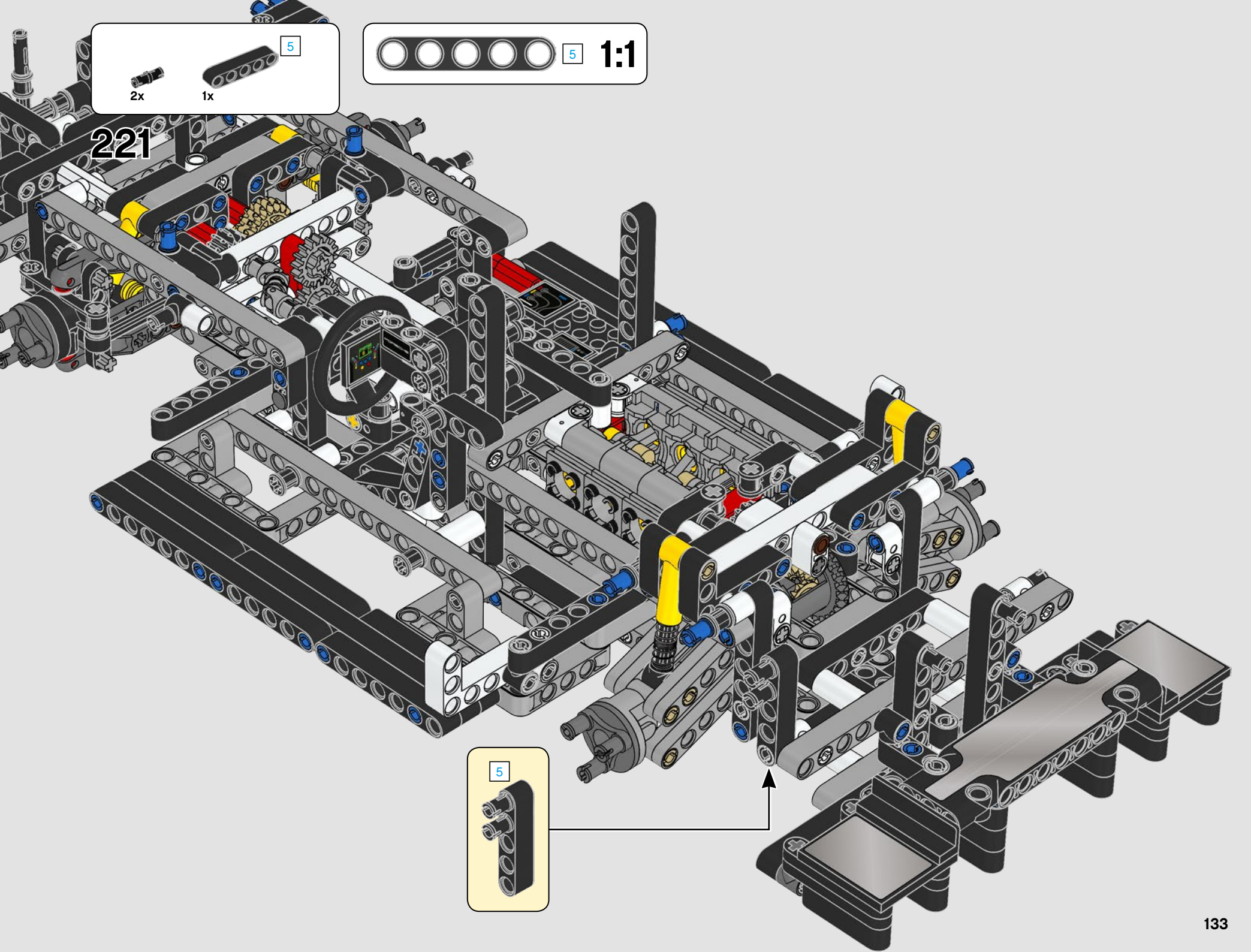
5
2x
1x
5
1:1
221
5

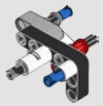



222

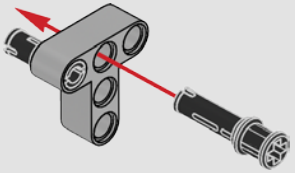

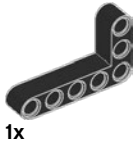

223

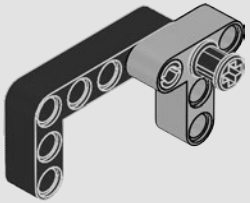

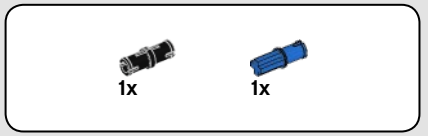

224

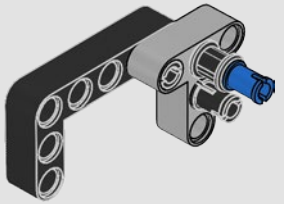

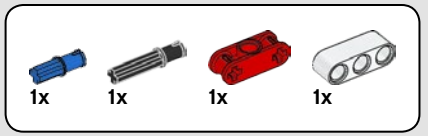

225

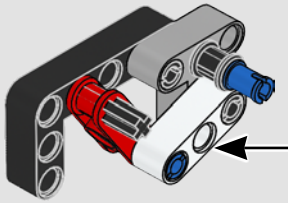

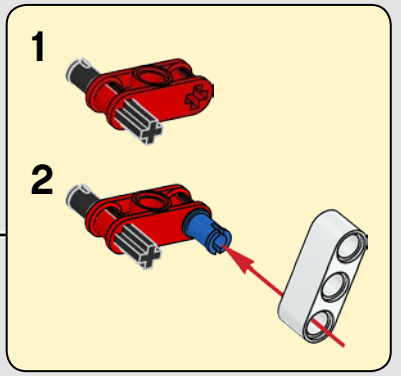

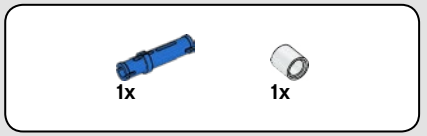

226

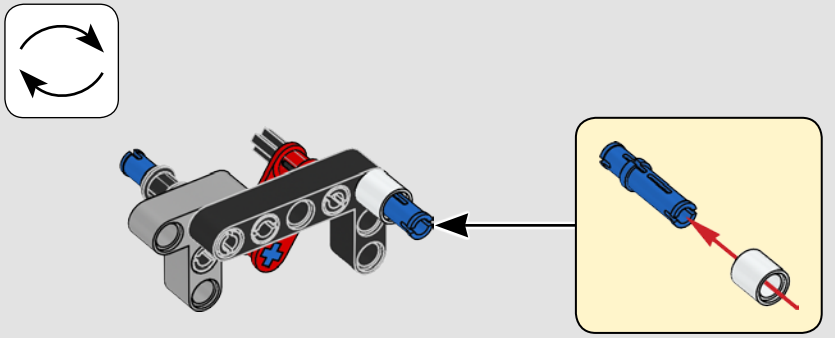

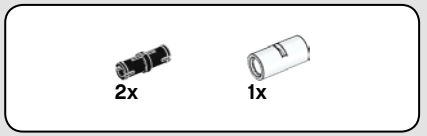

227

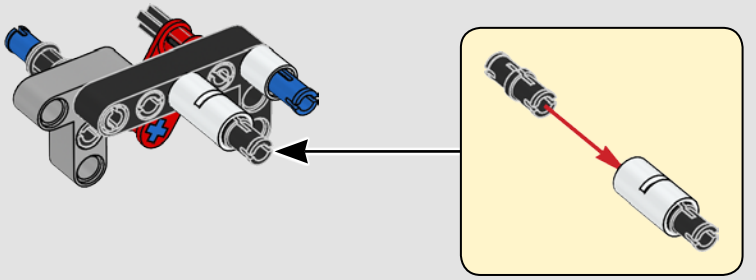

228

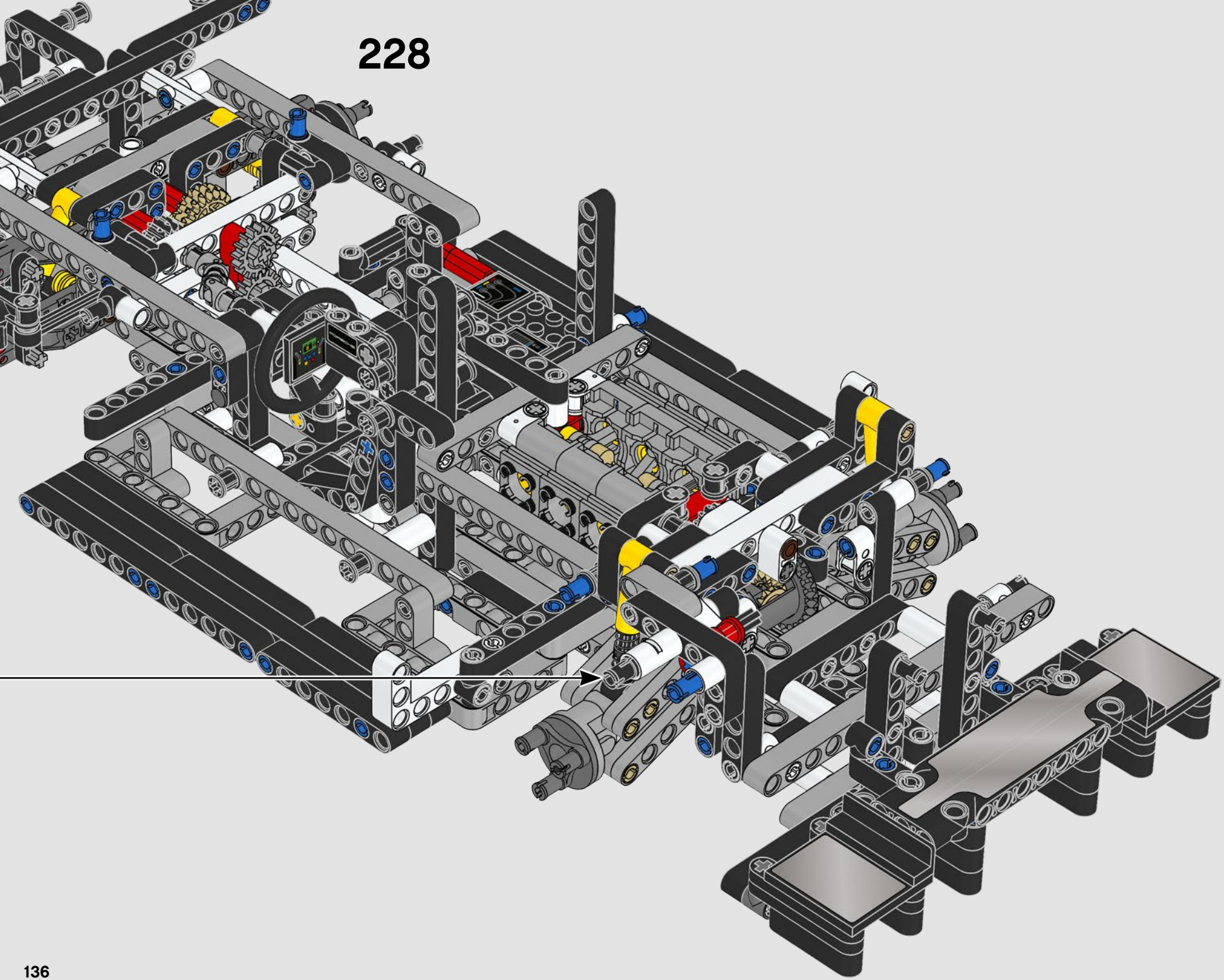

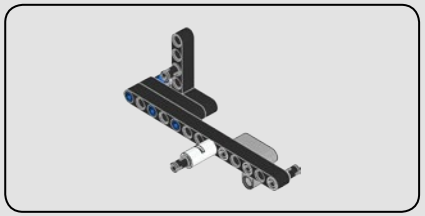

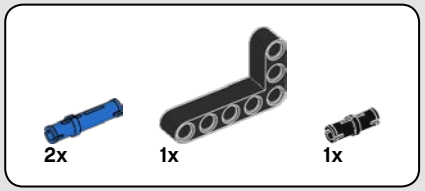

229

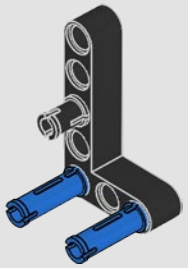

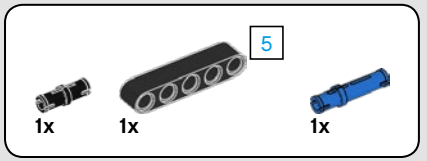

230

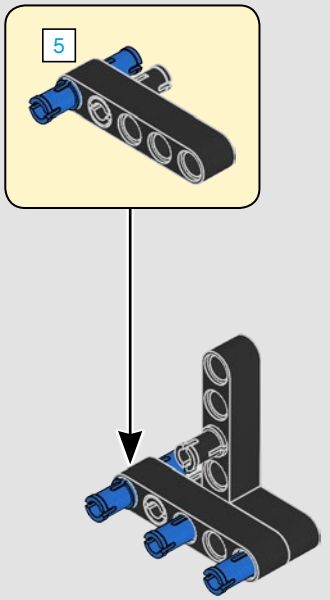

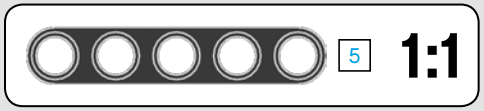

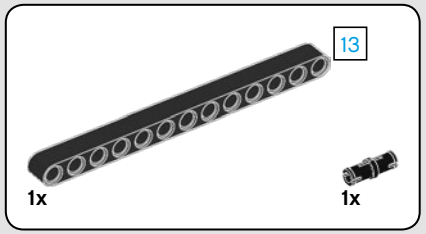

231

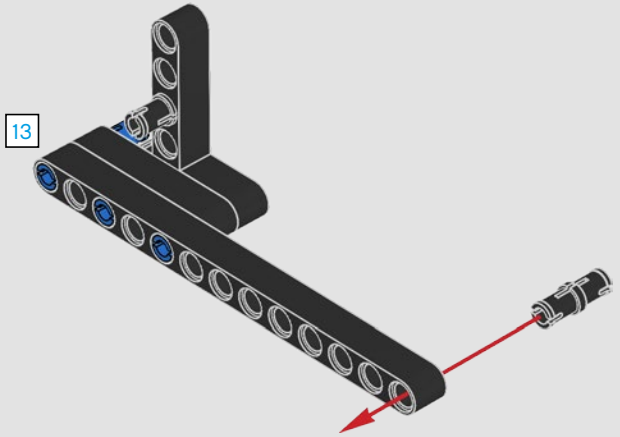

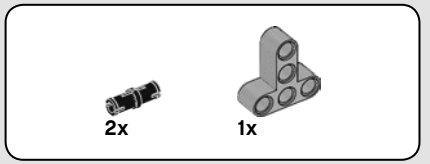

232

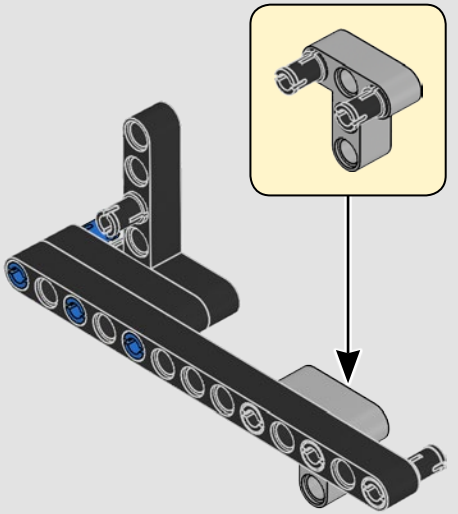

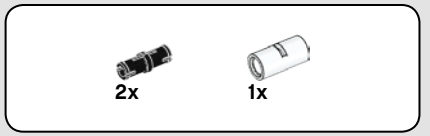

233

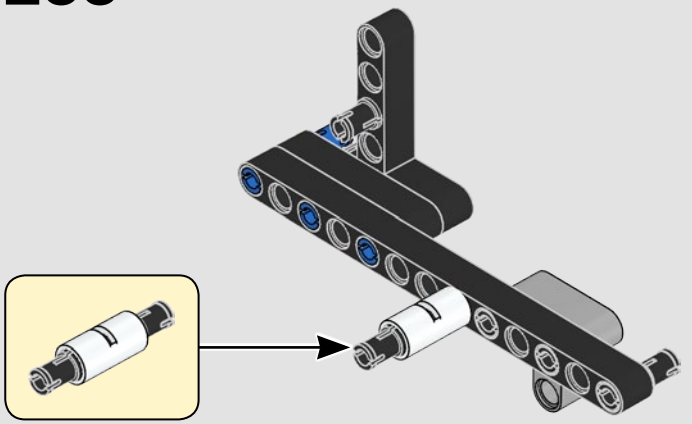

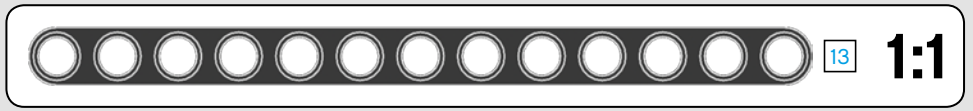

234

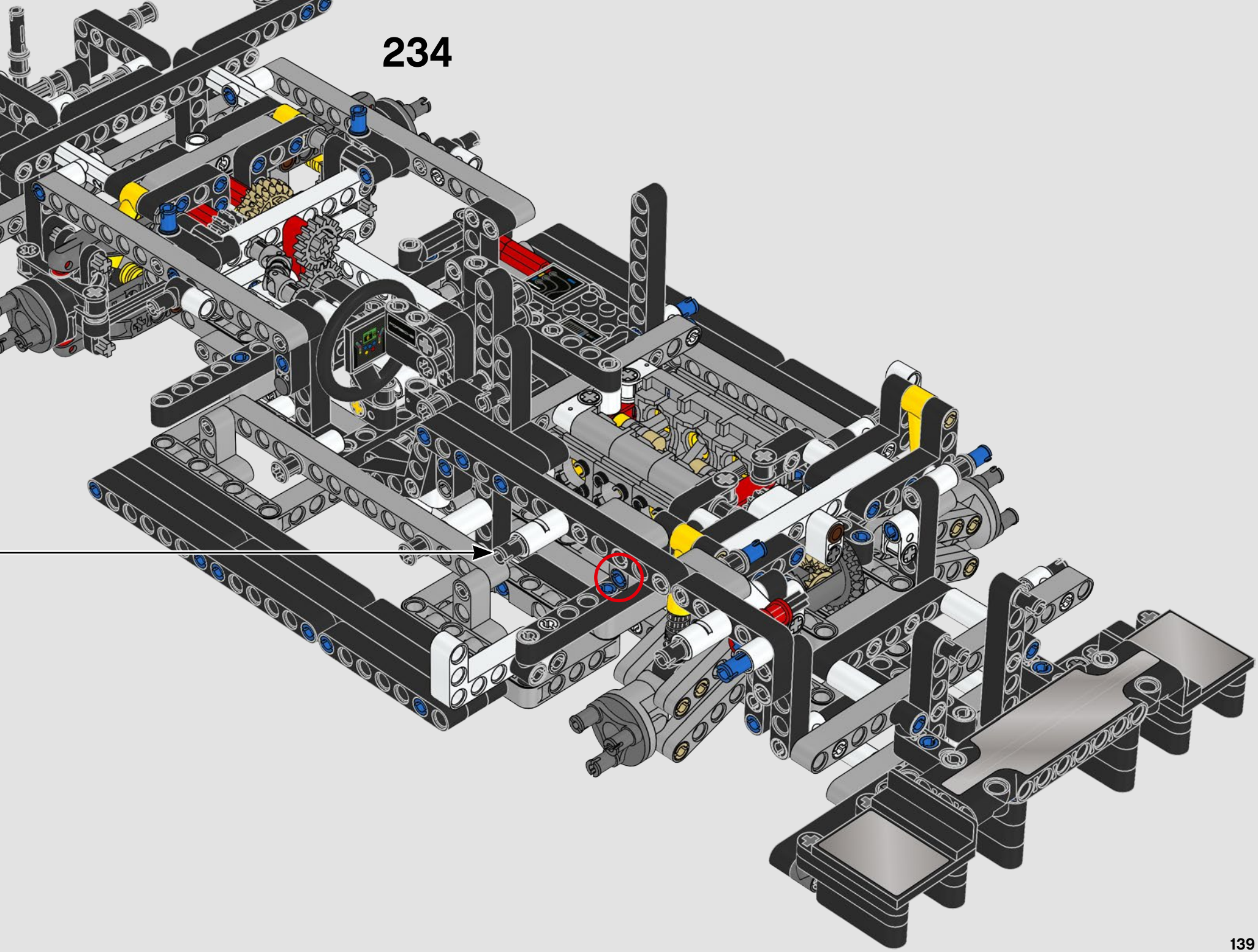

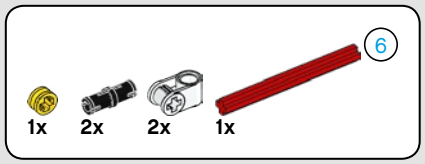

235

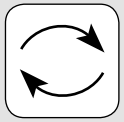

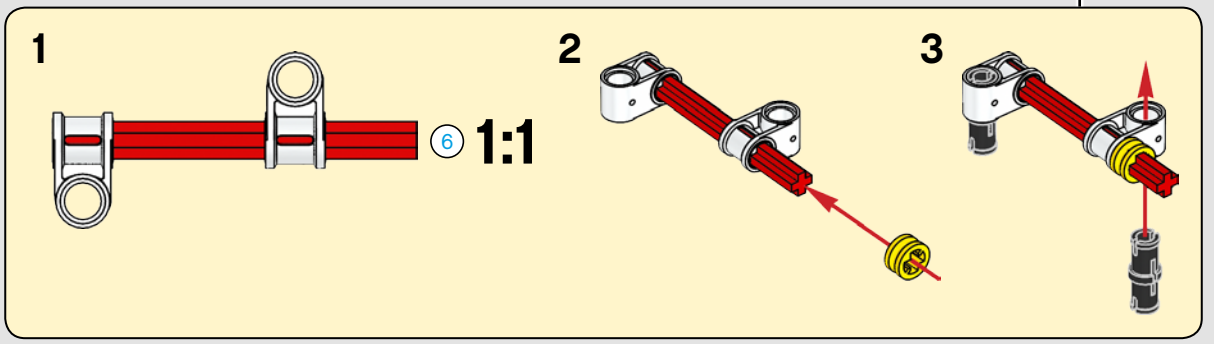

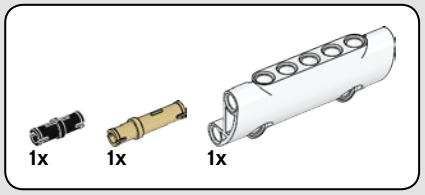

236

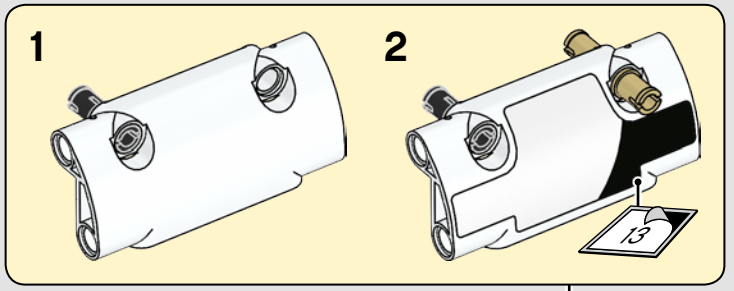



1x

237

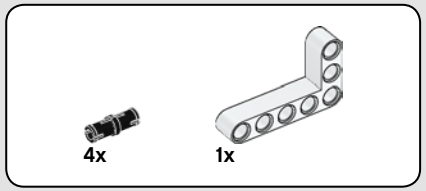

238

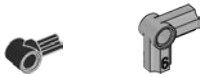

239

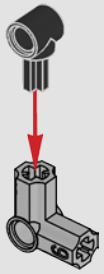



240

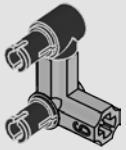

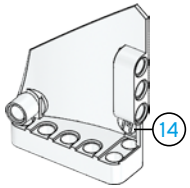

241

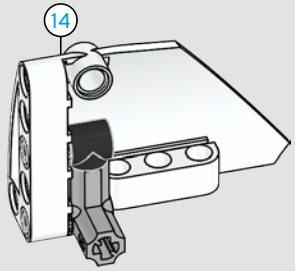

242

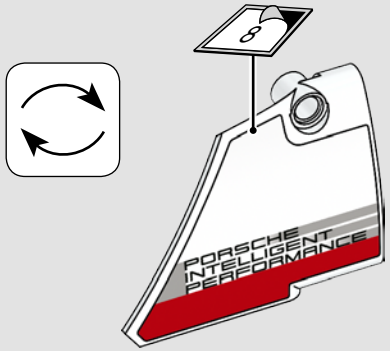

243

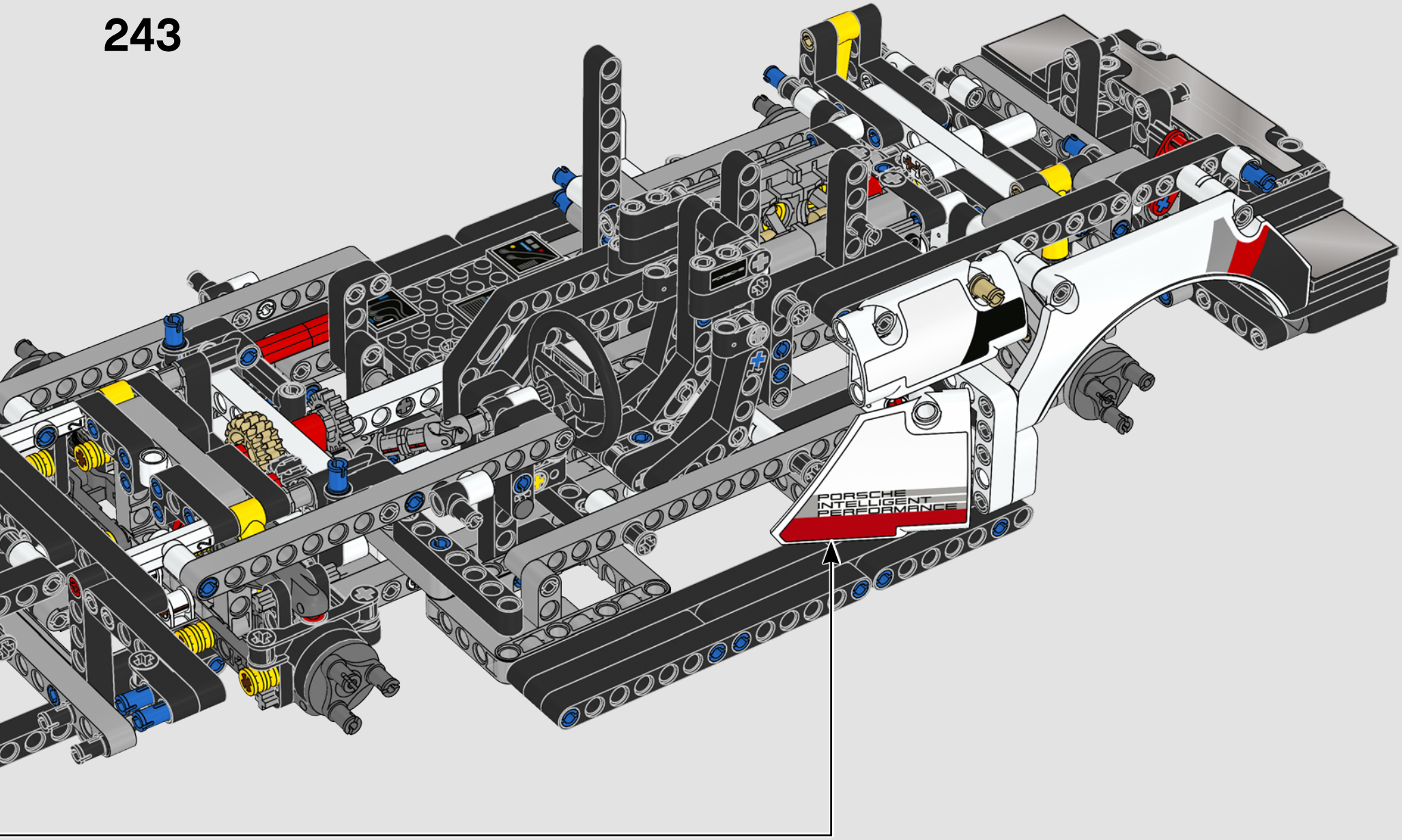

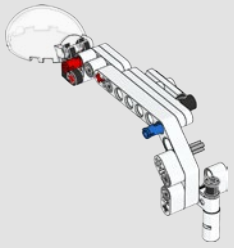





244

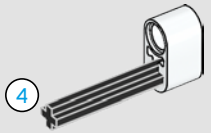



245

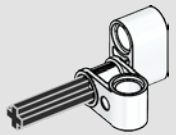



246

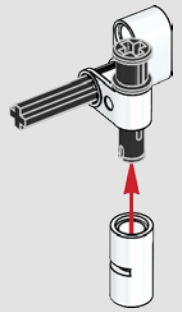

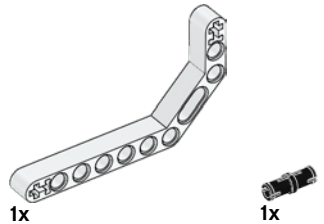

247

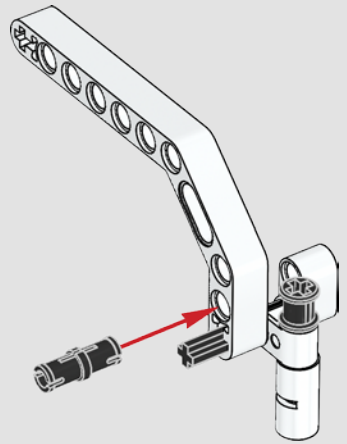



248

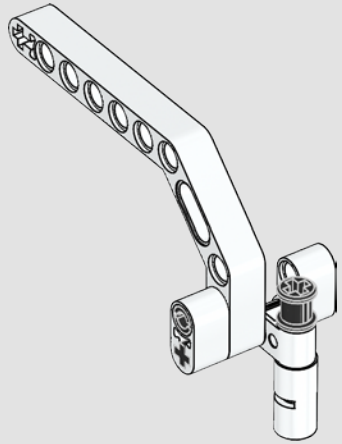



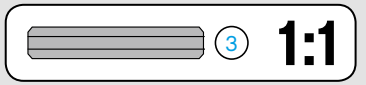

249

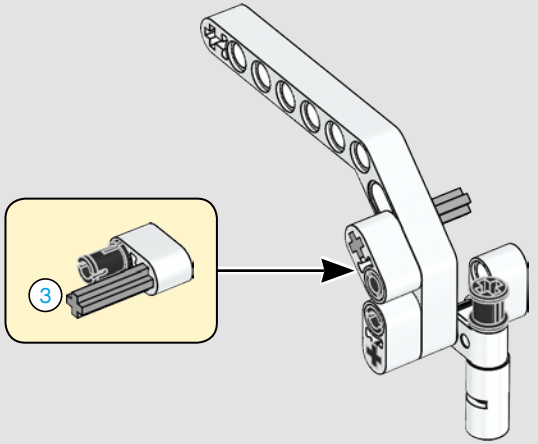

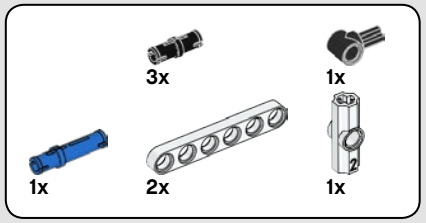

250

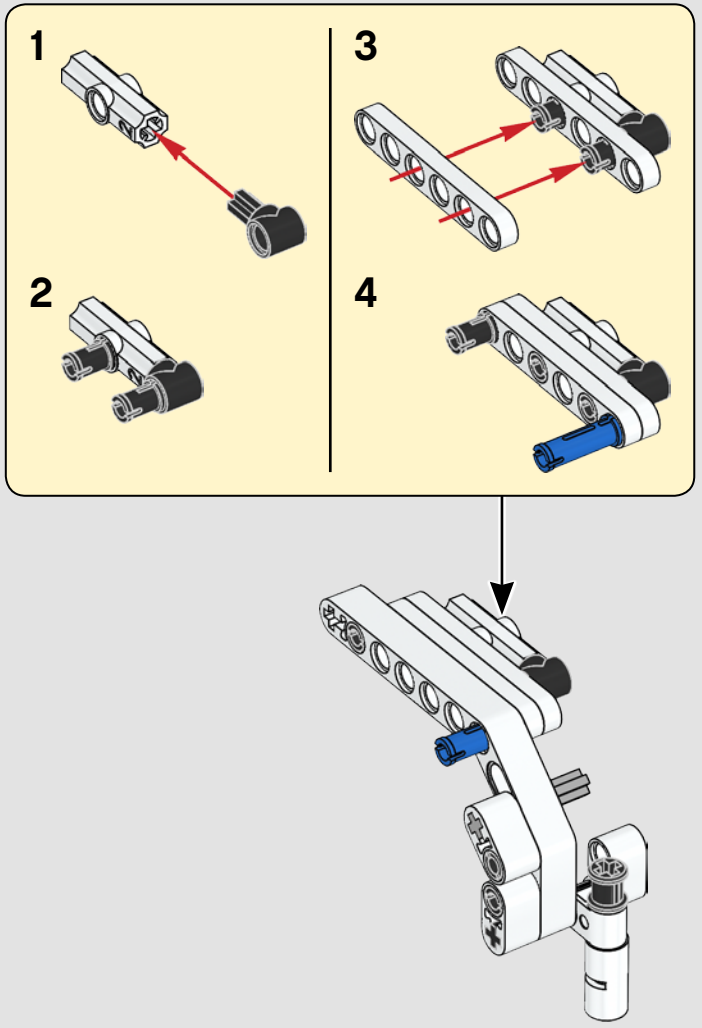

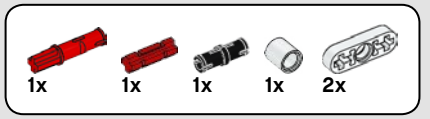

251

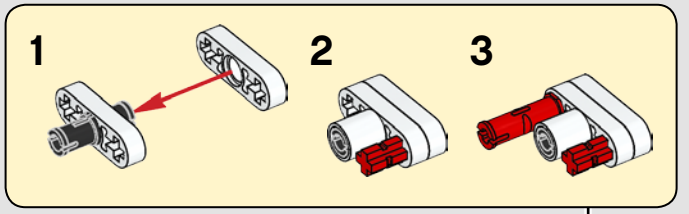

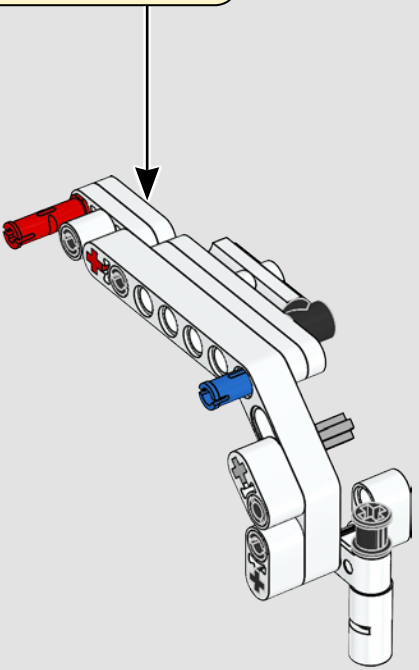

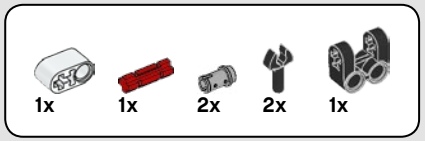

252

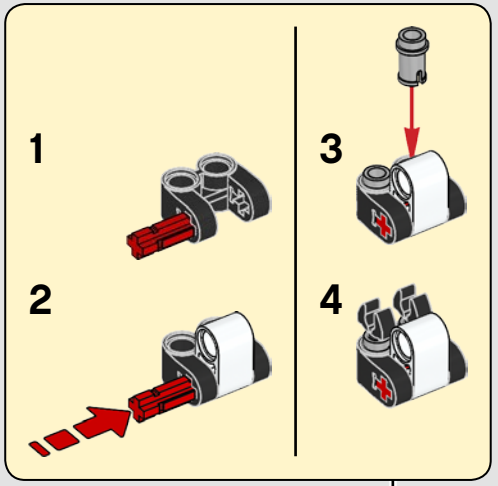

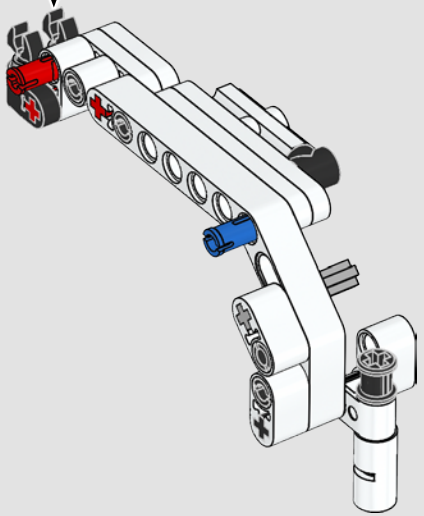

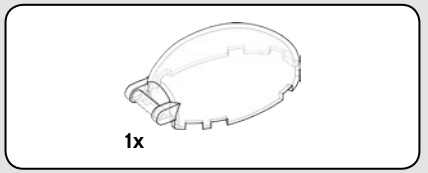

253

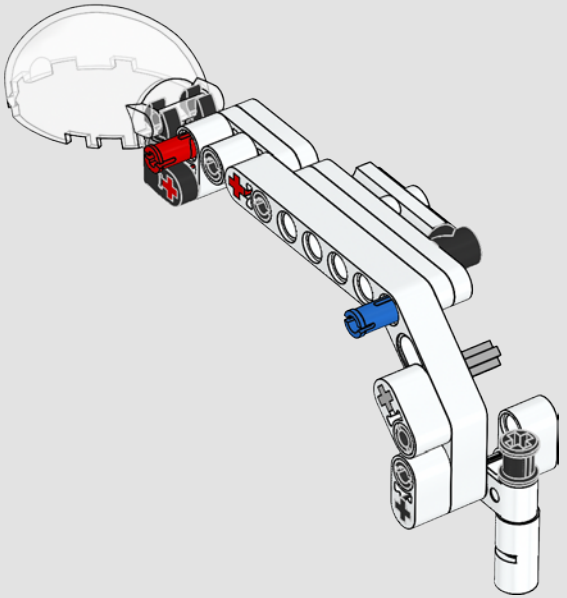

254

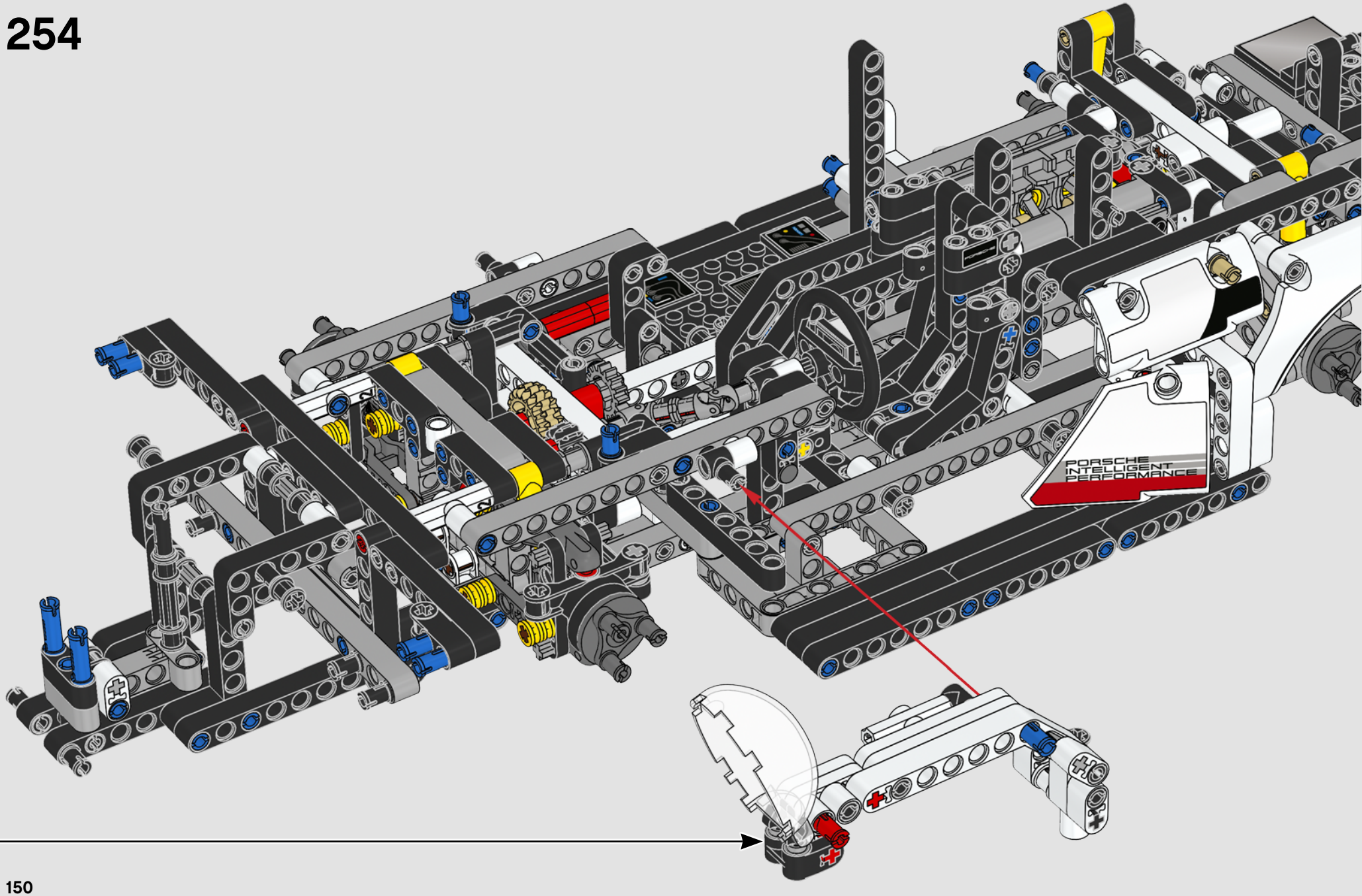

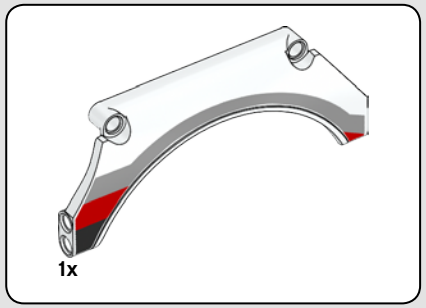

255

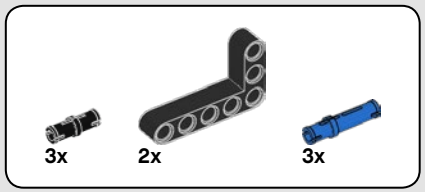

256

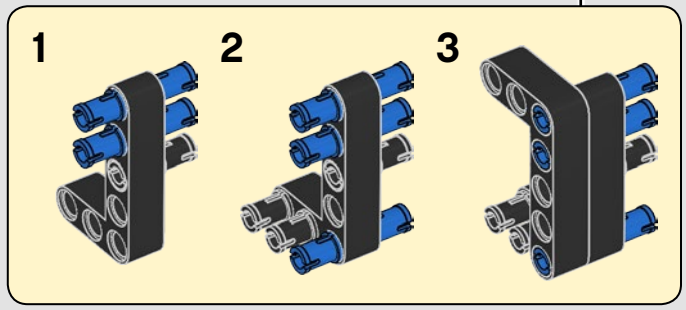

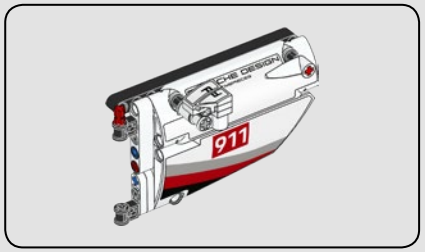

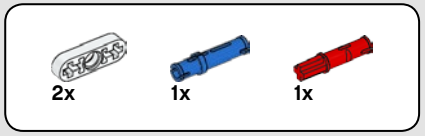

257

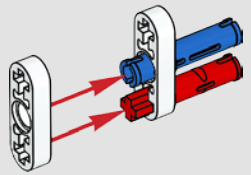

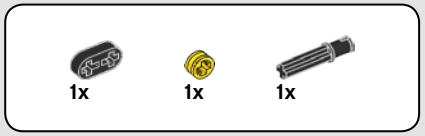

258

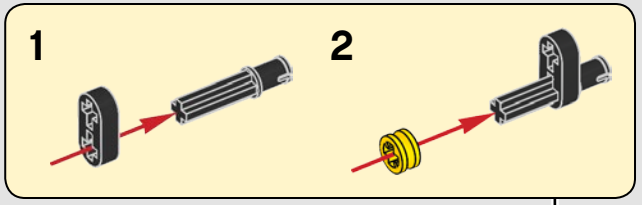

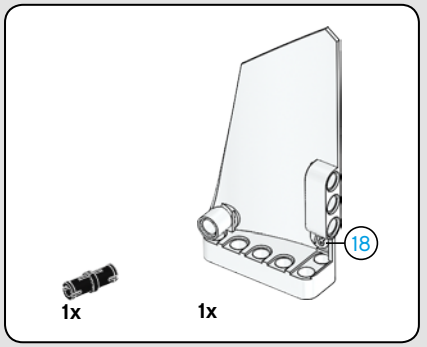

259

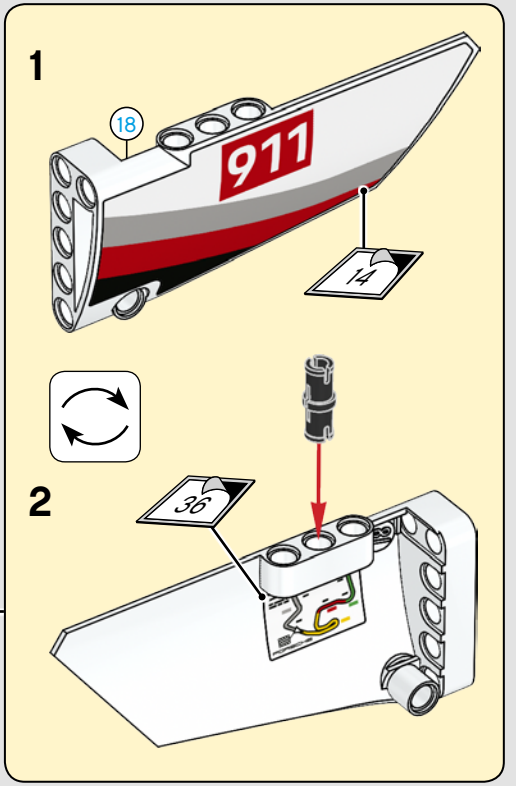

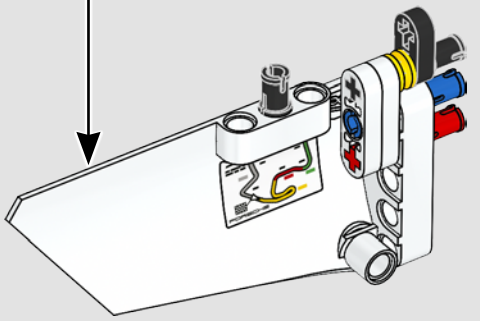

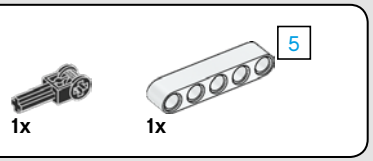

260

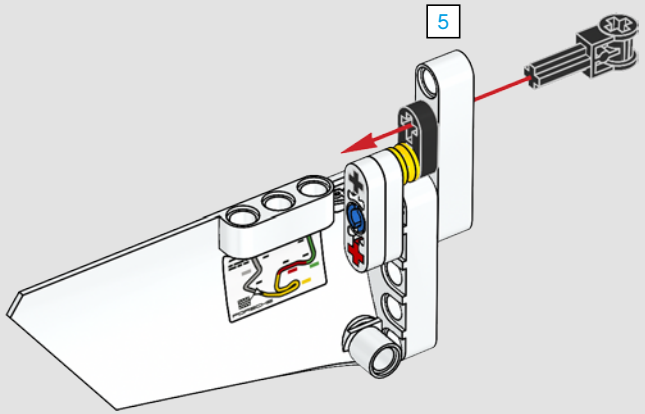

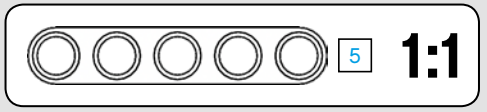

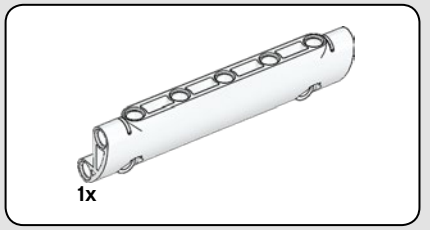

261

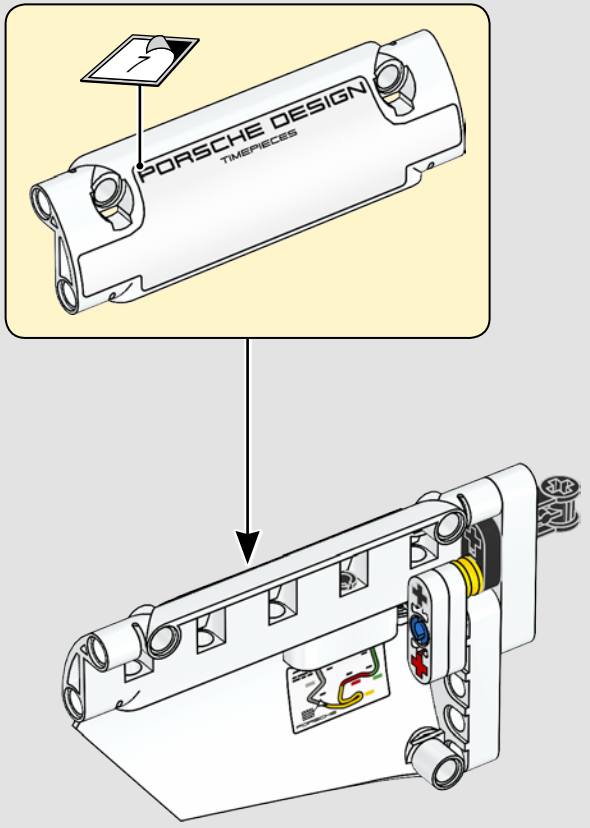



262

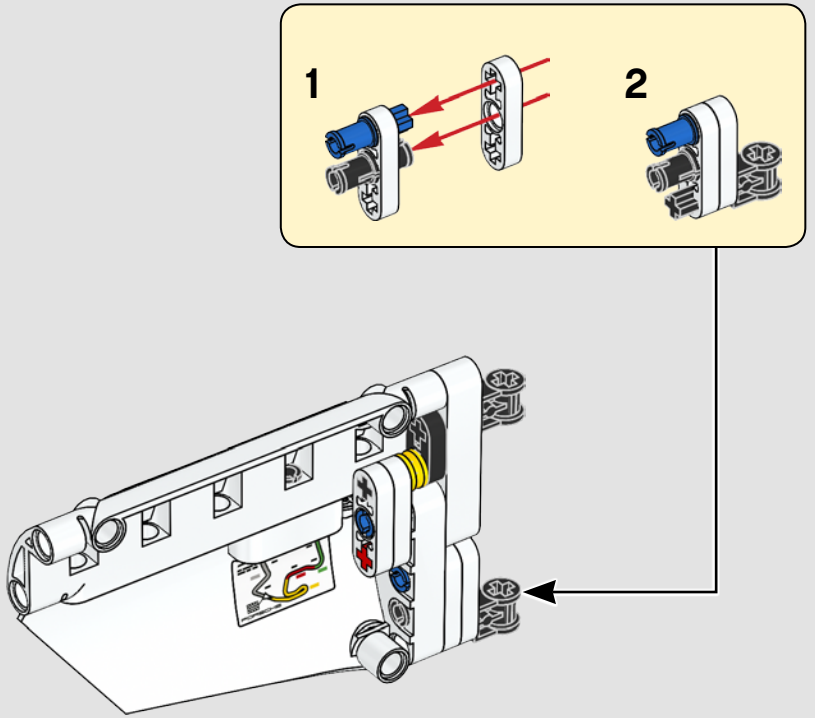

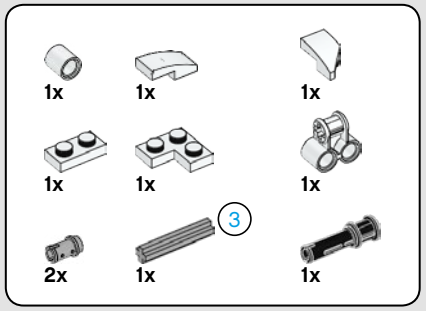

263

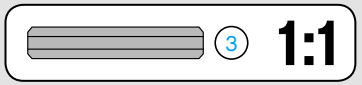

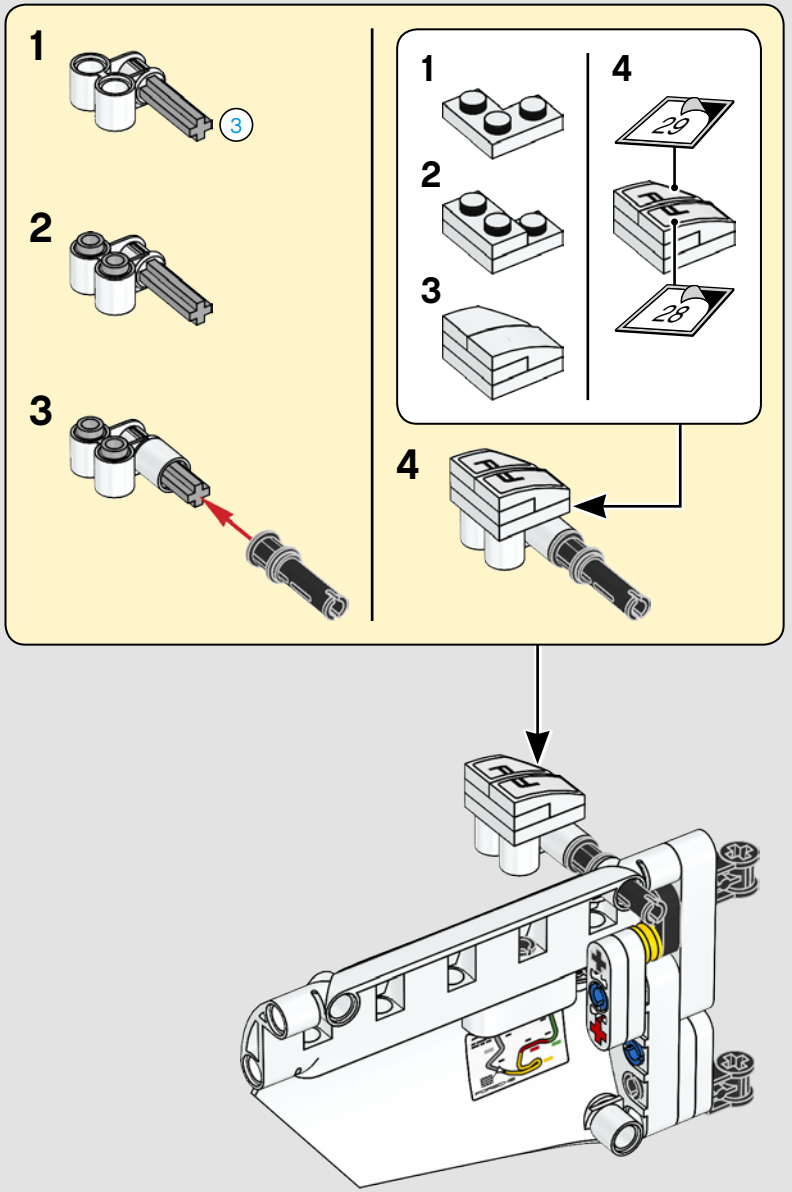



264

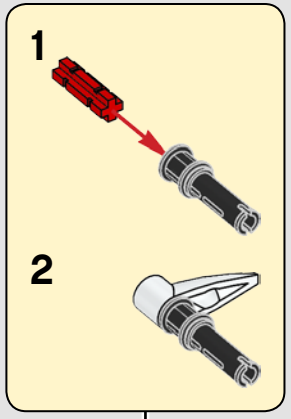

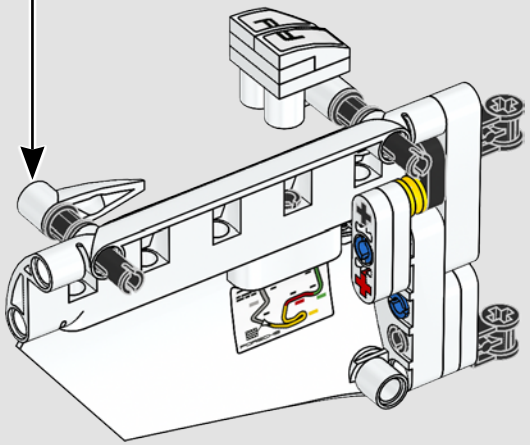



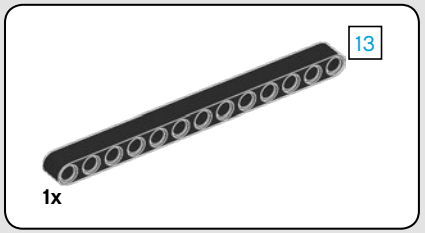

265

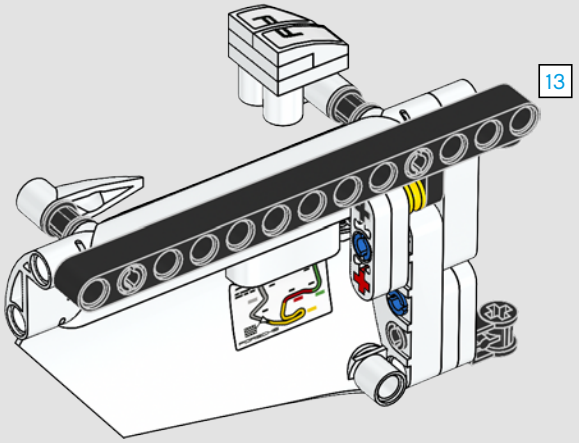

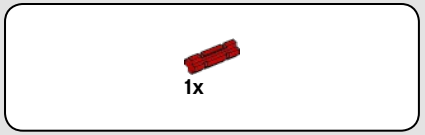

266

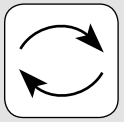

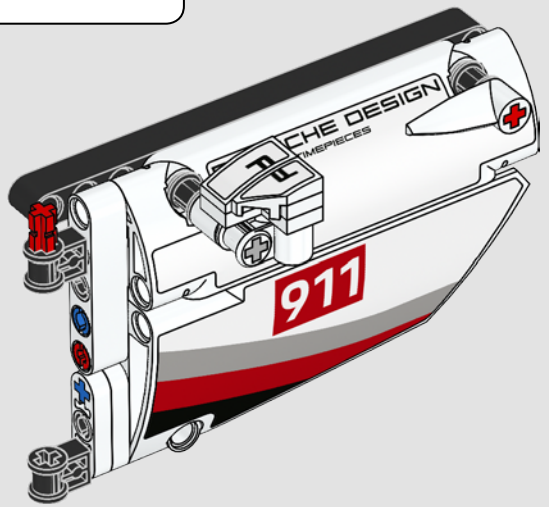

267

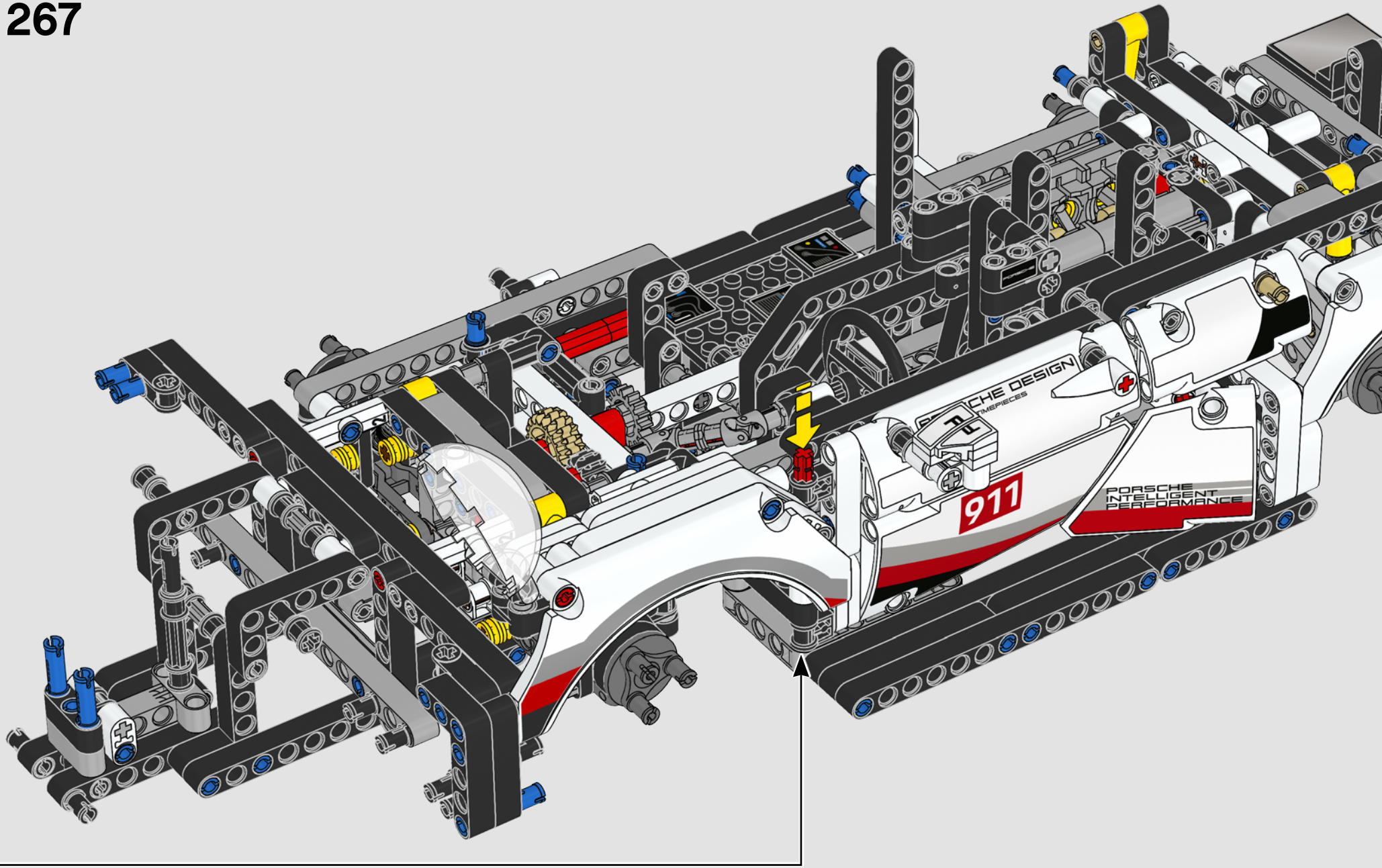

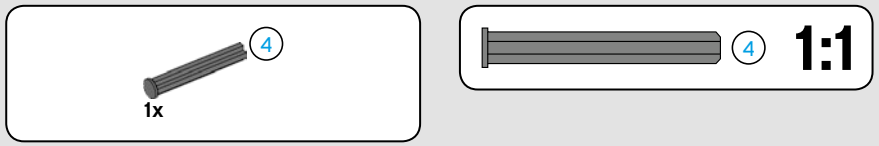

268

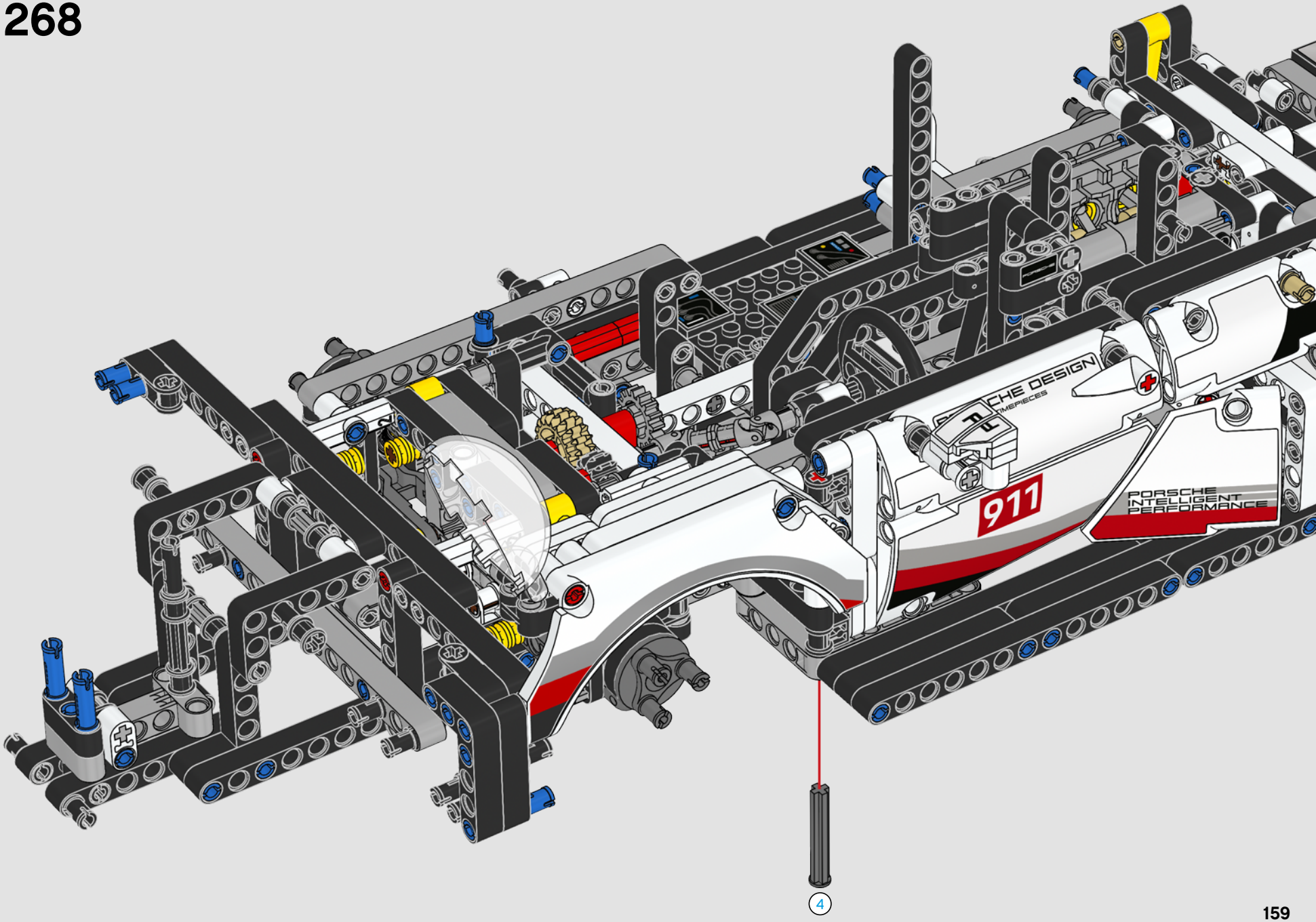

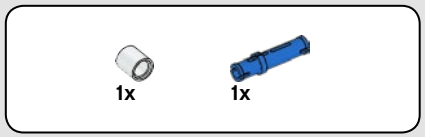

269

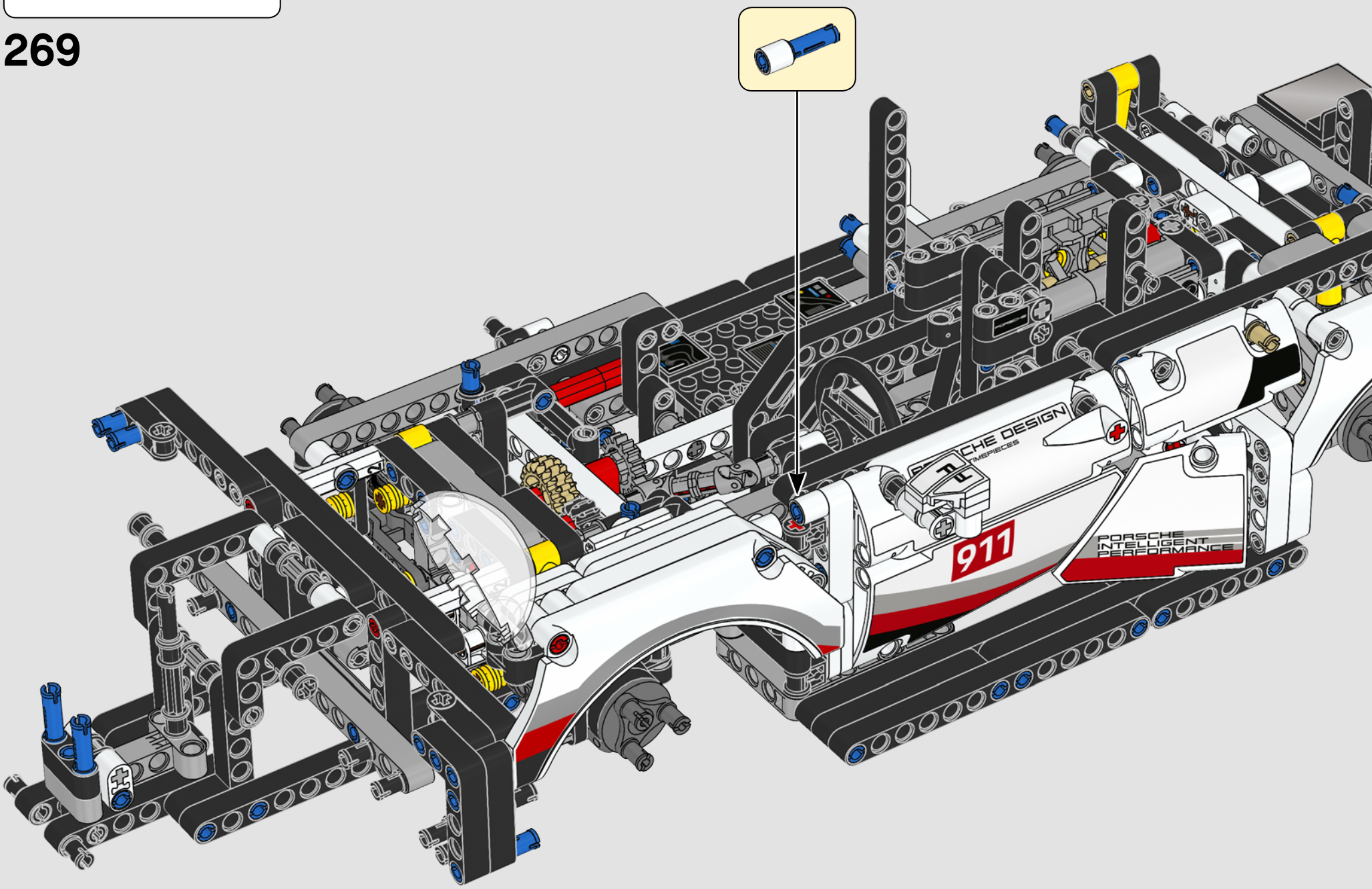

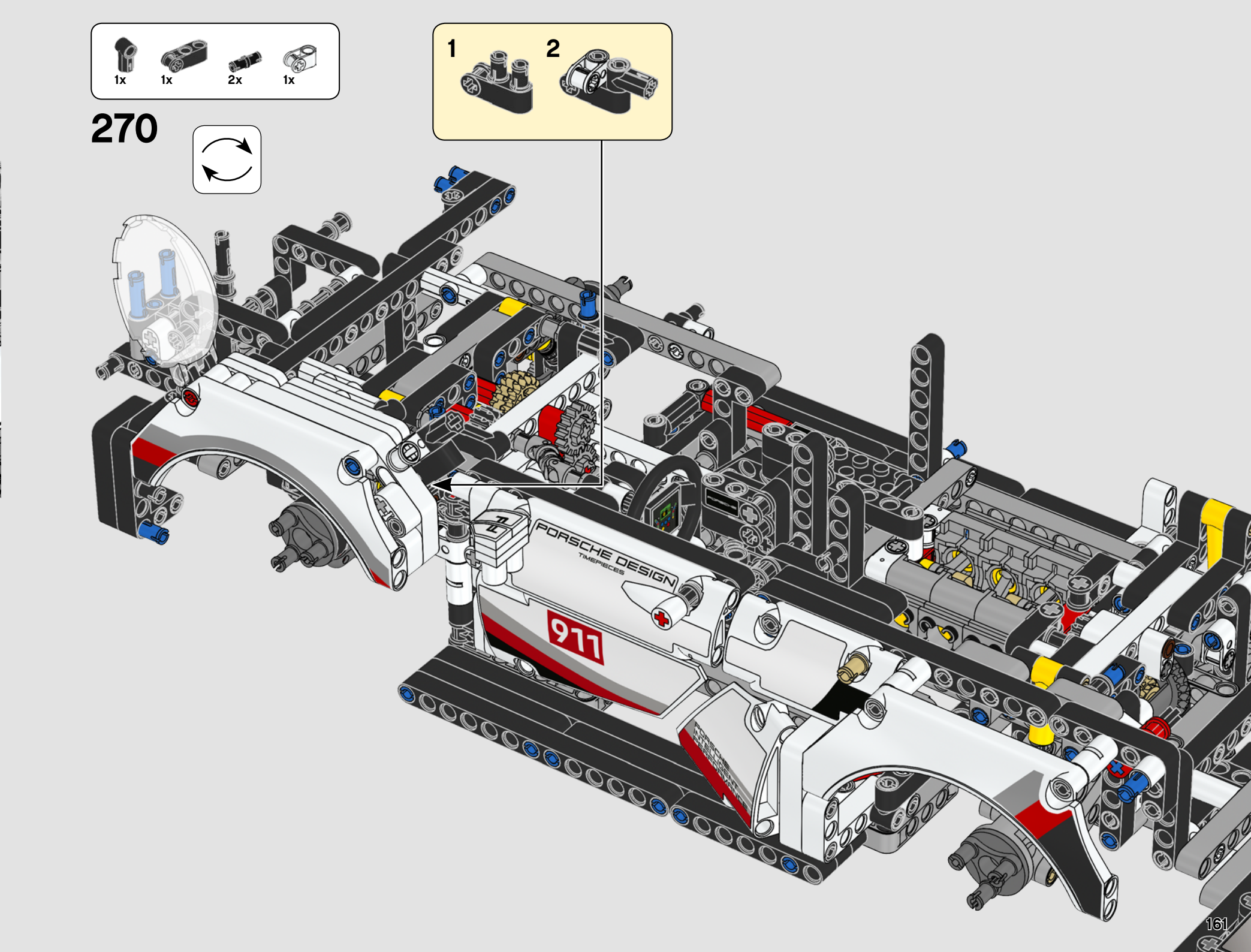
1x
1x
2x
1x
270
1
2
PORSCHE DESIGN
TIMEPIECES
911

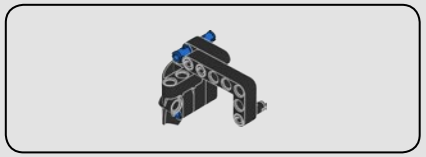

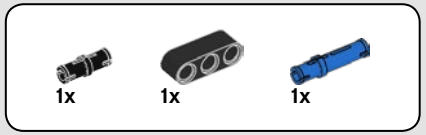

271



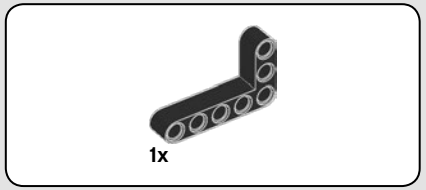

272

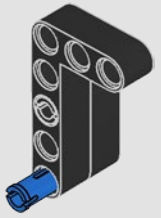

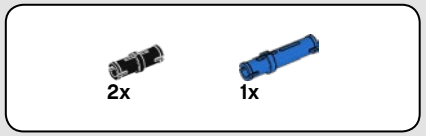

273

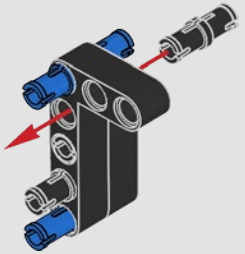

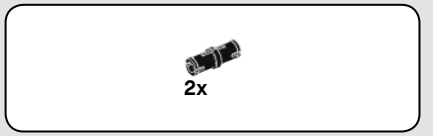

274

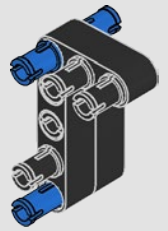

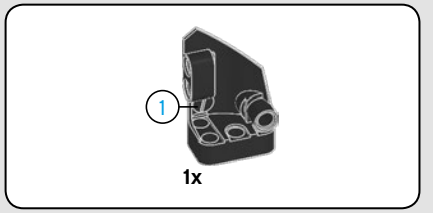

275

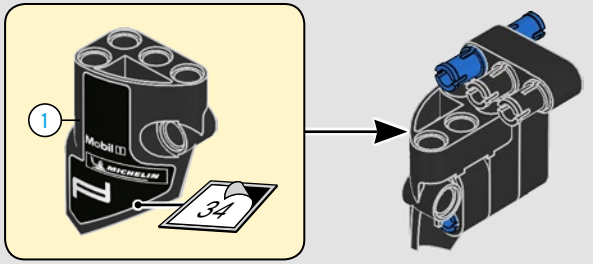

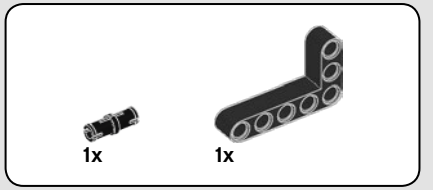

276

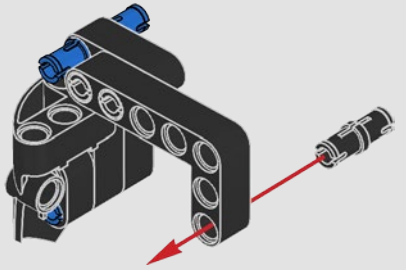

277

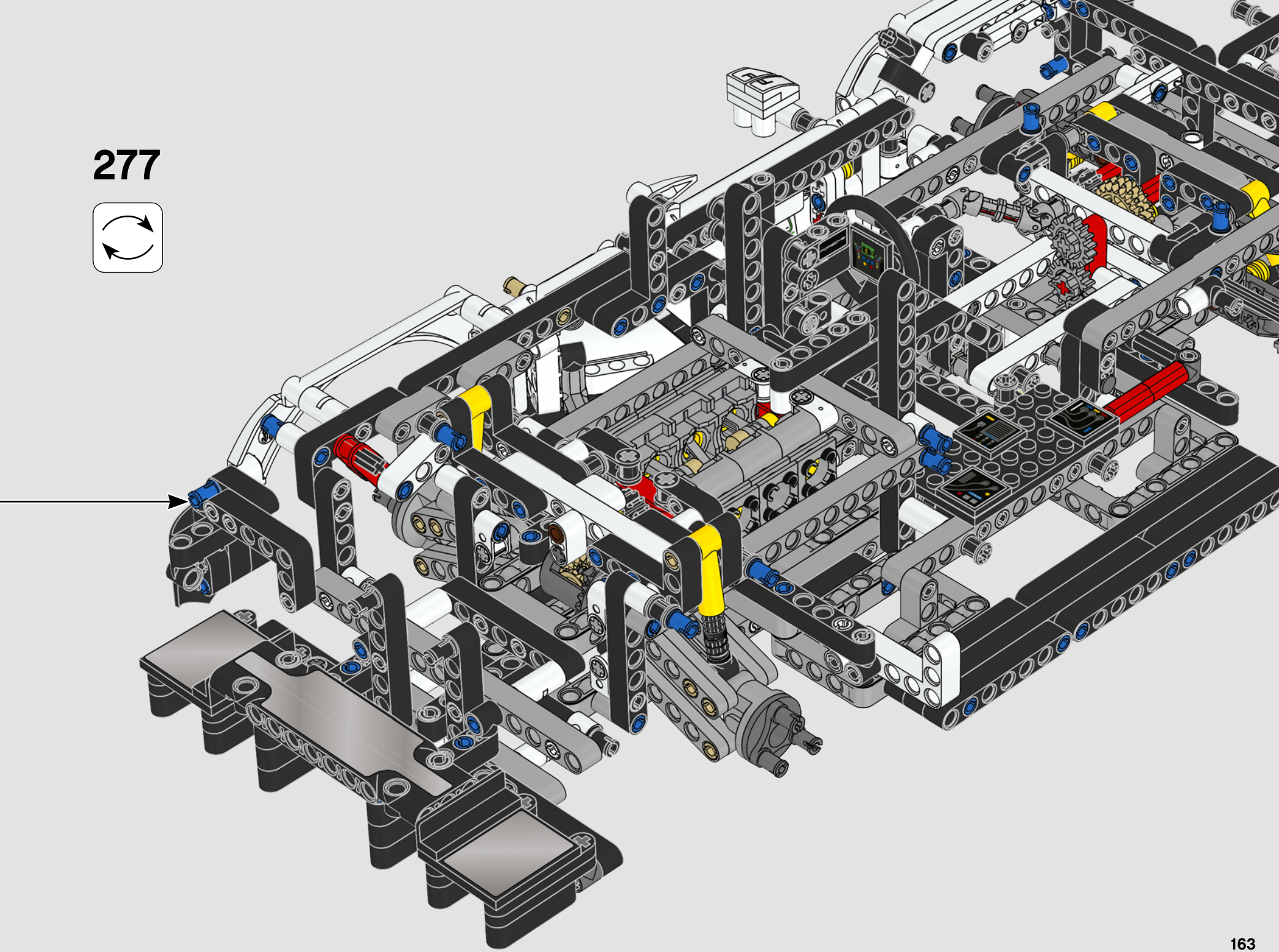

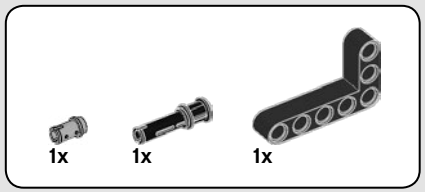

278

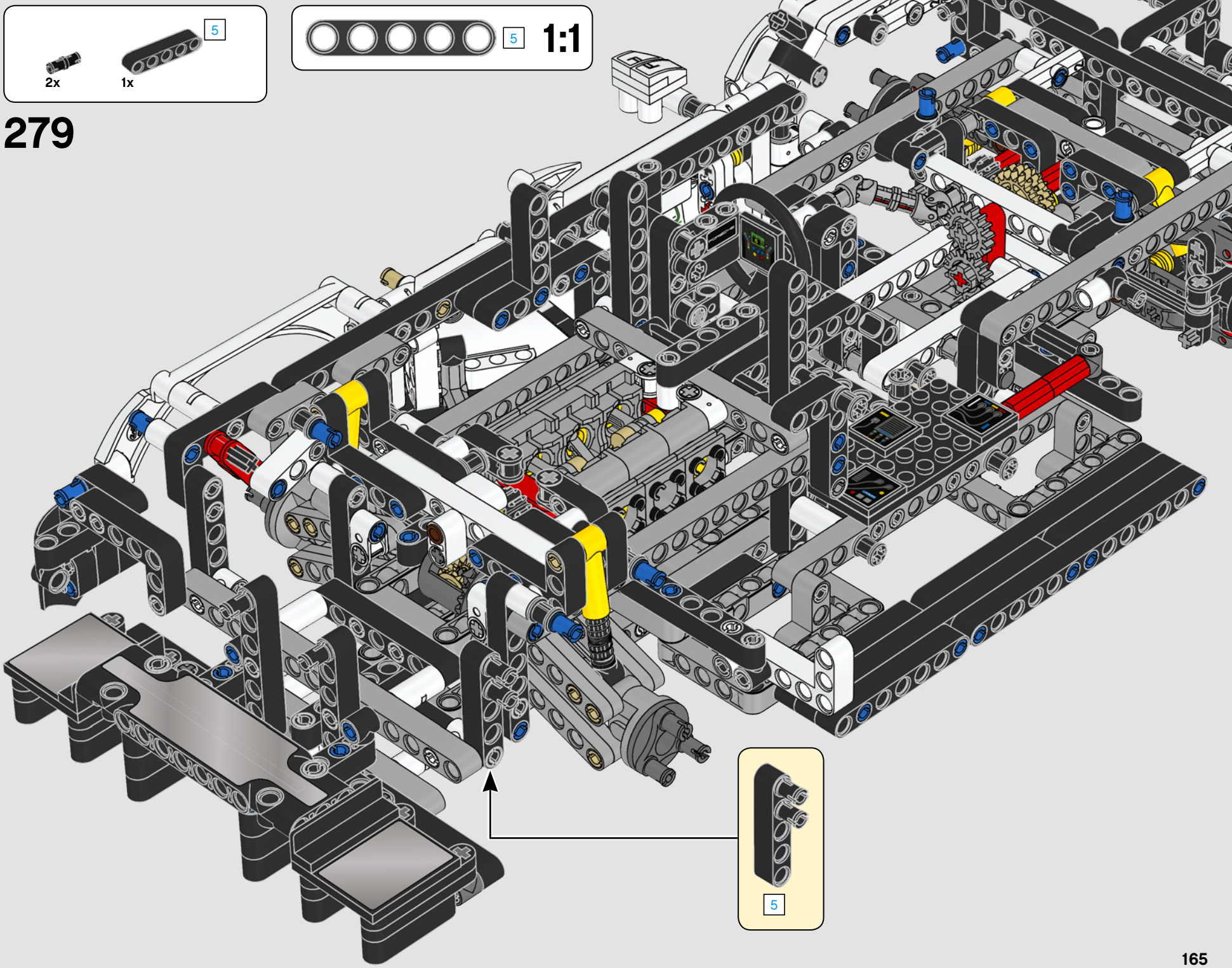
5
2x
1x
5
1:1
279
5





280

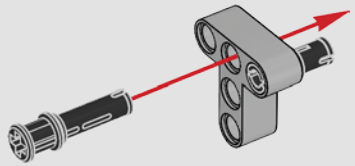



281

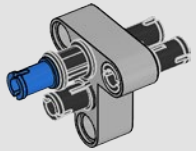

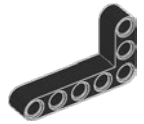

282

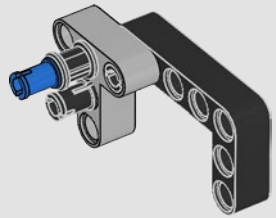

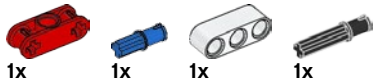

283

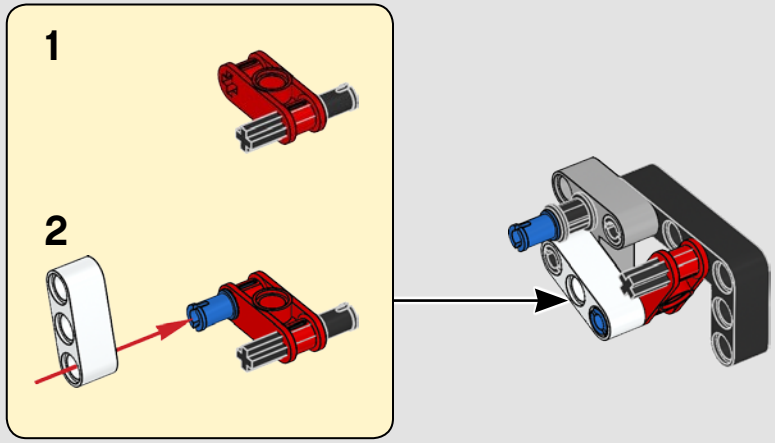



284

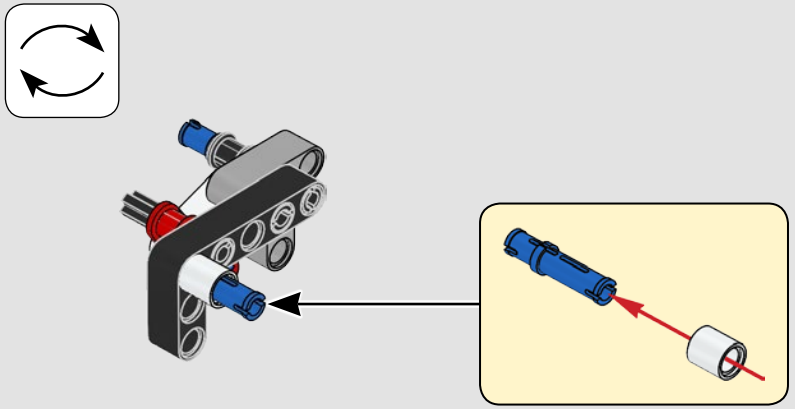



285

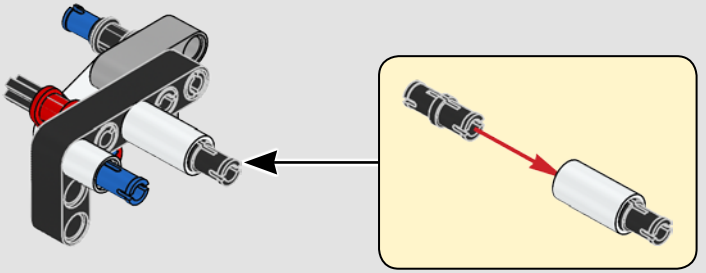

286

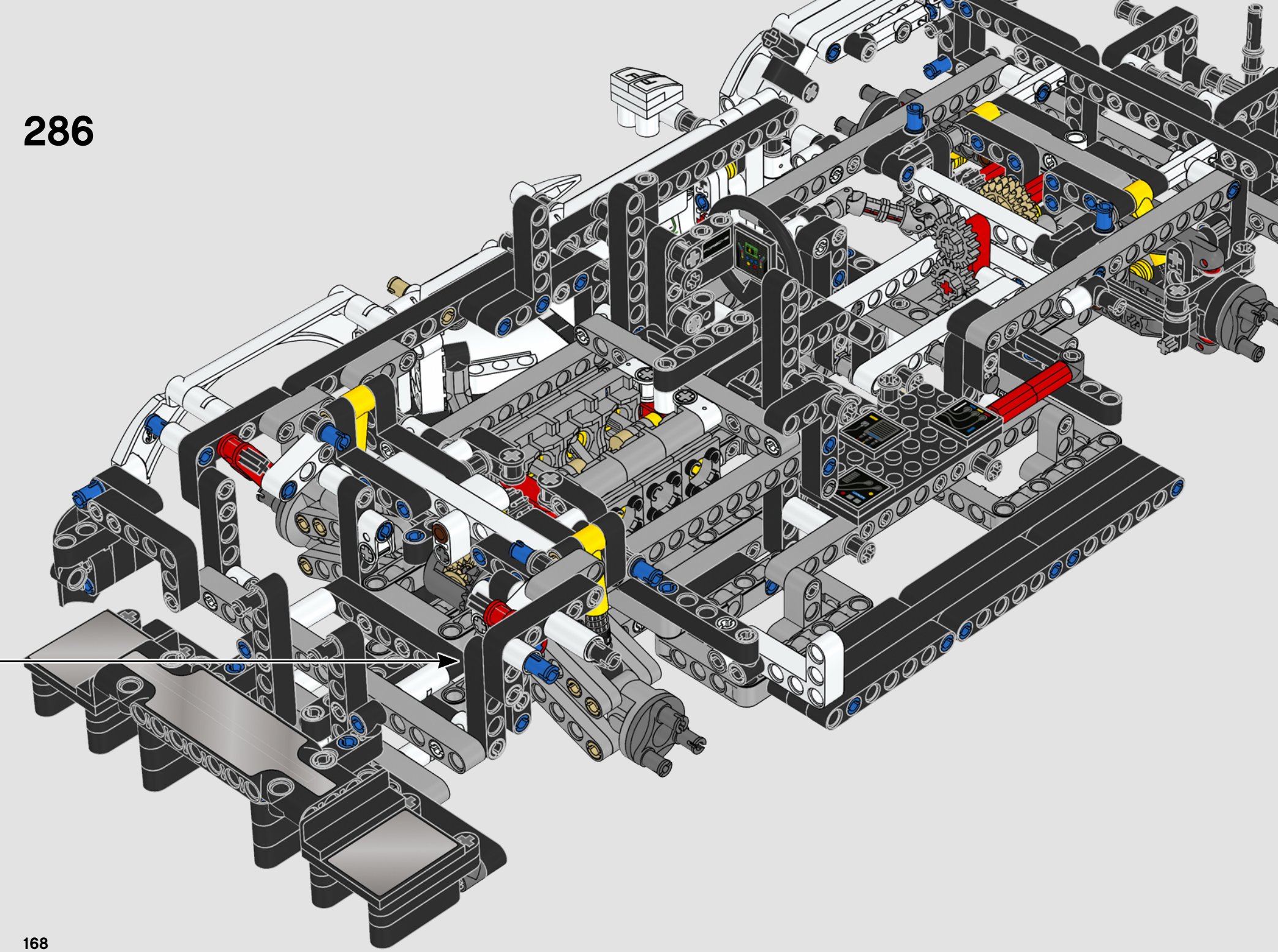

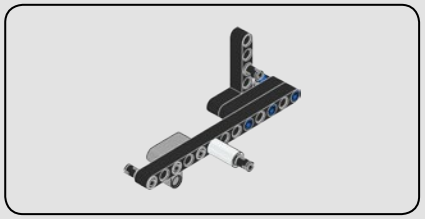

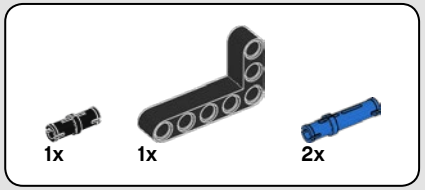

287

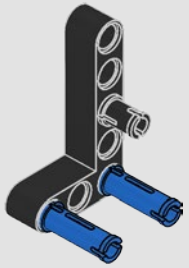

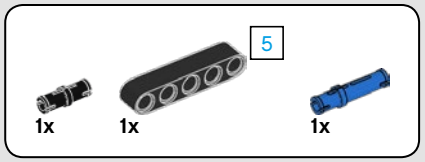

288

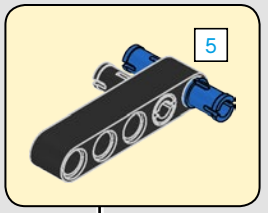

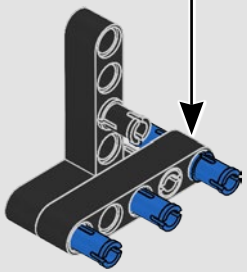

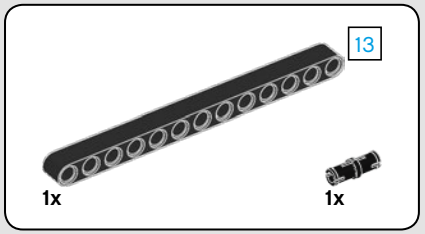

289

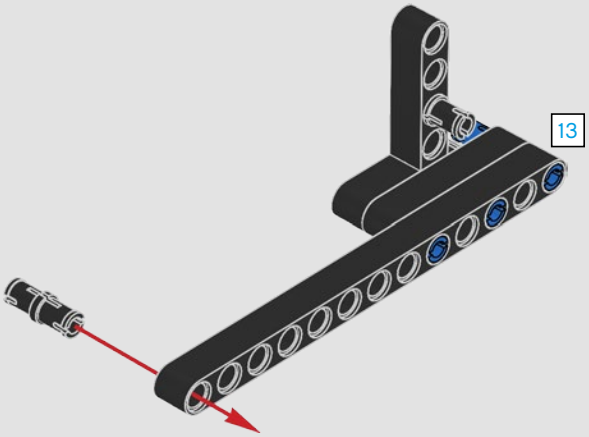

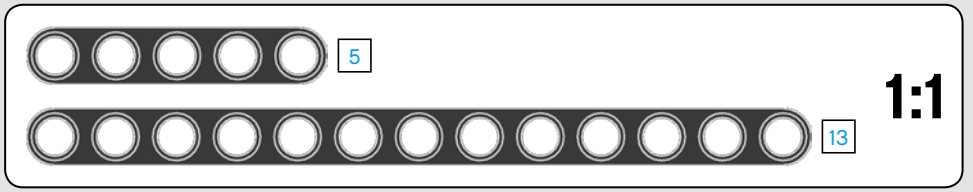

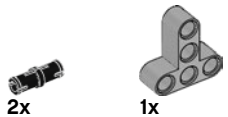

290

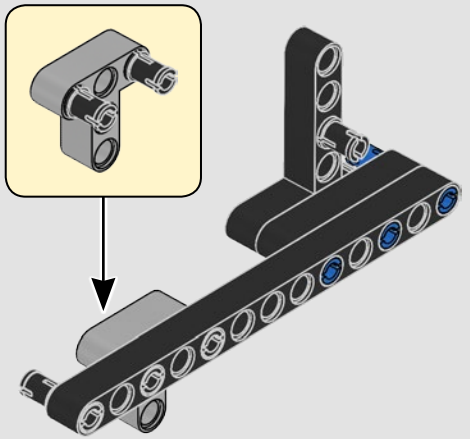



291

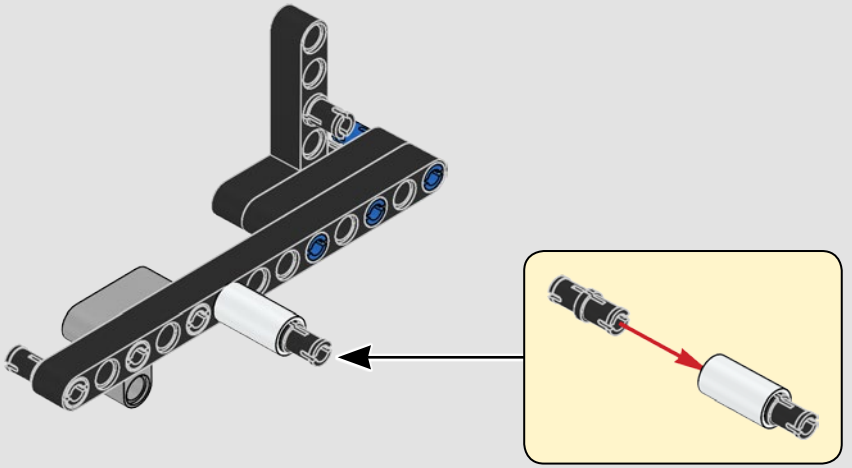

292

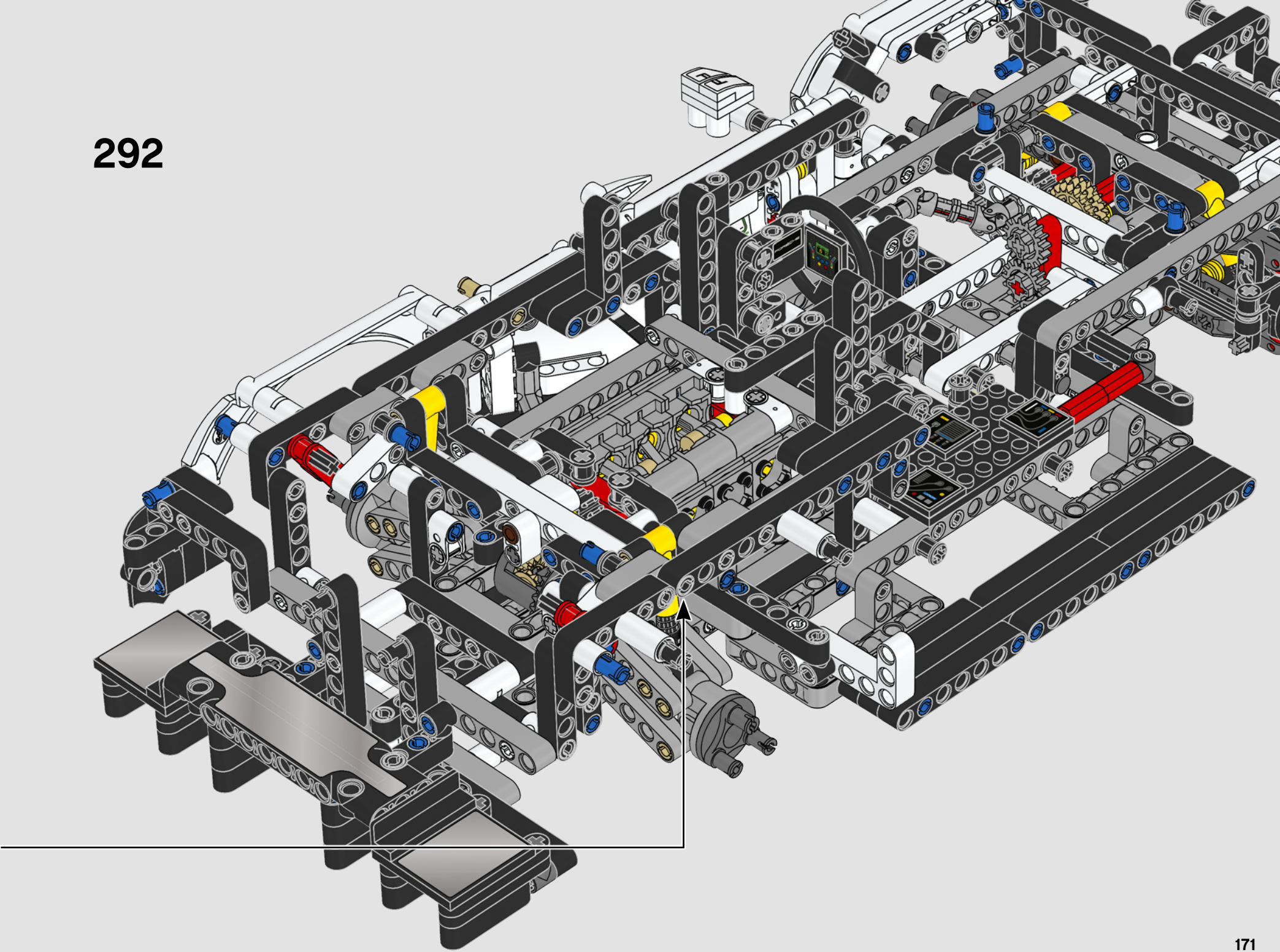

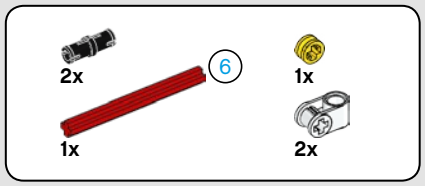

293

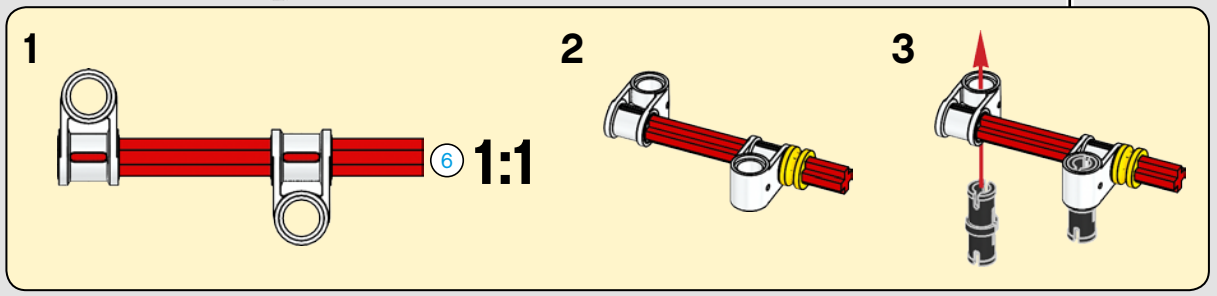

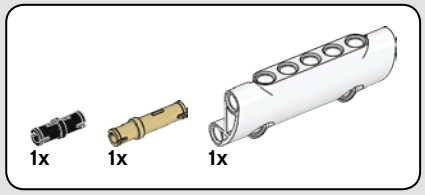

294

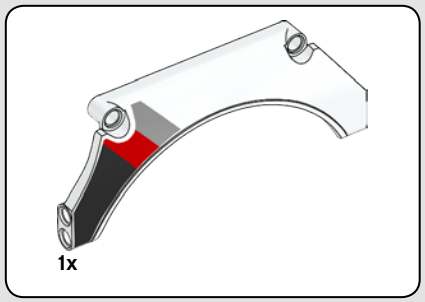

295

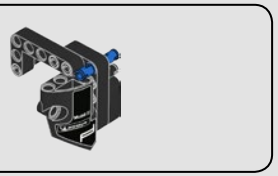



296



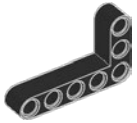

297





298

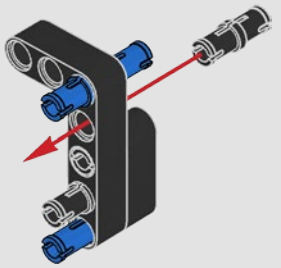



299

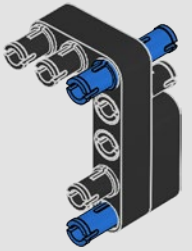

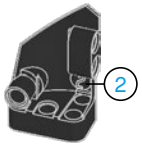

1x

300

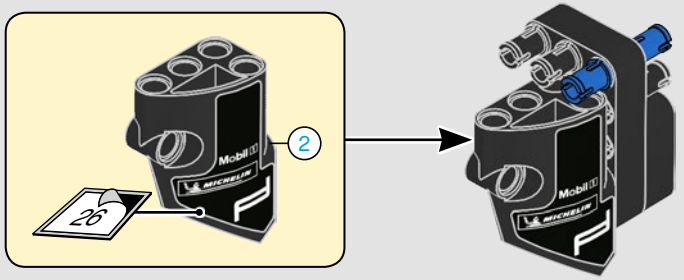

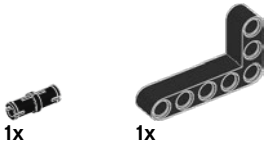

1x 1x

301

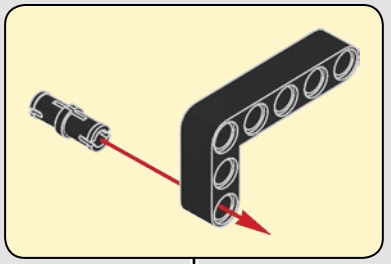

302

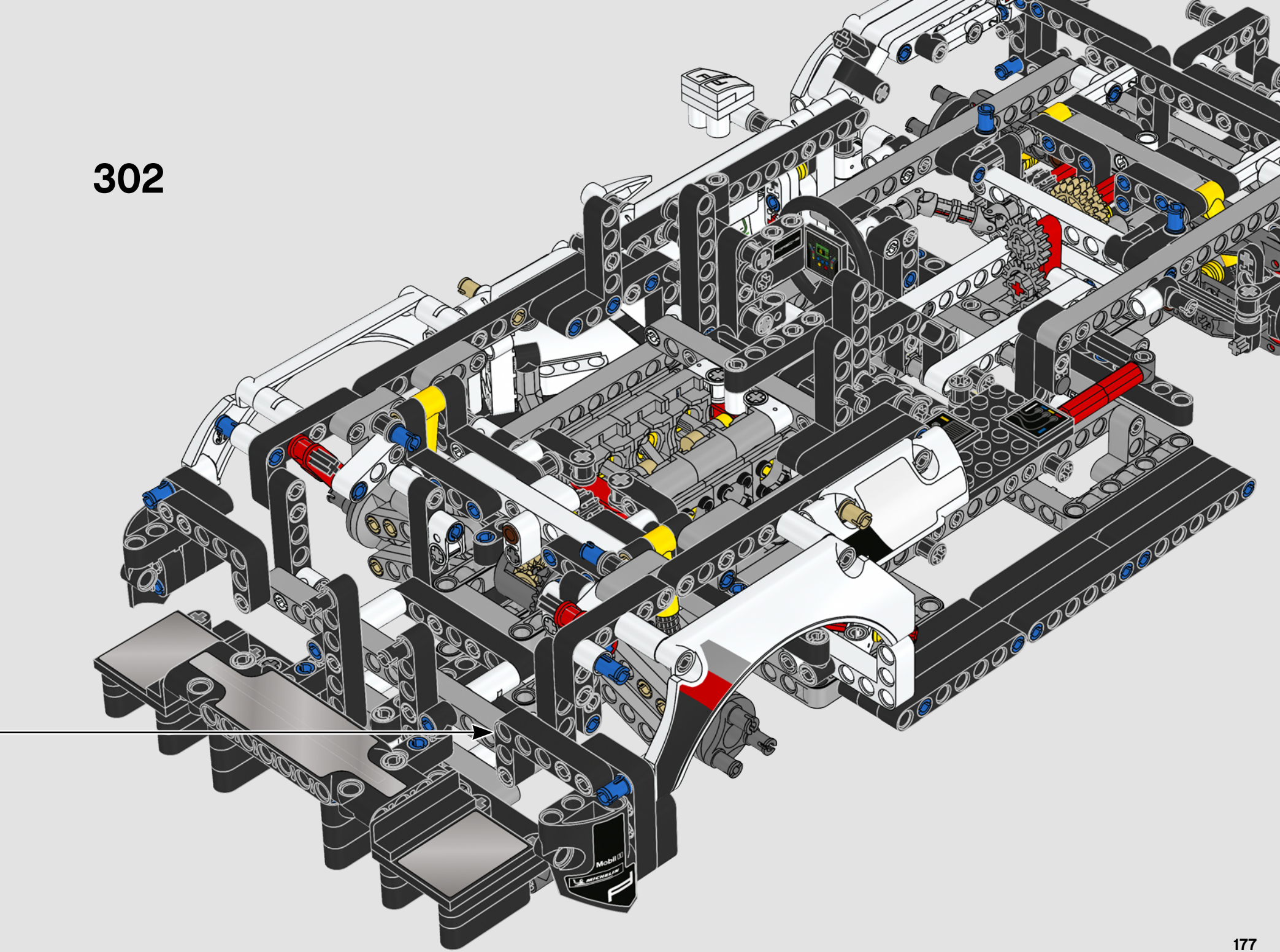

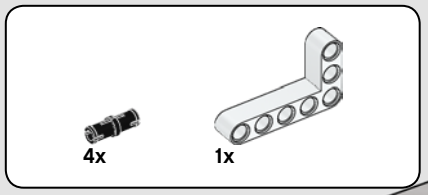

303

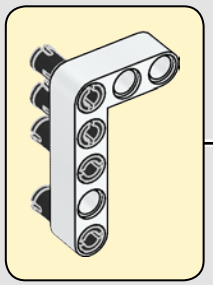

178



304





305

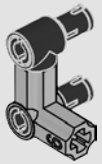

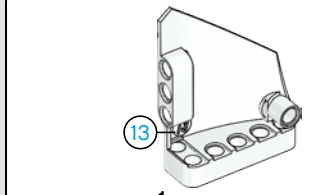

306

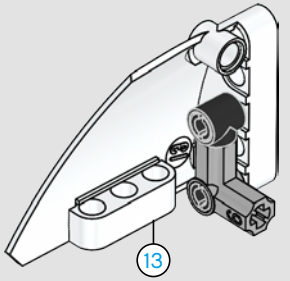

307

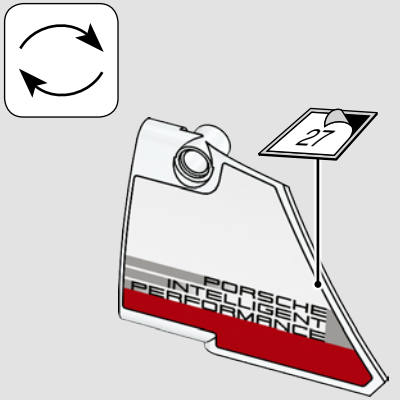

308

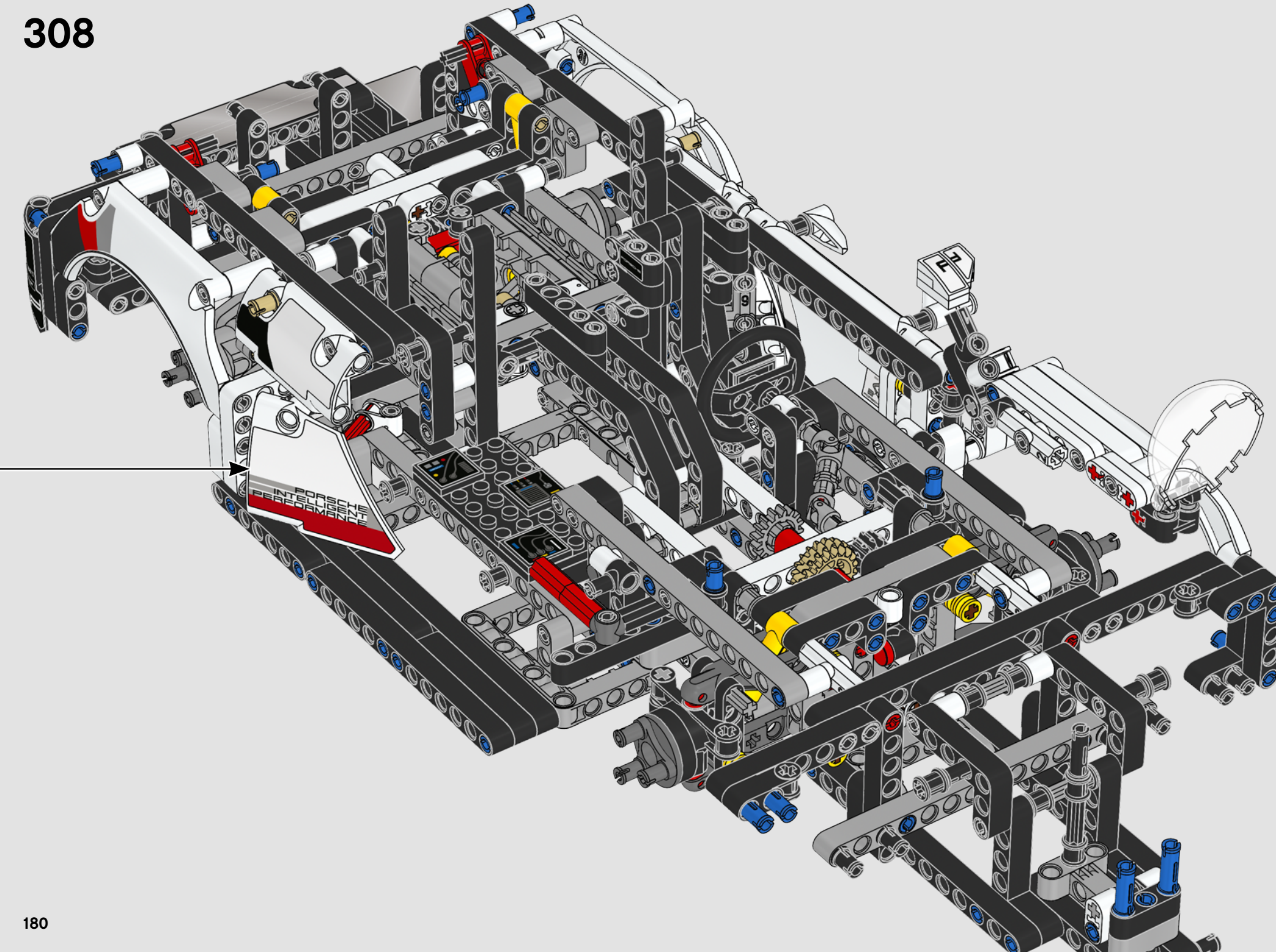

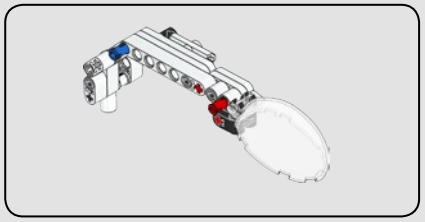



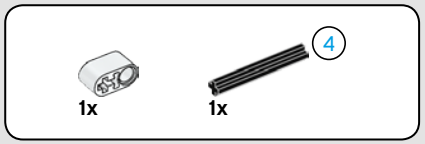

309

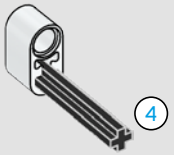

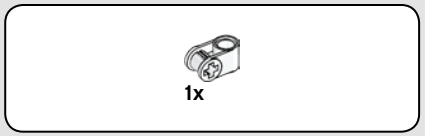

310

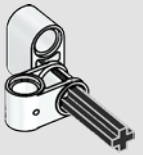

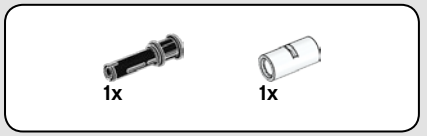

311

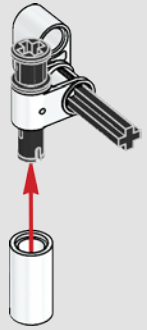

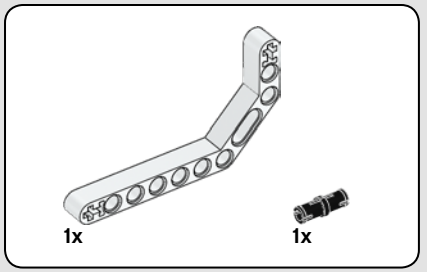

312

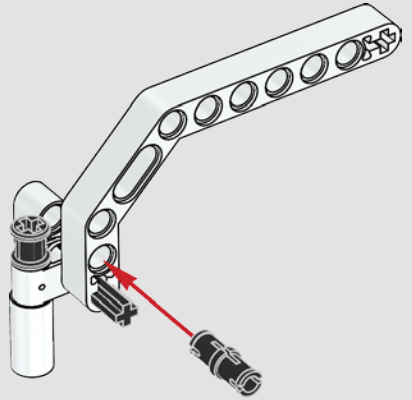



313

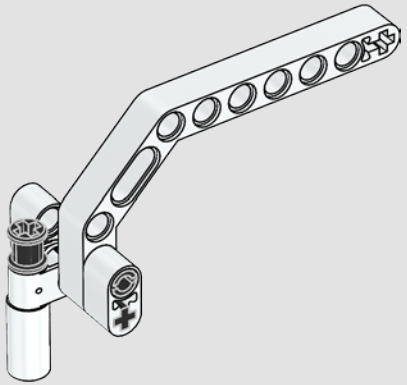



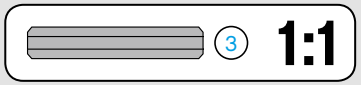

314

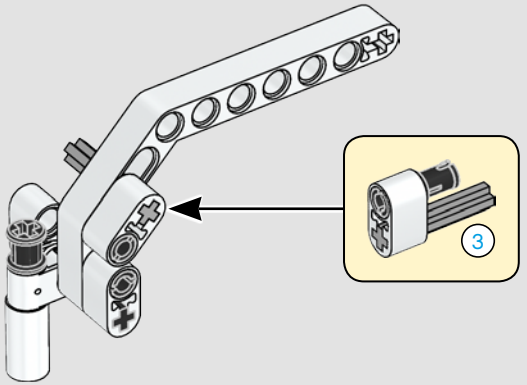

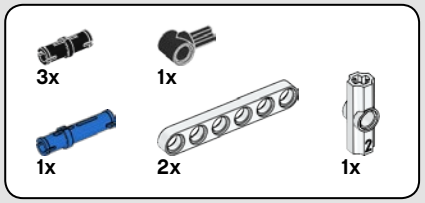

315

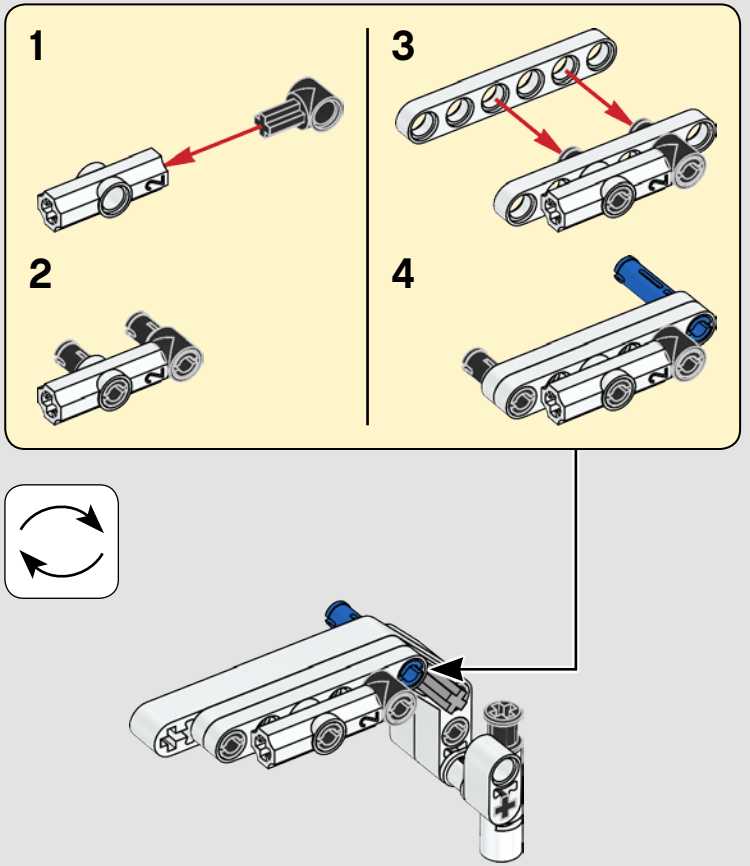

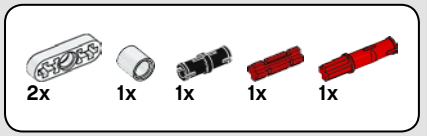

316

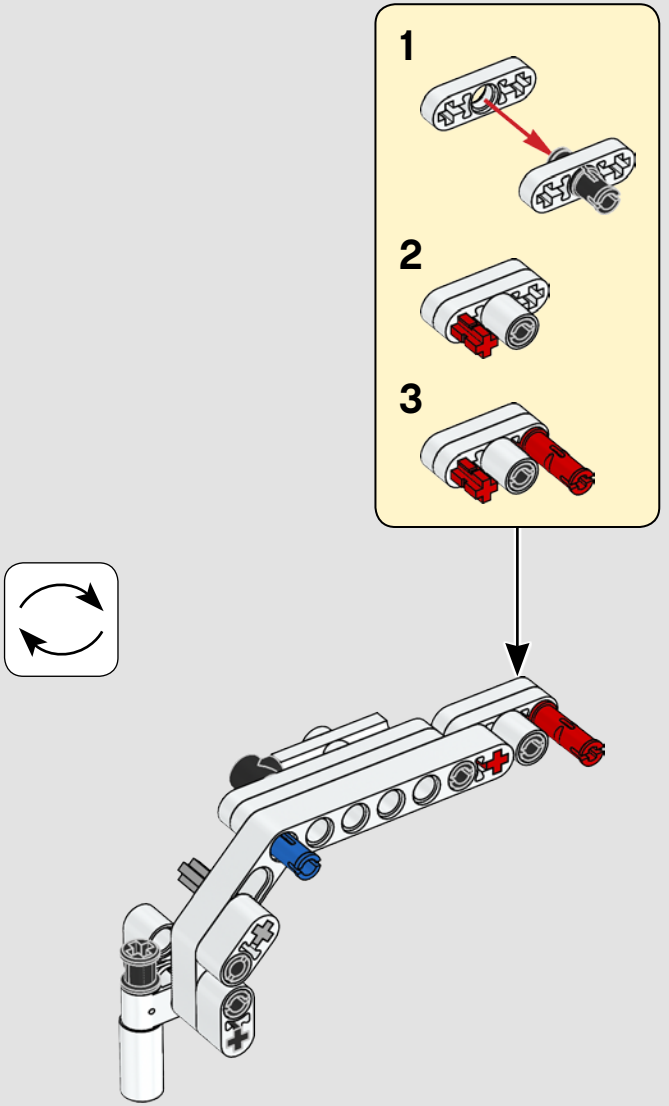

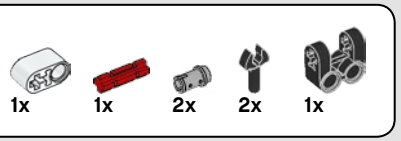

317

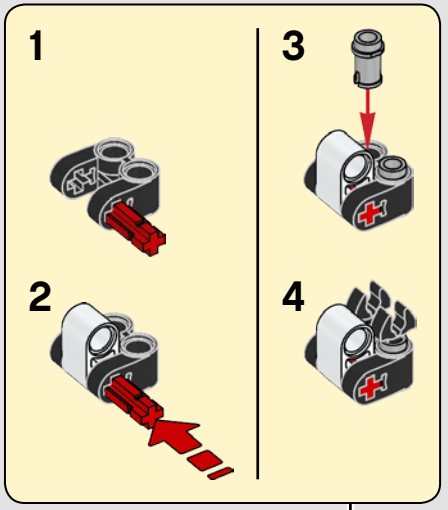

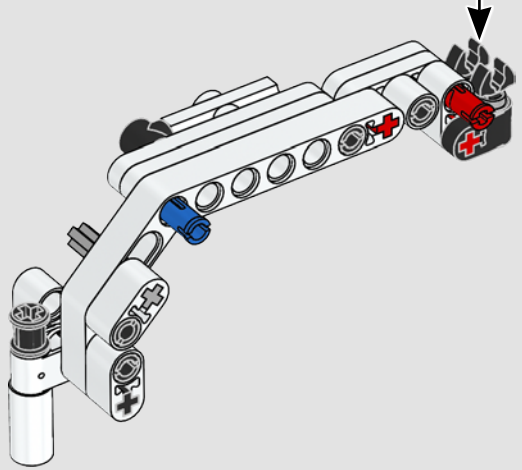

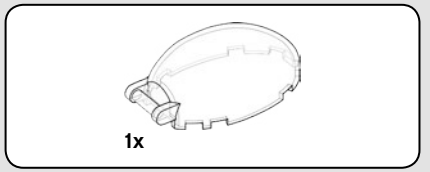

318

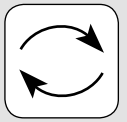

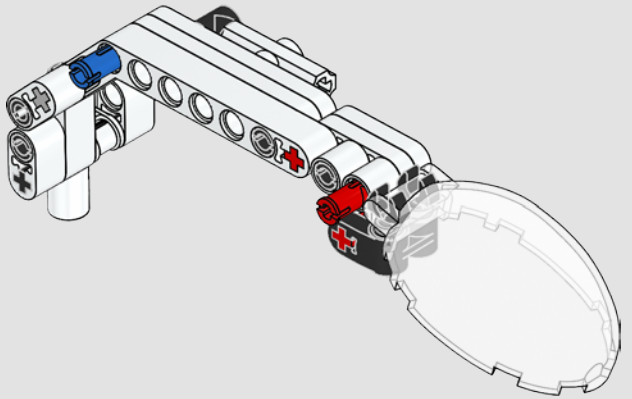

319

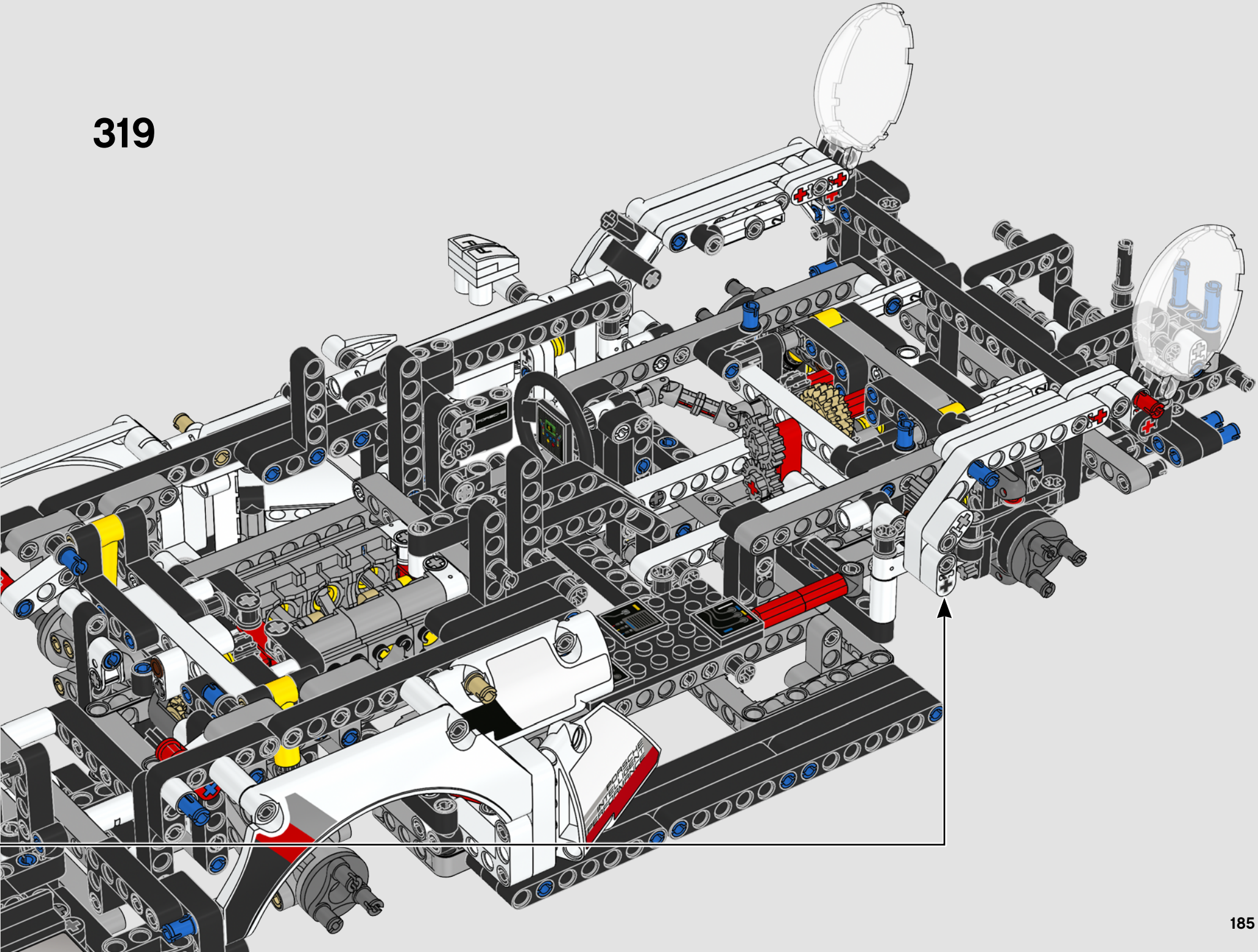

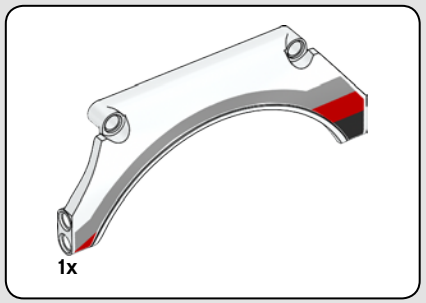

320

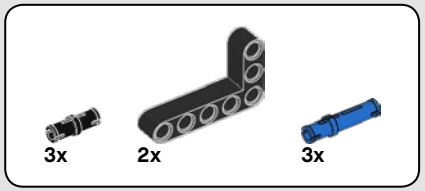

321

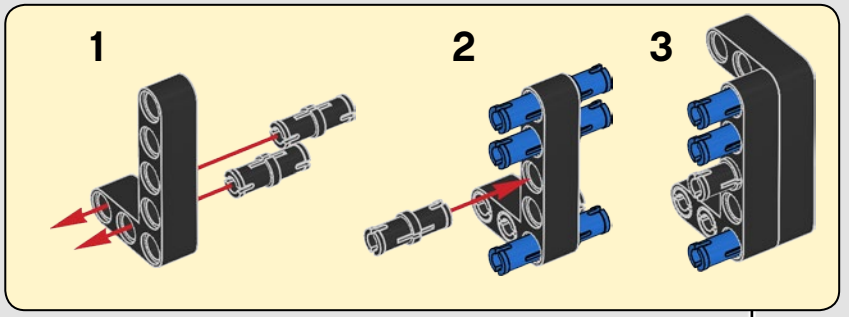

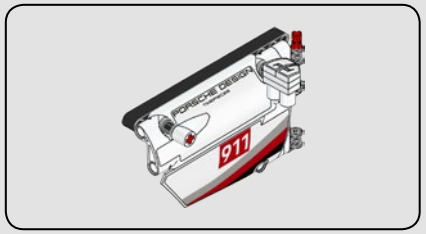

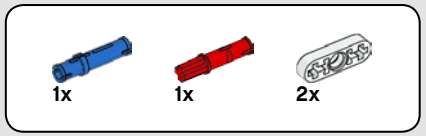

322

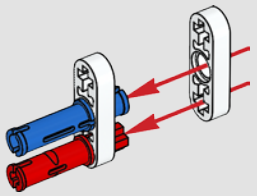

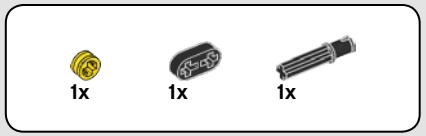

323

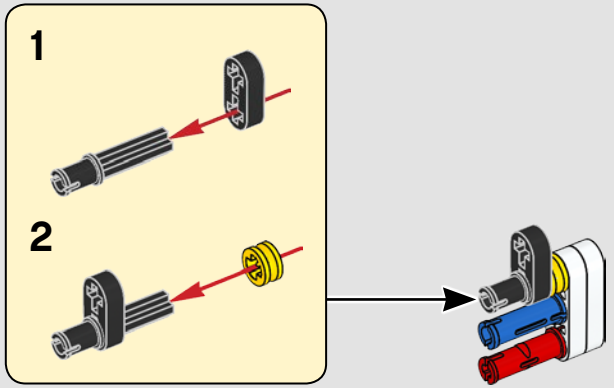

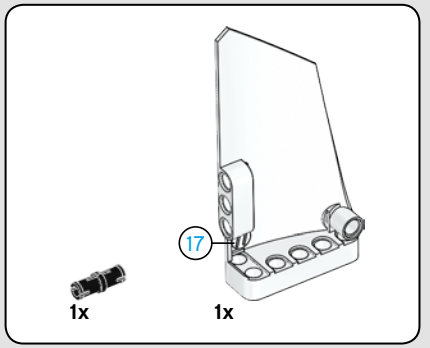

324

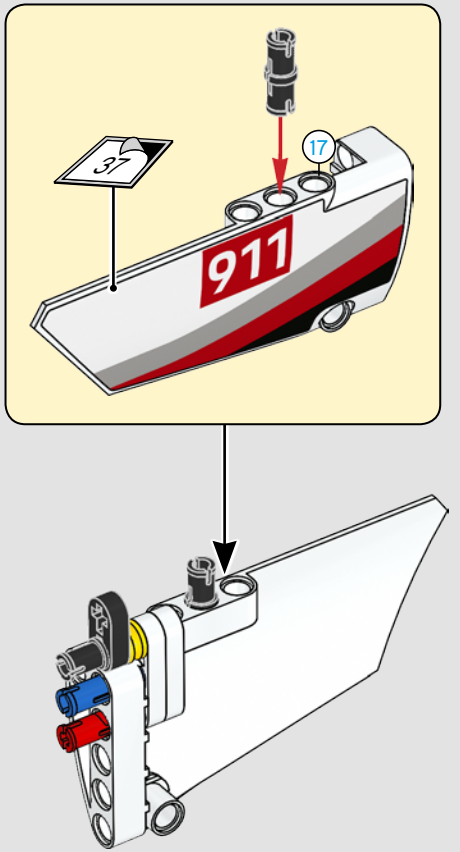

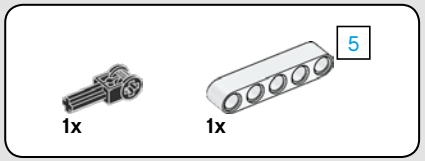

325

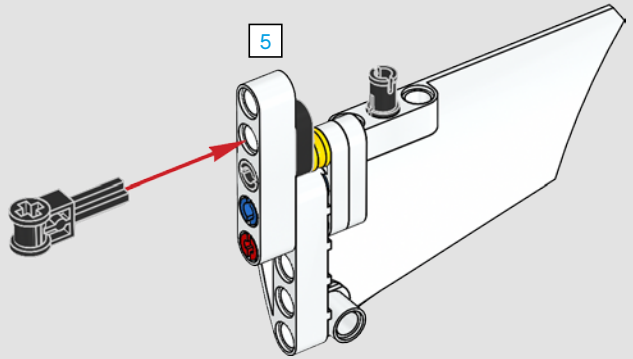

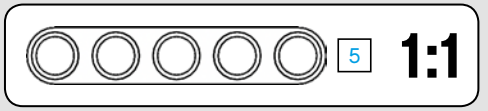

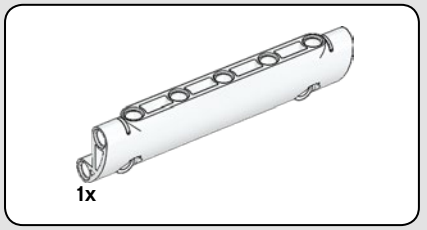

326

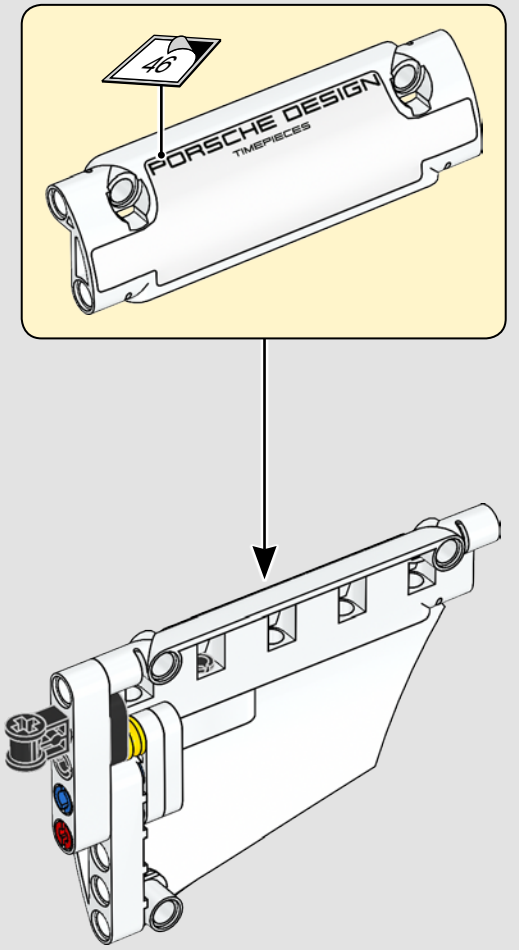

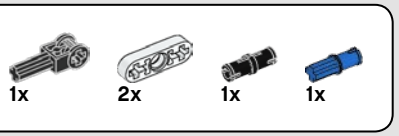

327

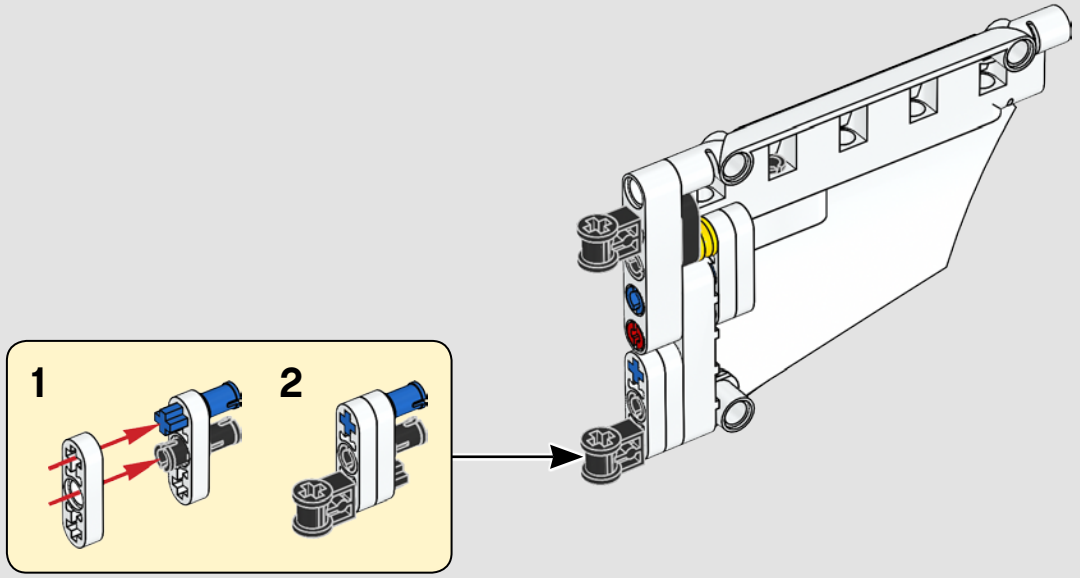

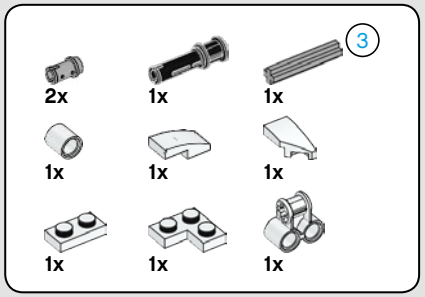

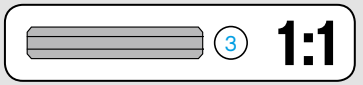

328

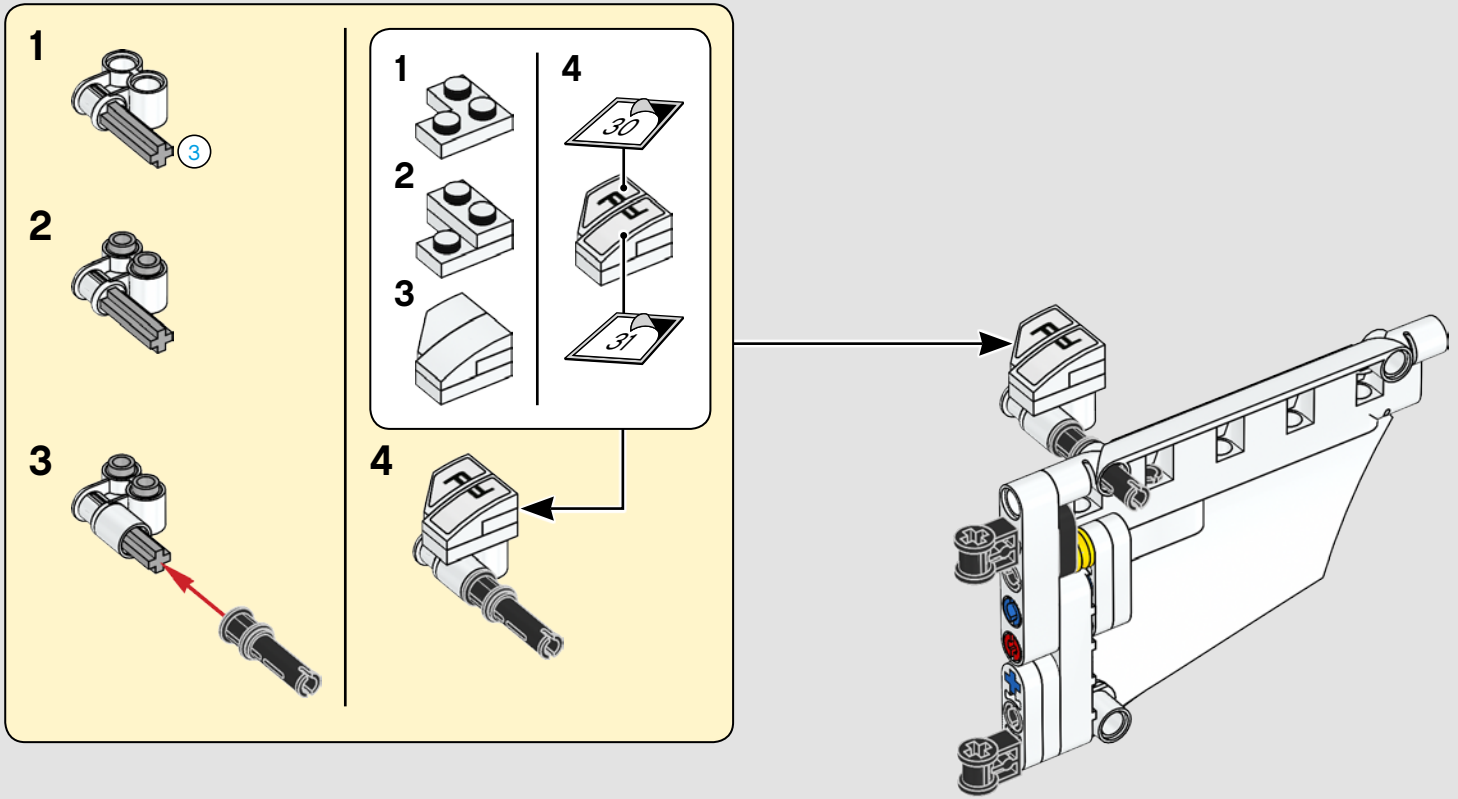



329

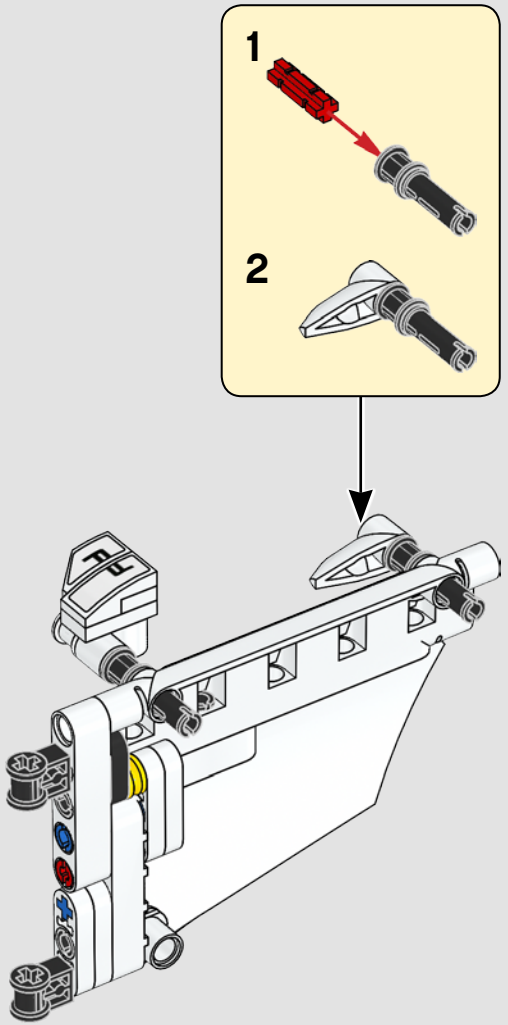

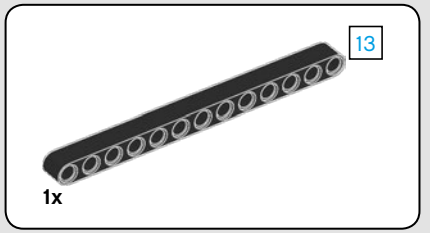

330

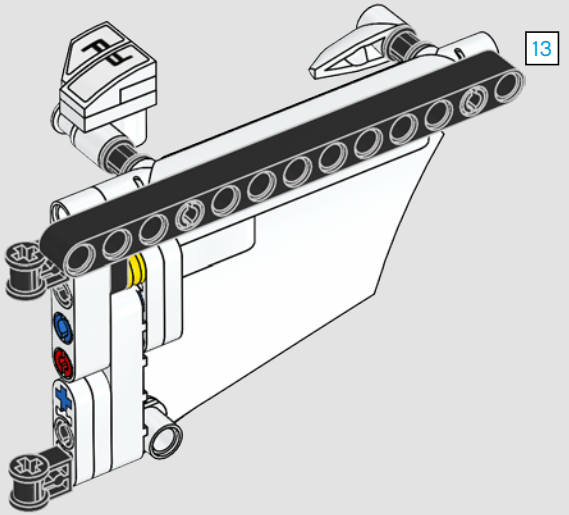

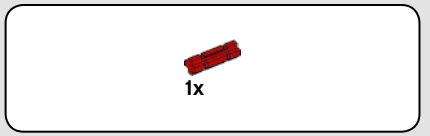

331

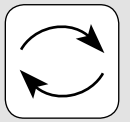

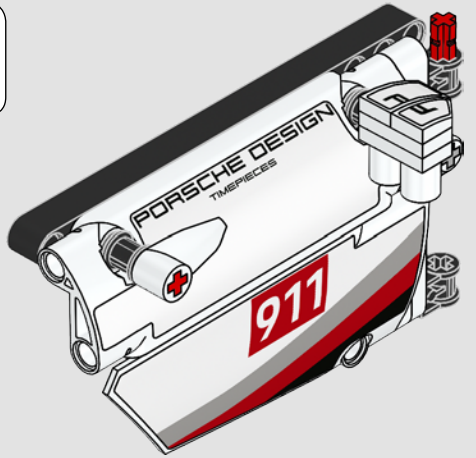

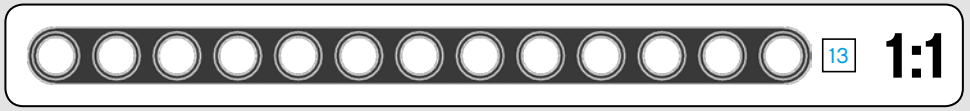

332

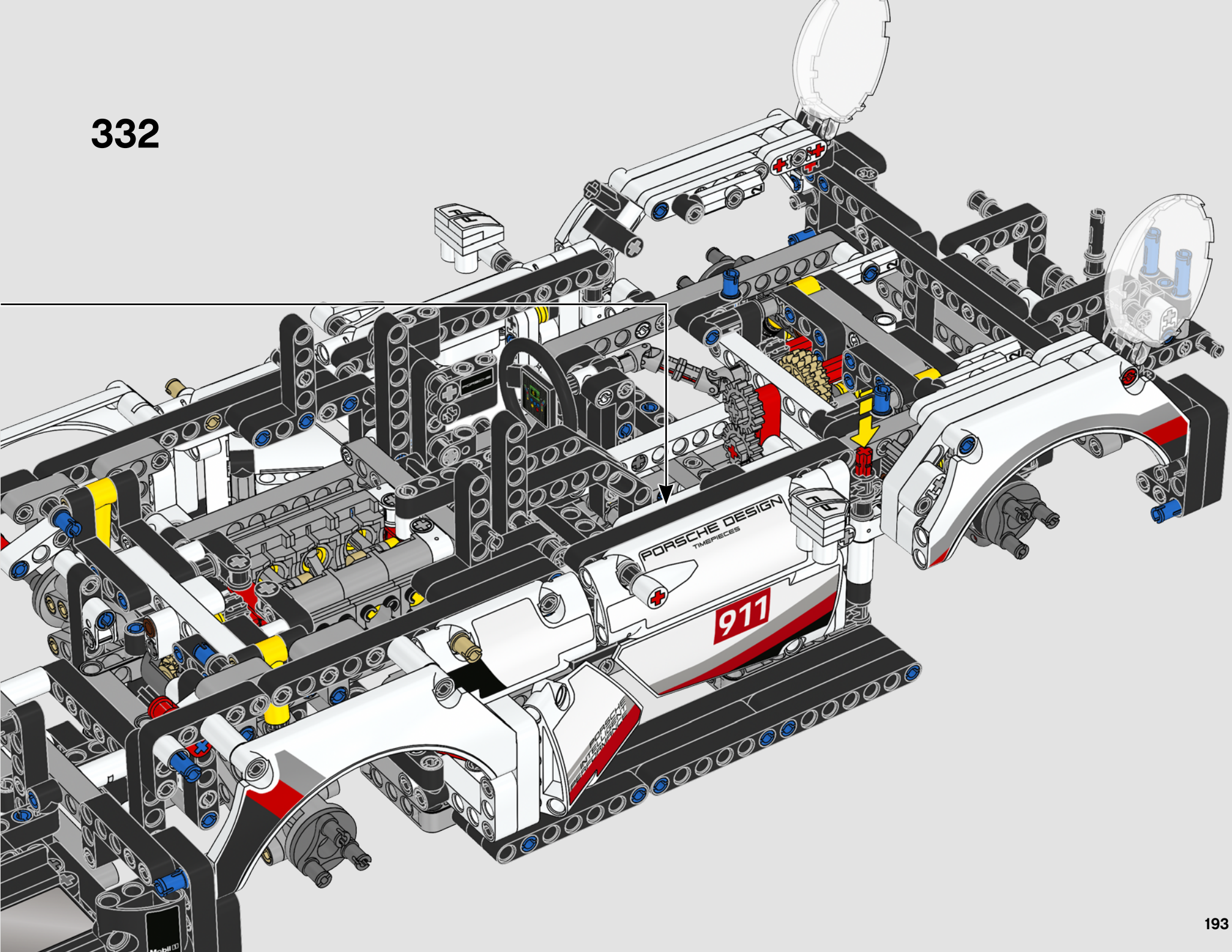



333

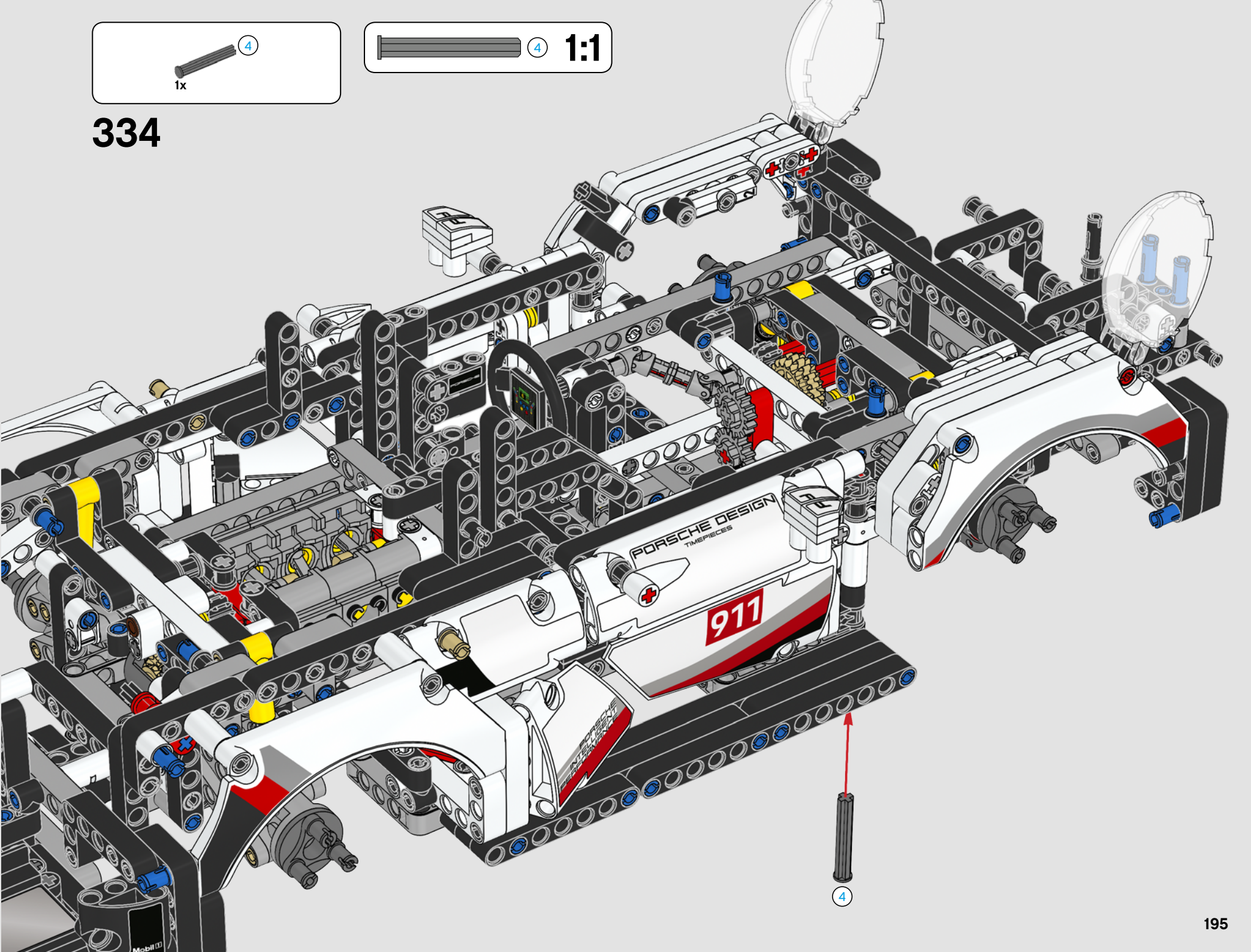
4
1x
4
1:1
334
PORSCHE DESIGN
TIMEPIECES
911
4

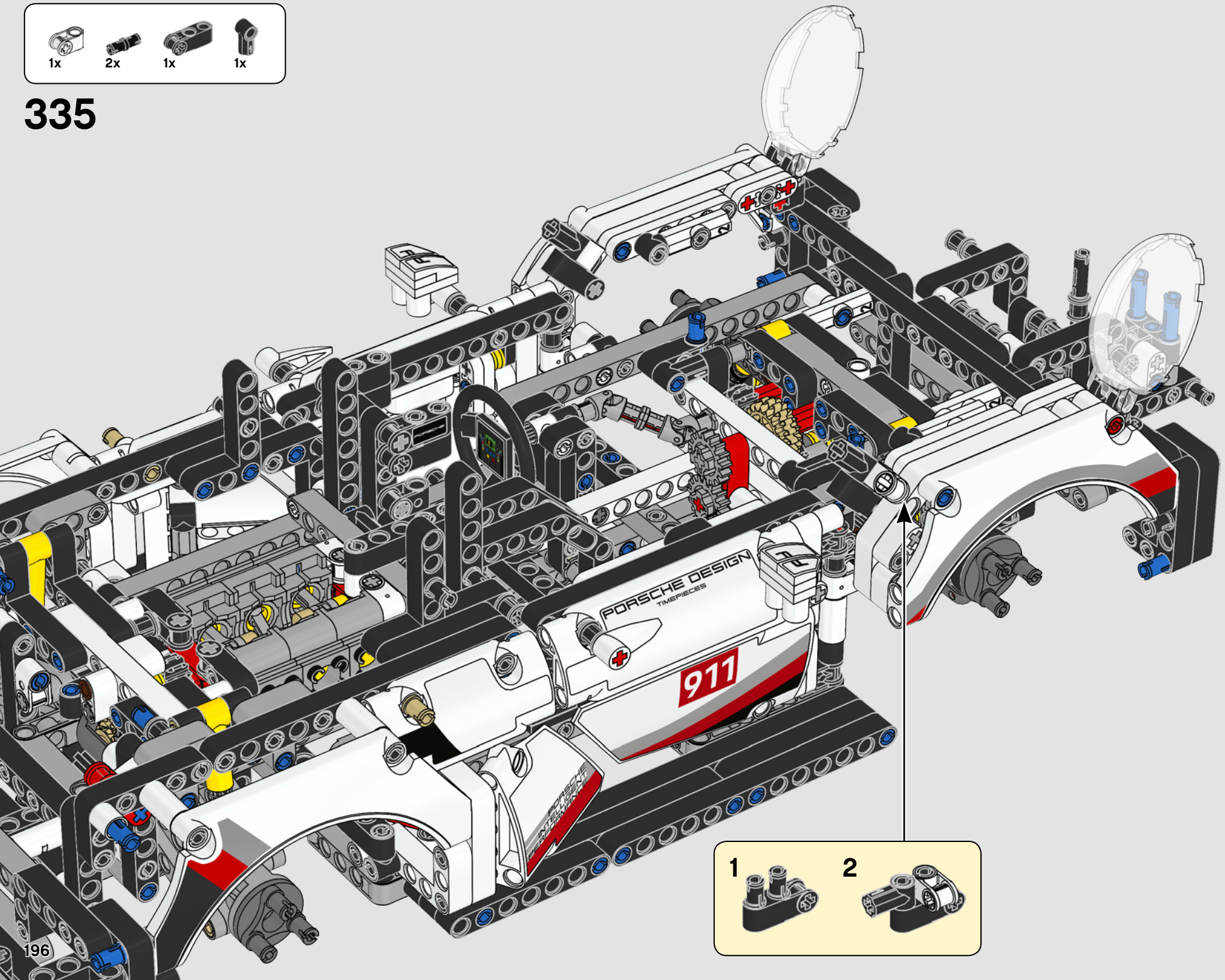
1x
2x
1x
1x
335
PORSCHE DESIGN
TIMEPIECES
911
1
2

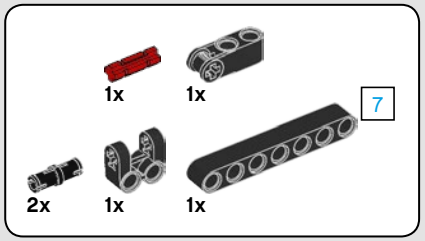

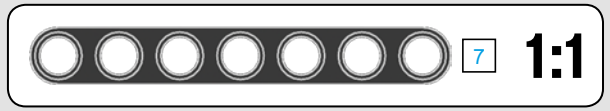

336

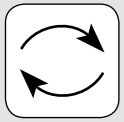

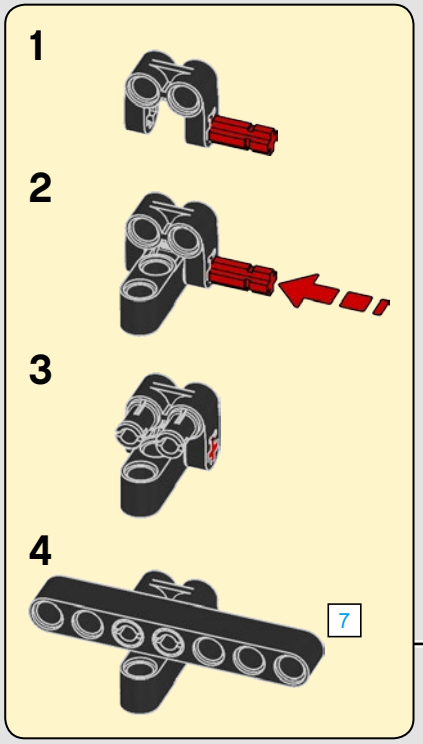

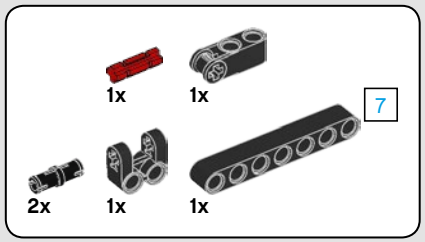

337

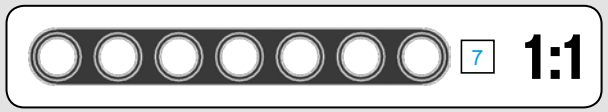

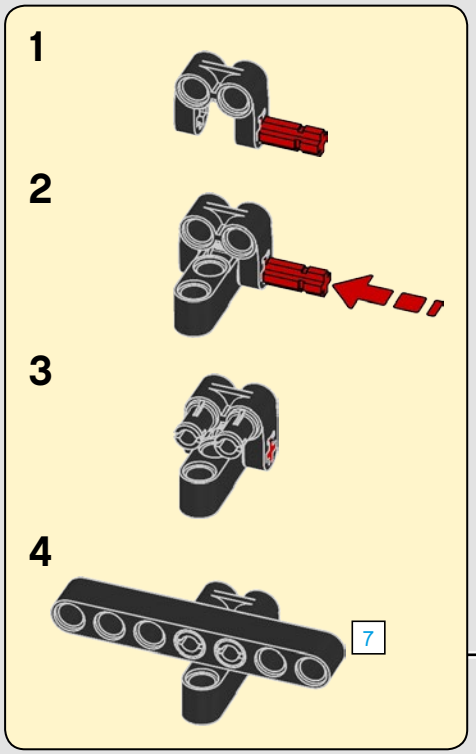

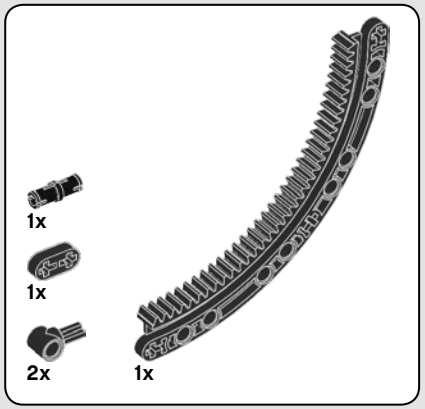

338

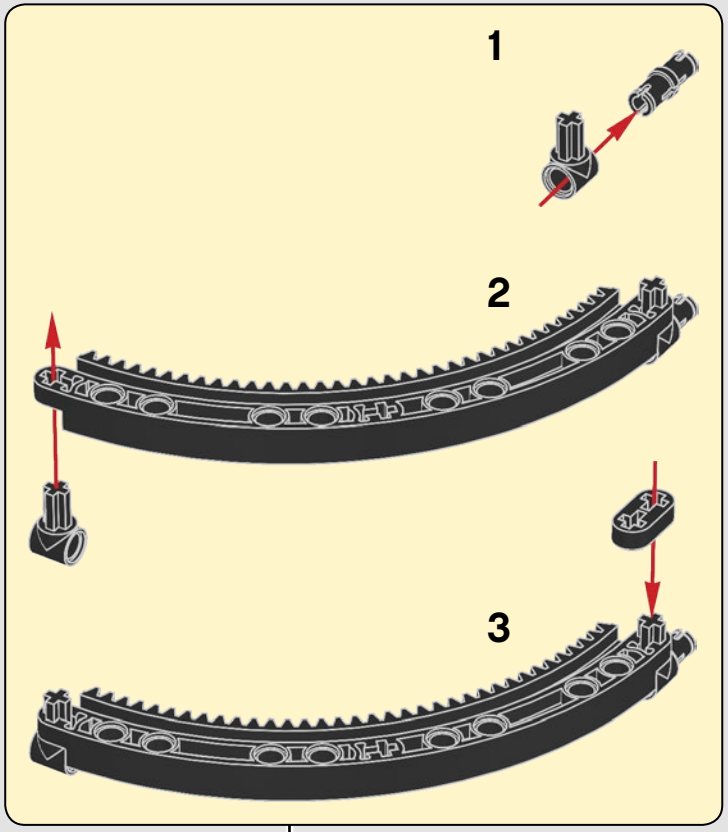

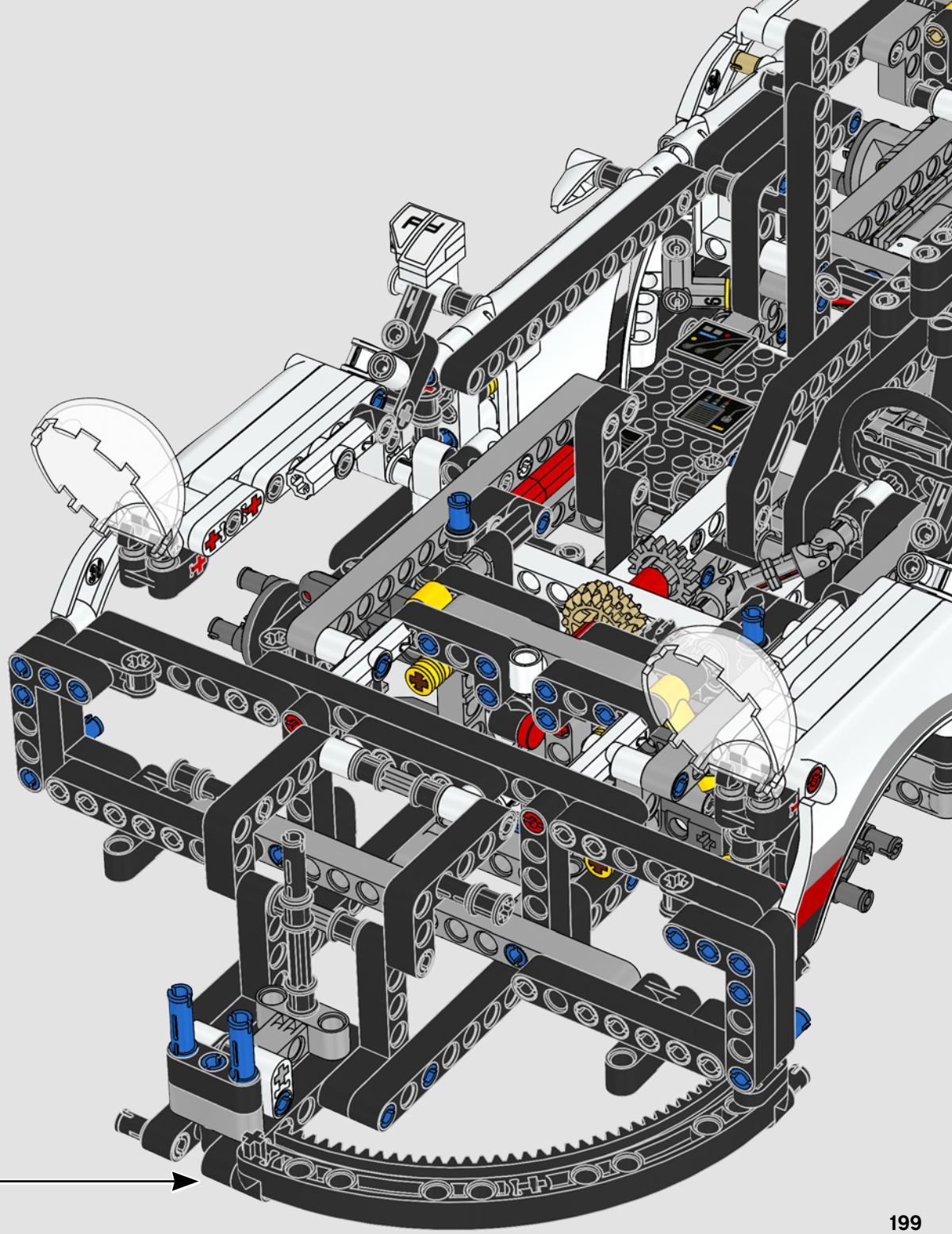

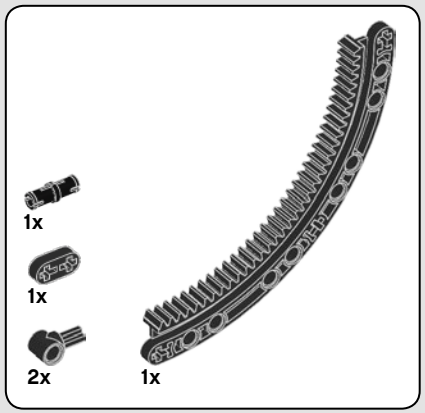

339

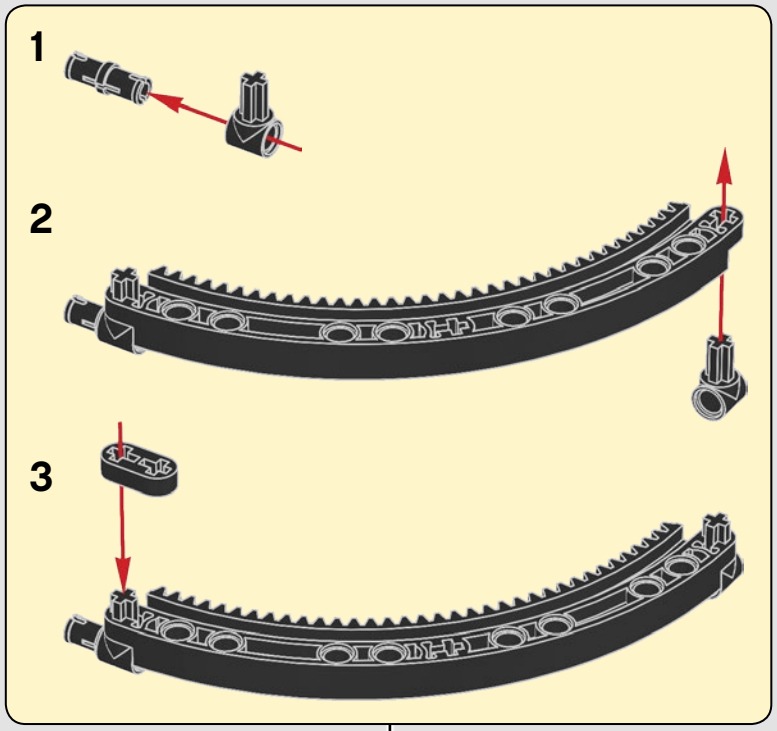

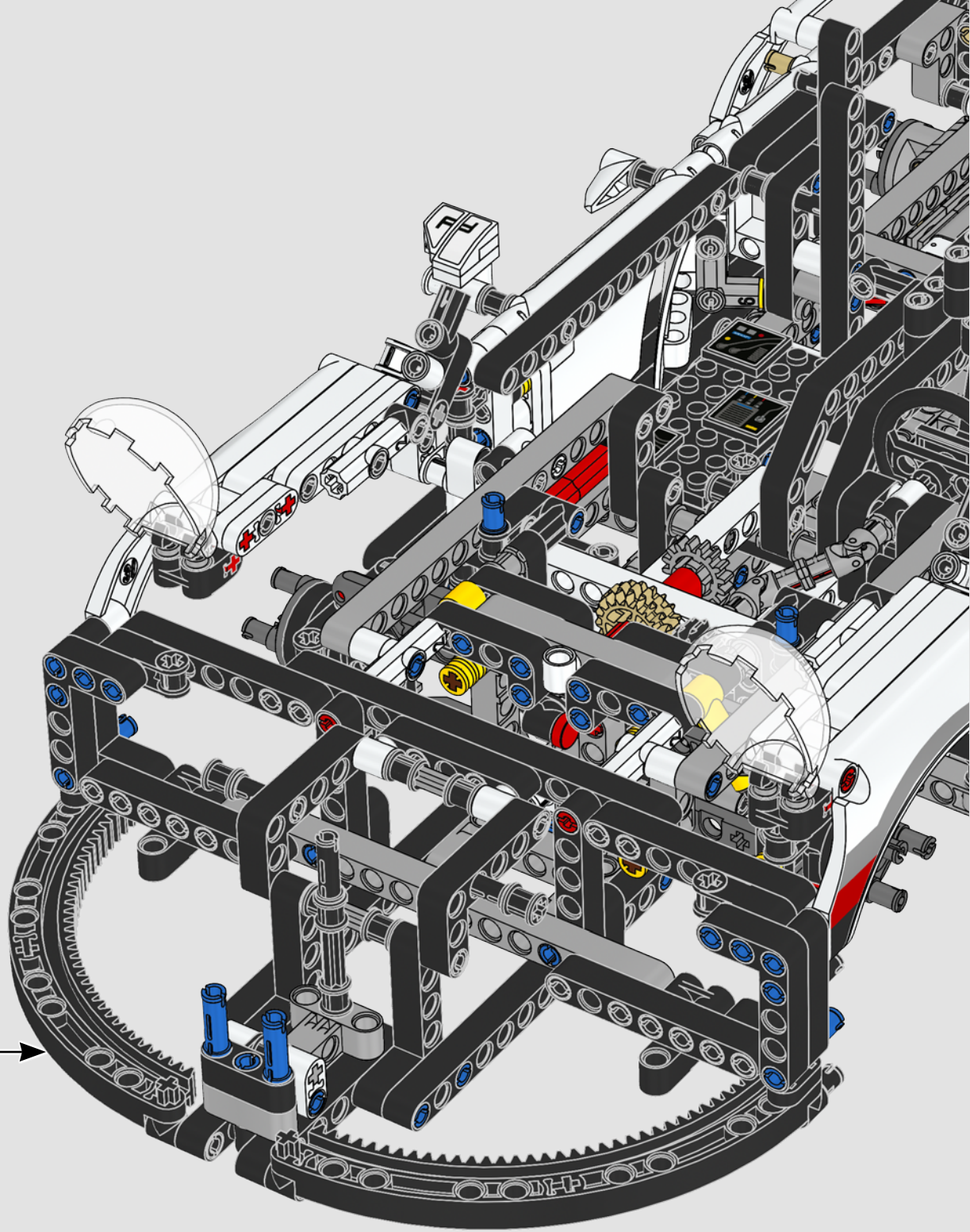

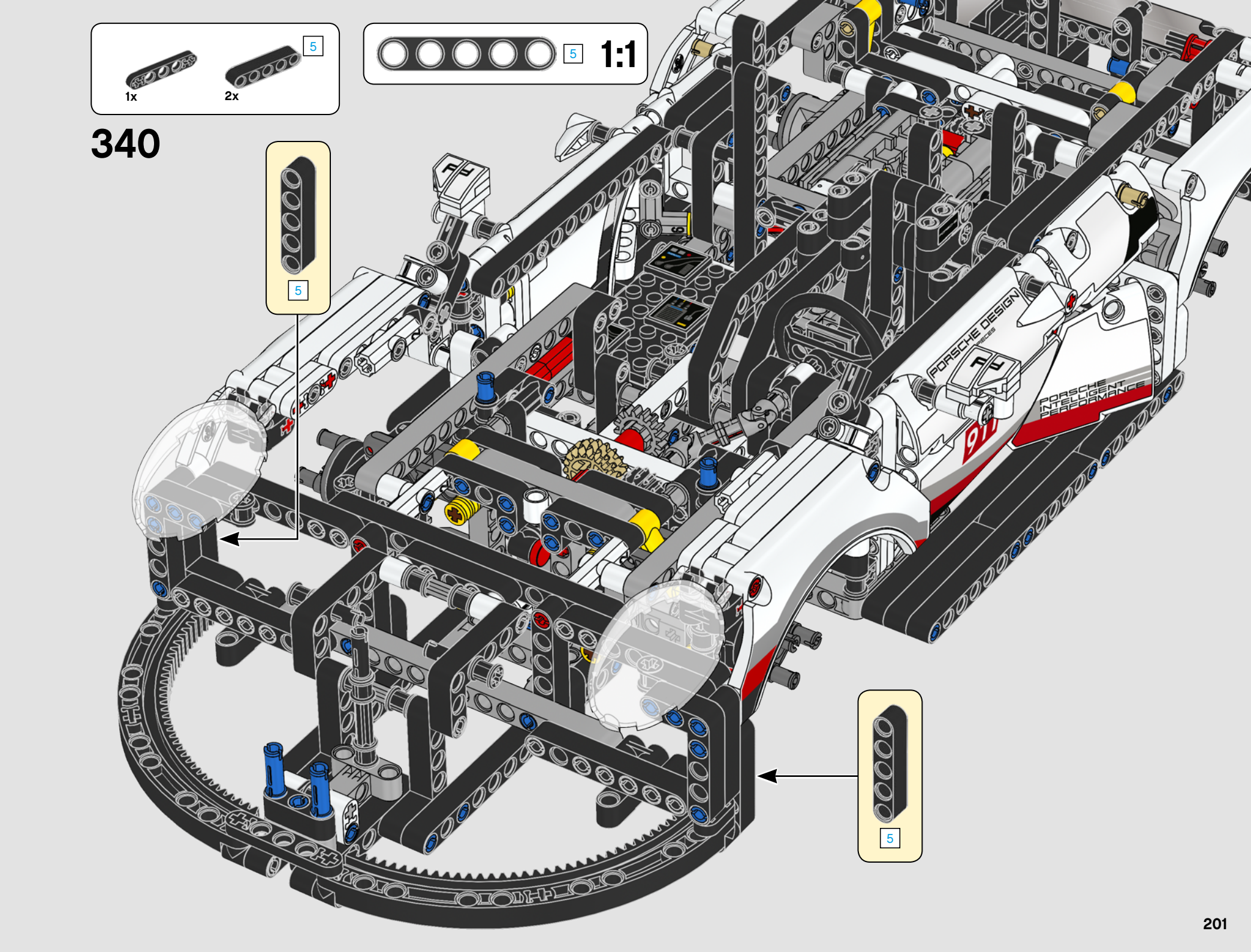
5
1x
2x
5
1:1
340
5
5
PORSCHE DESIGN
PORSCHE INTELLIGENT PERFORMANCE
911



341

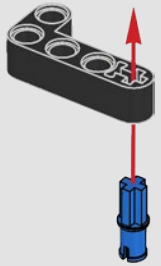



342





343

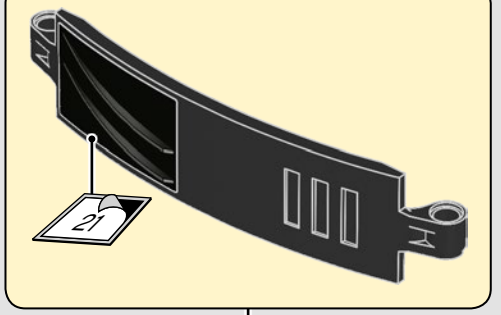

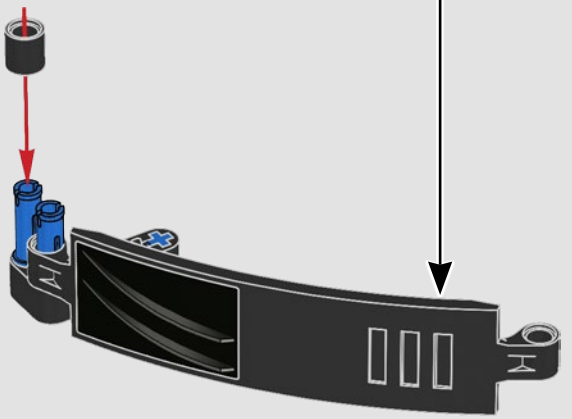



344

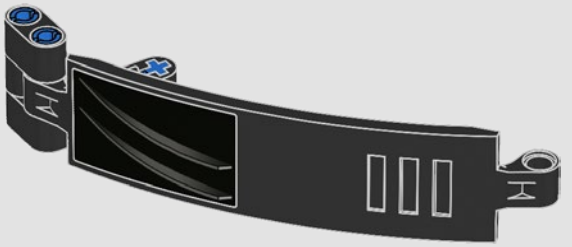

345

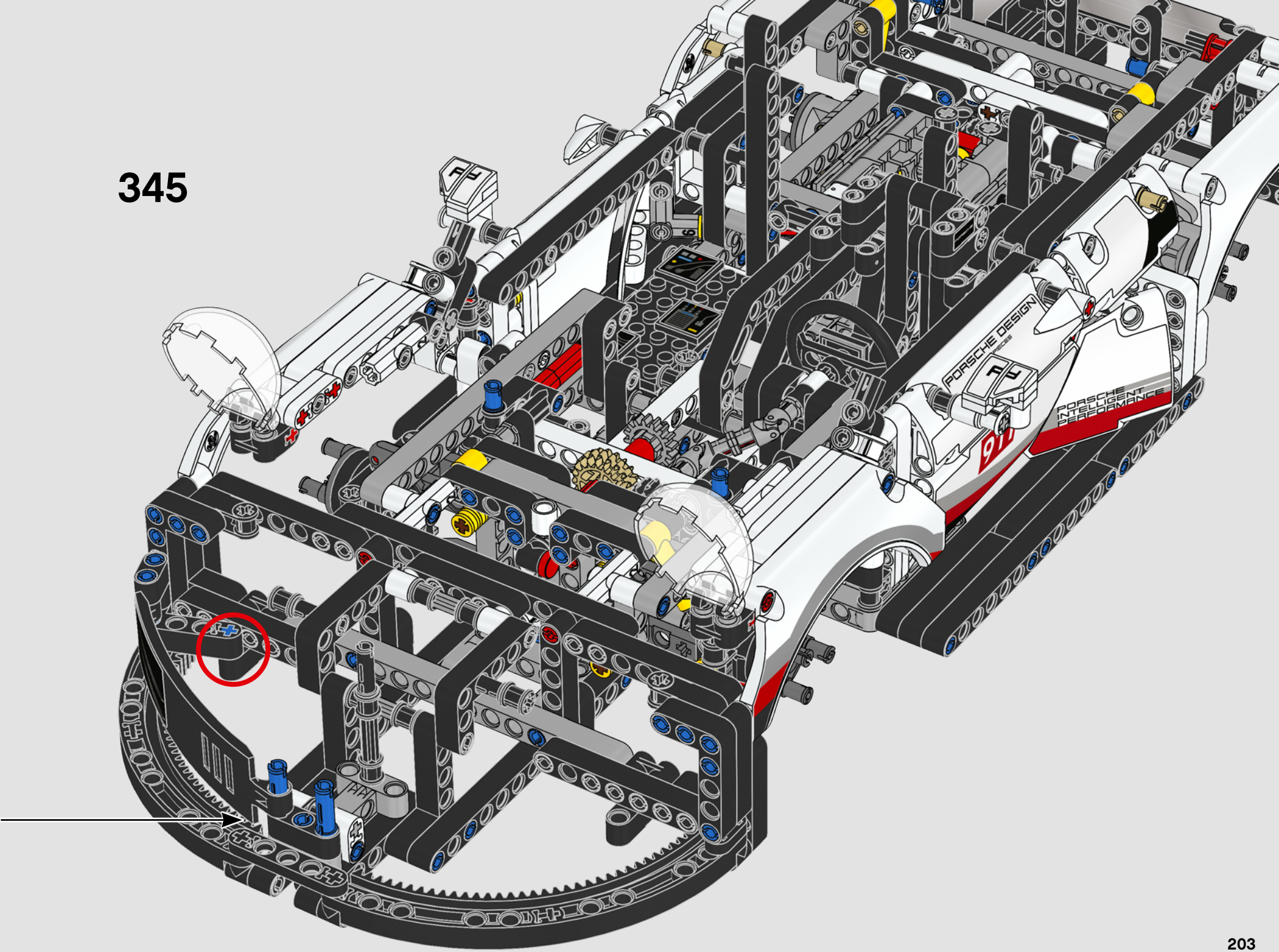



346





347

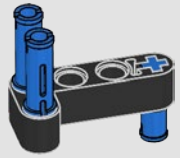

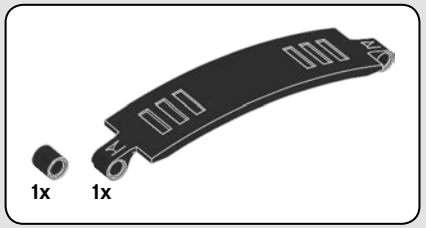

348

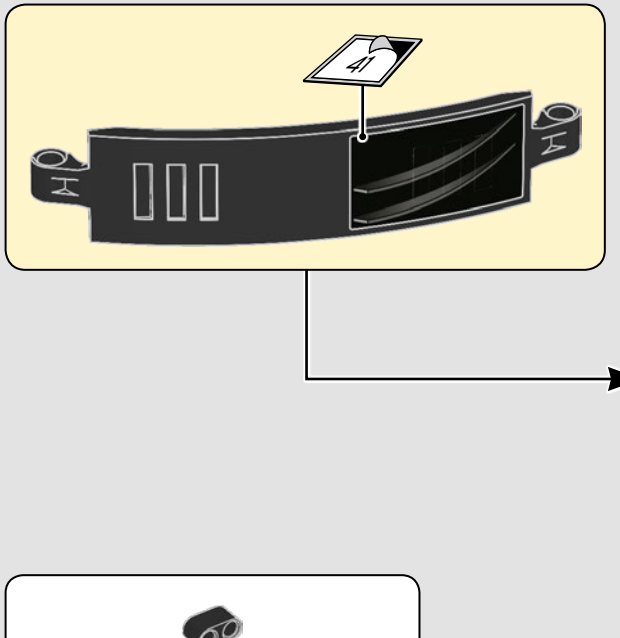

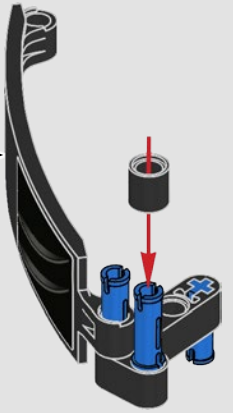

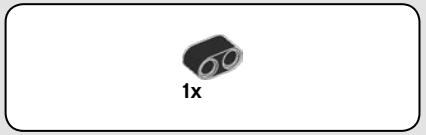

349

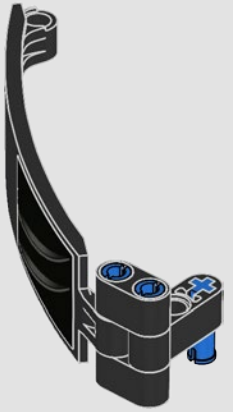

350

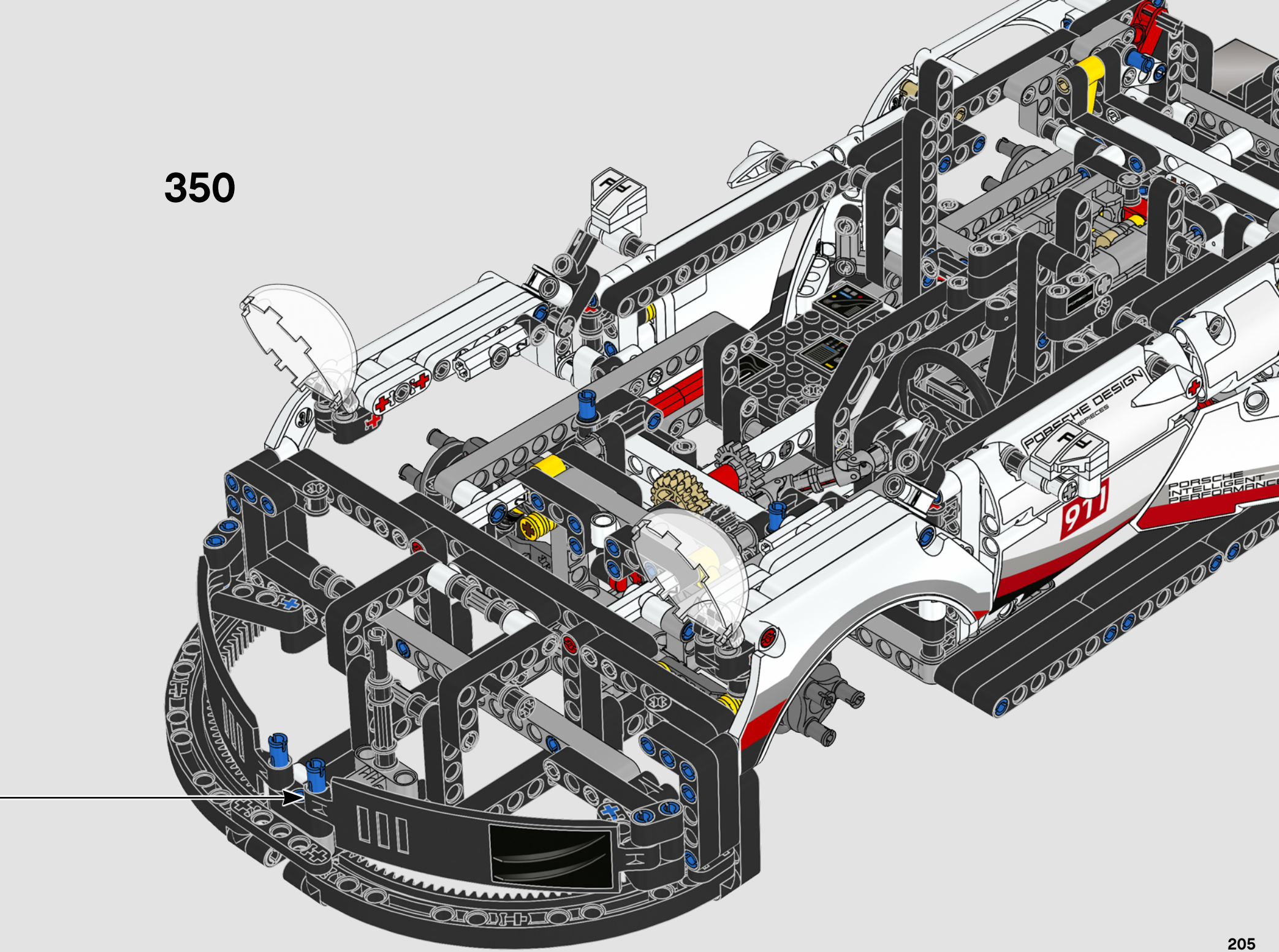

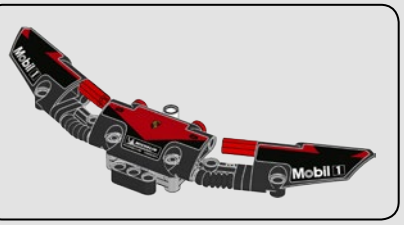

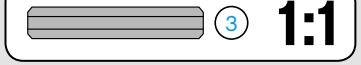

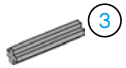

1x



1x

351

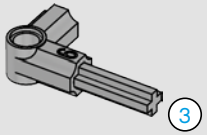



1x

352

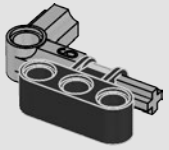



1x

353

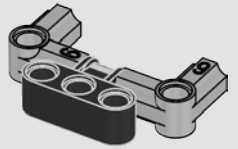



2x

354

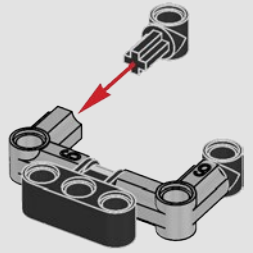



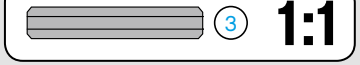

355

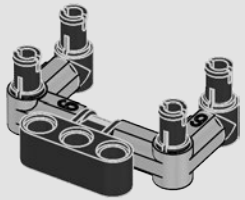

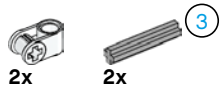

356

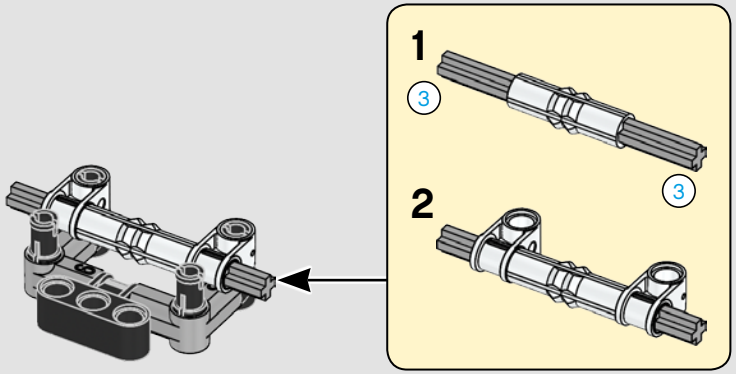



357

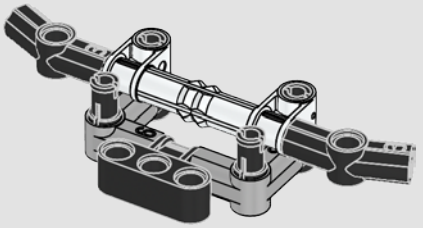

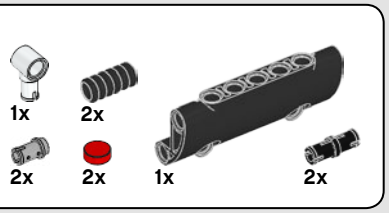
1x
2x
2x
2x
1x
2x

358

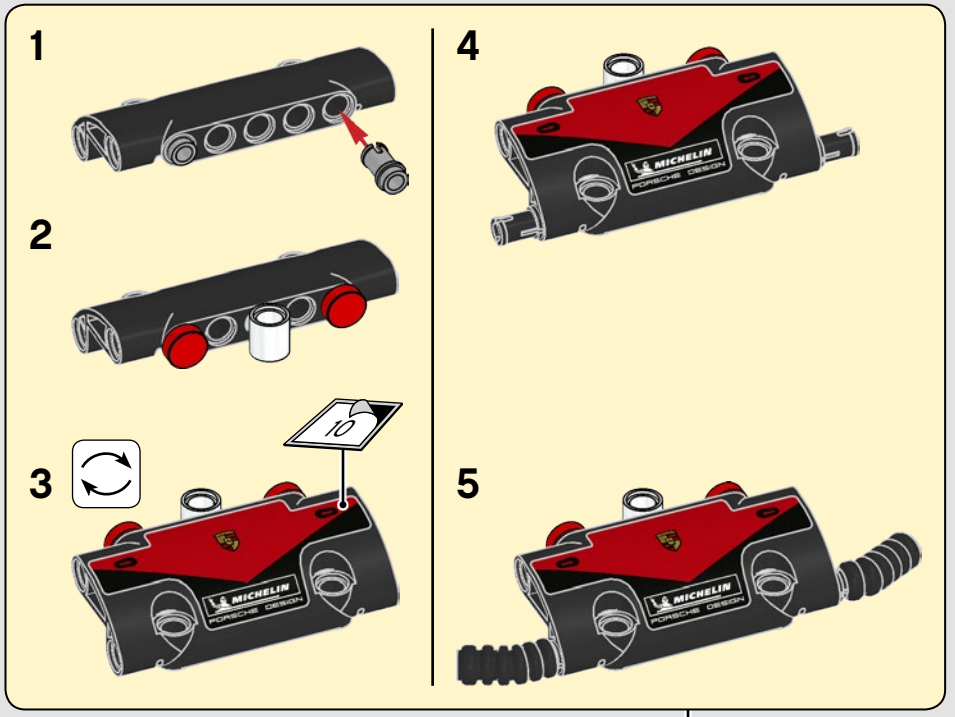
1
2
3
4
5
10
MICHELIN
PORSCHE DESIGN

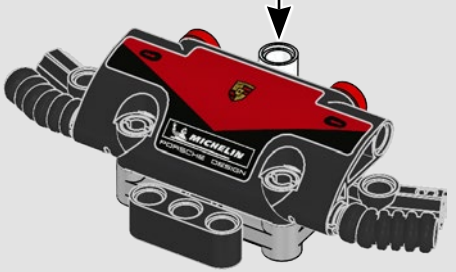
MICHELIN
PORSCHE DESIGN

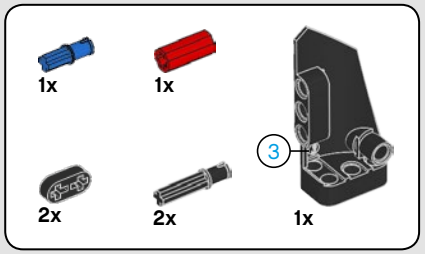
1x
1x
3
2x
2x
1x

359

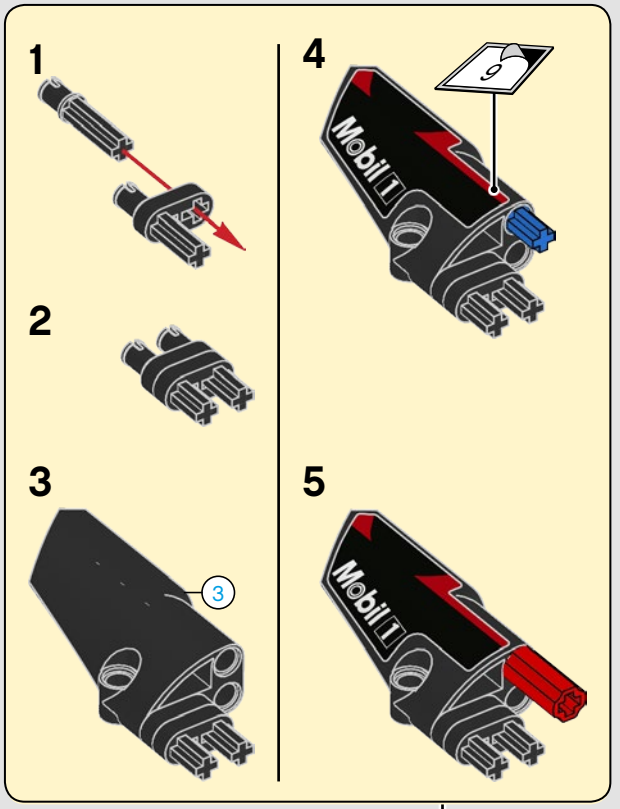
1
2
3
3
4
9
5
Mobil 1
Mobil 1

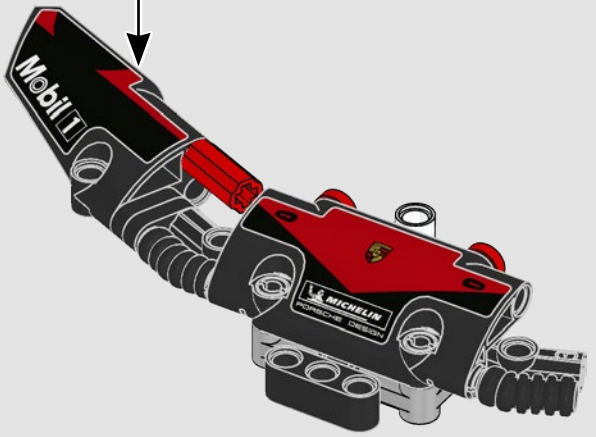
Mobil 1
MICHELIN
PORSCHE DESIGN

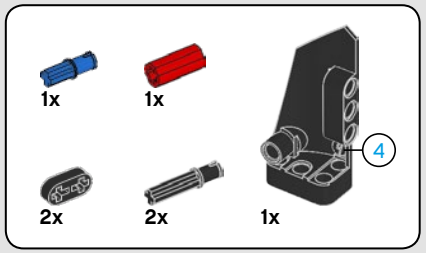
1x
1x
4
2x
2x
1x

360

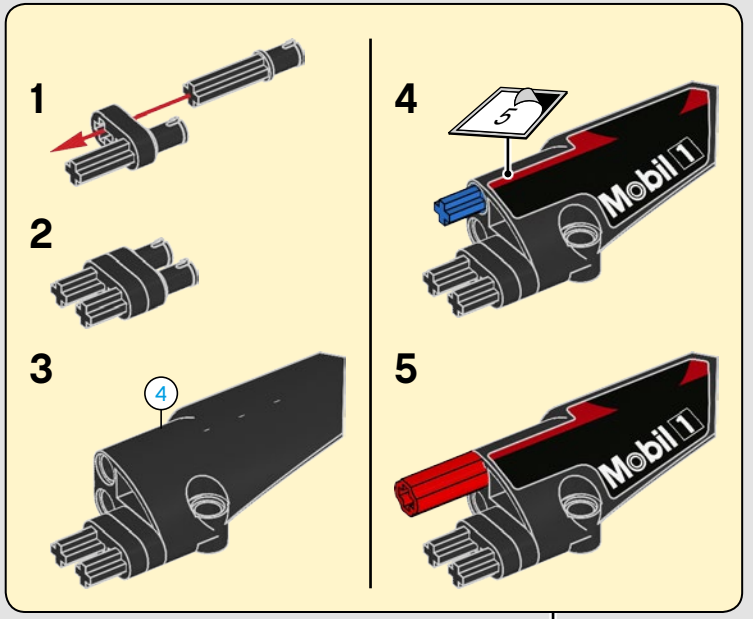
1
2
3
4
5
4
5
Mobil 1
Mobil 1

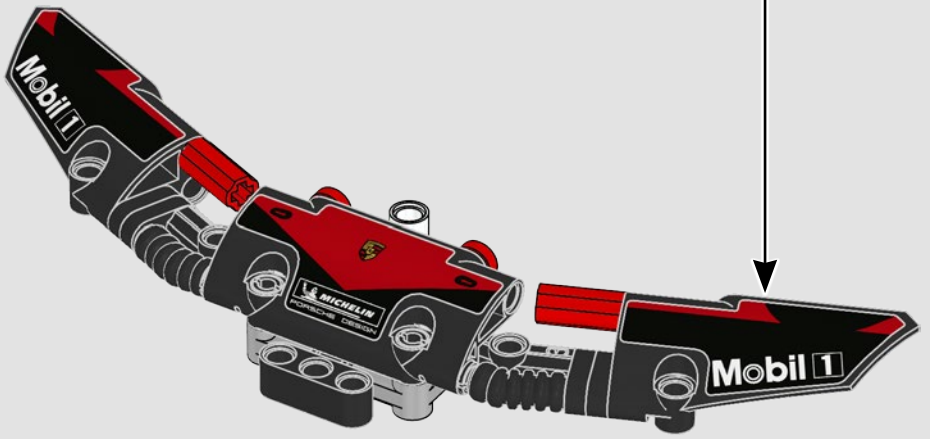
Mobil 1
MICHELIN
Mobil 1

361

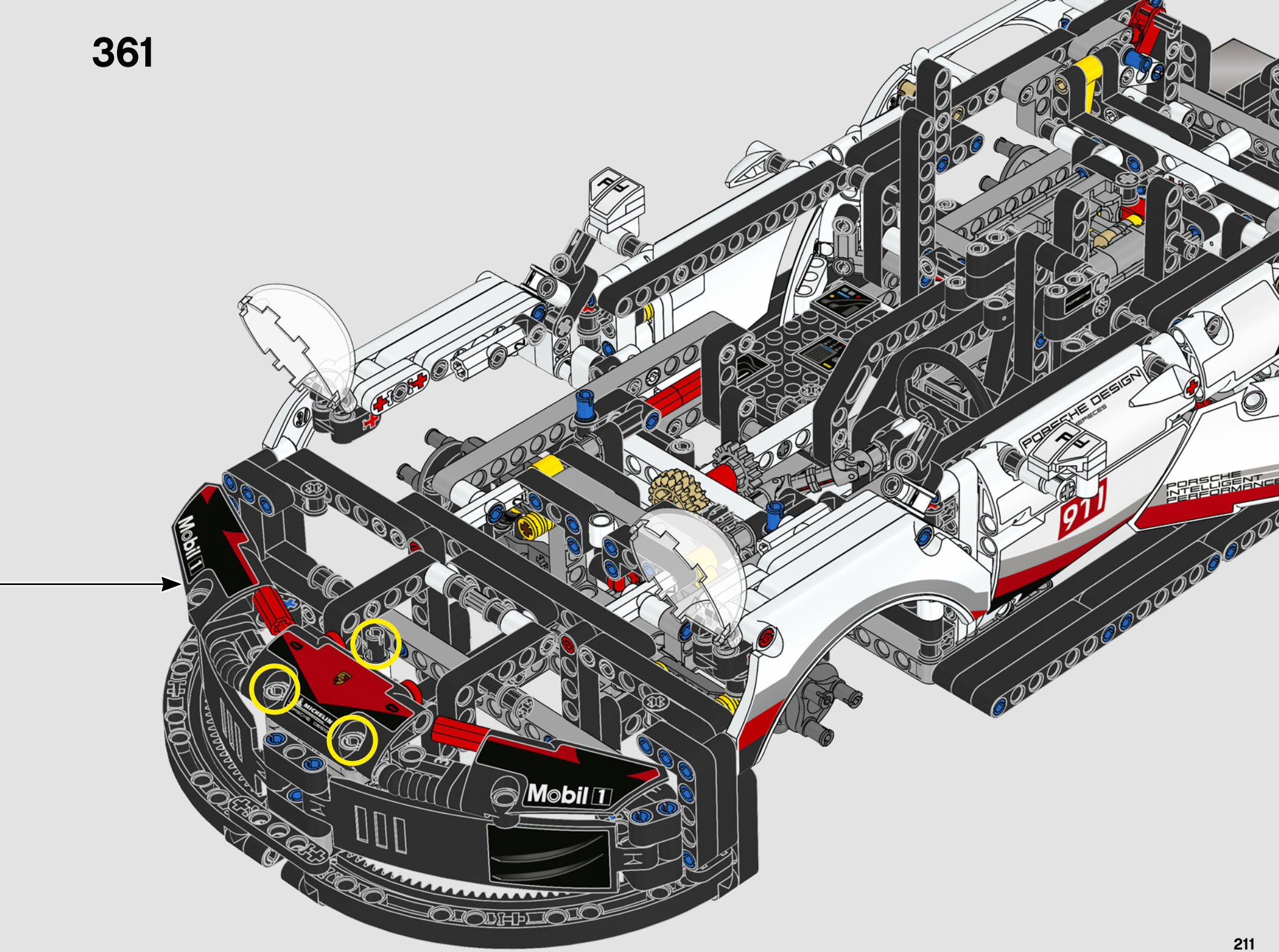
Mobil 1
PORSCHE DESIGN
911
PORSCHE
INTELLIGENT
PERFORMANCE
MICHELIN

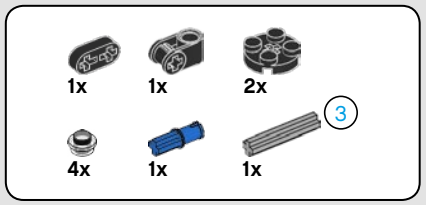

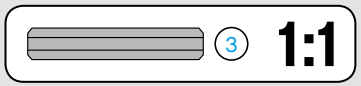

362

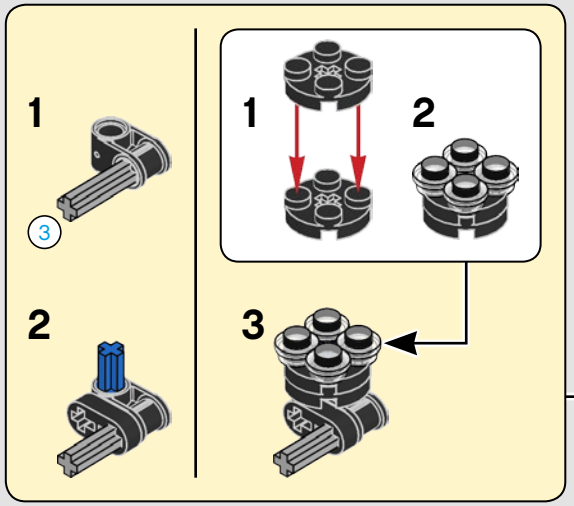

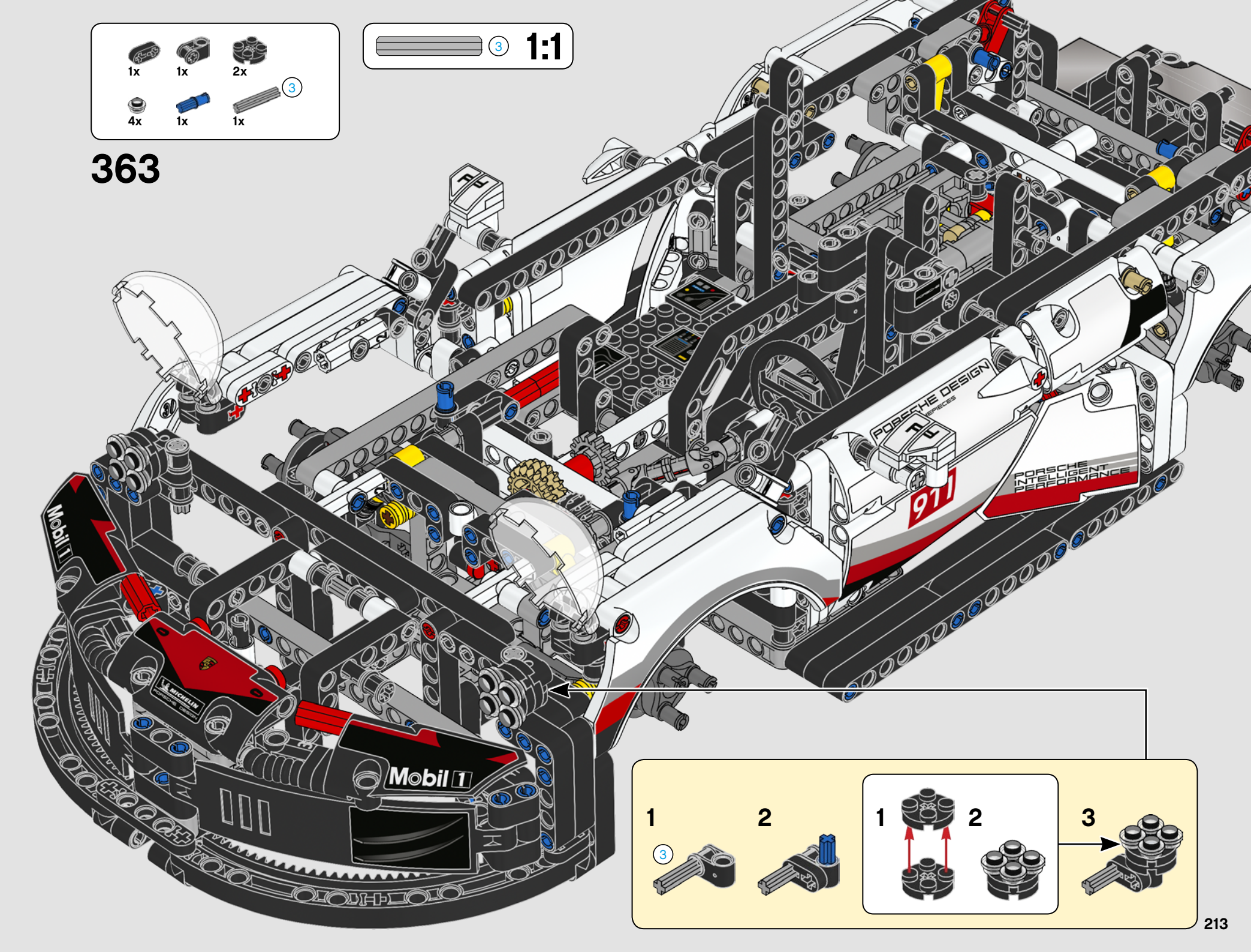
1x
1x
2x
4x
1x
1x
3
3
1:1
363
1
2
3
1
2
3
213

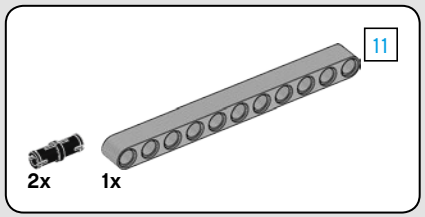
11
2x
1x

364

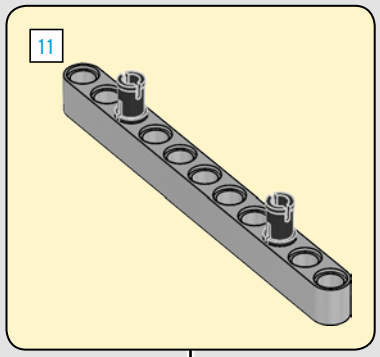
11

Mobil 1
911
PORSCHE
INTELLIGENT
PERFORMANCE

11
1:1

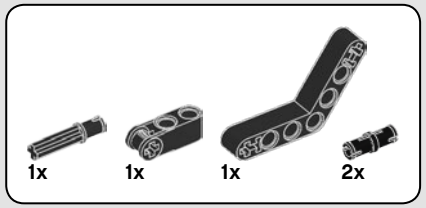

365

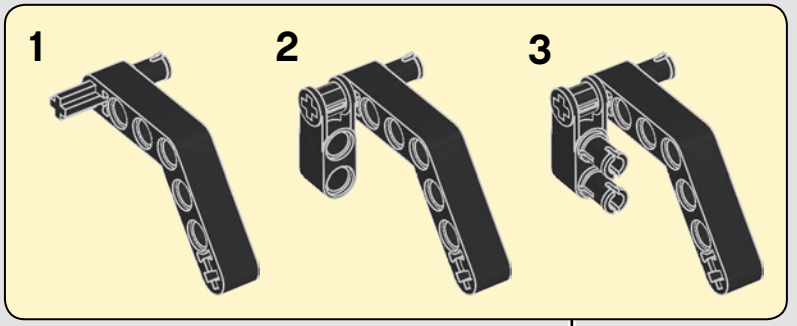

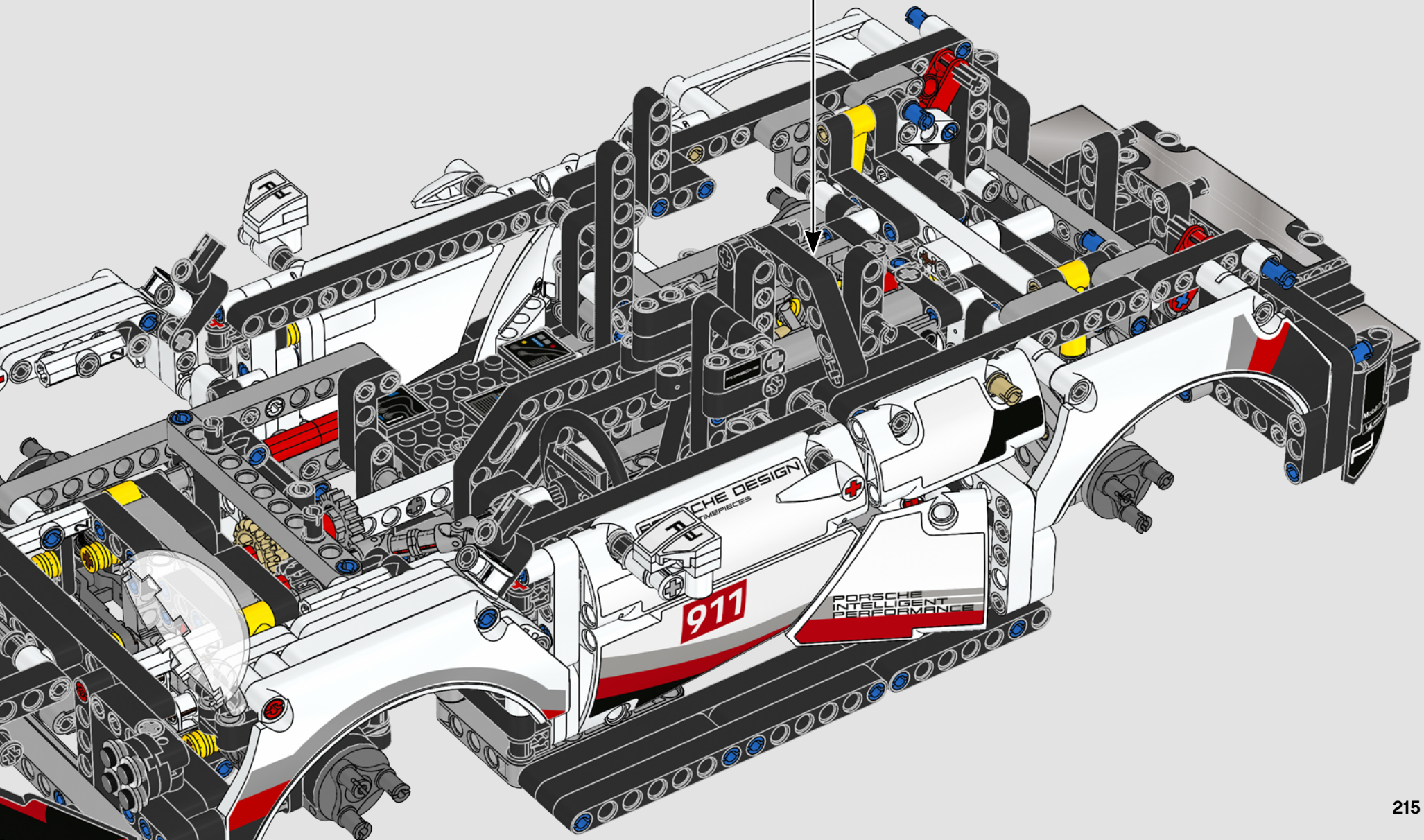

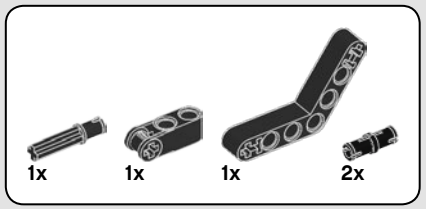

366

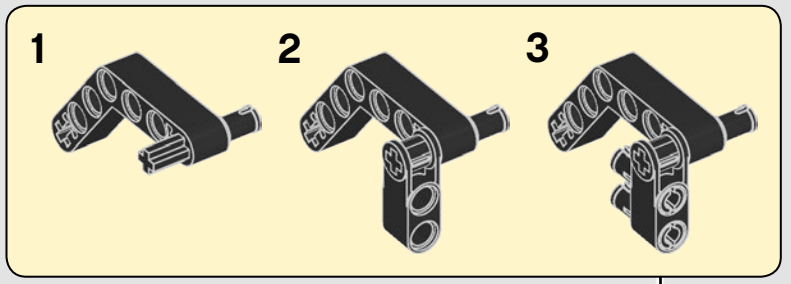

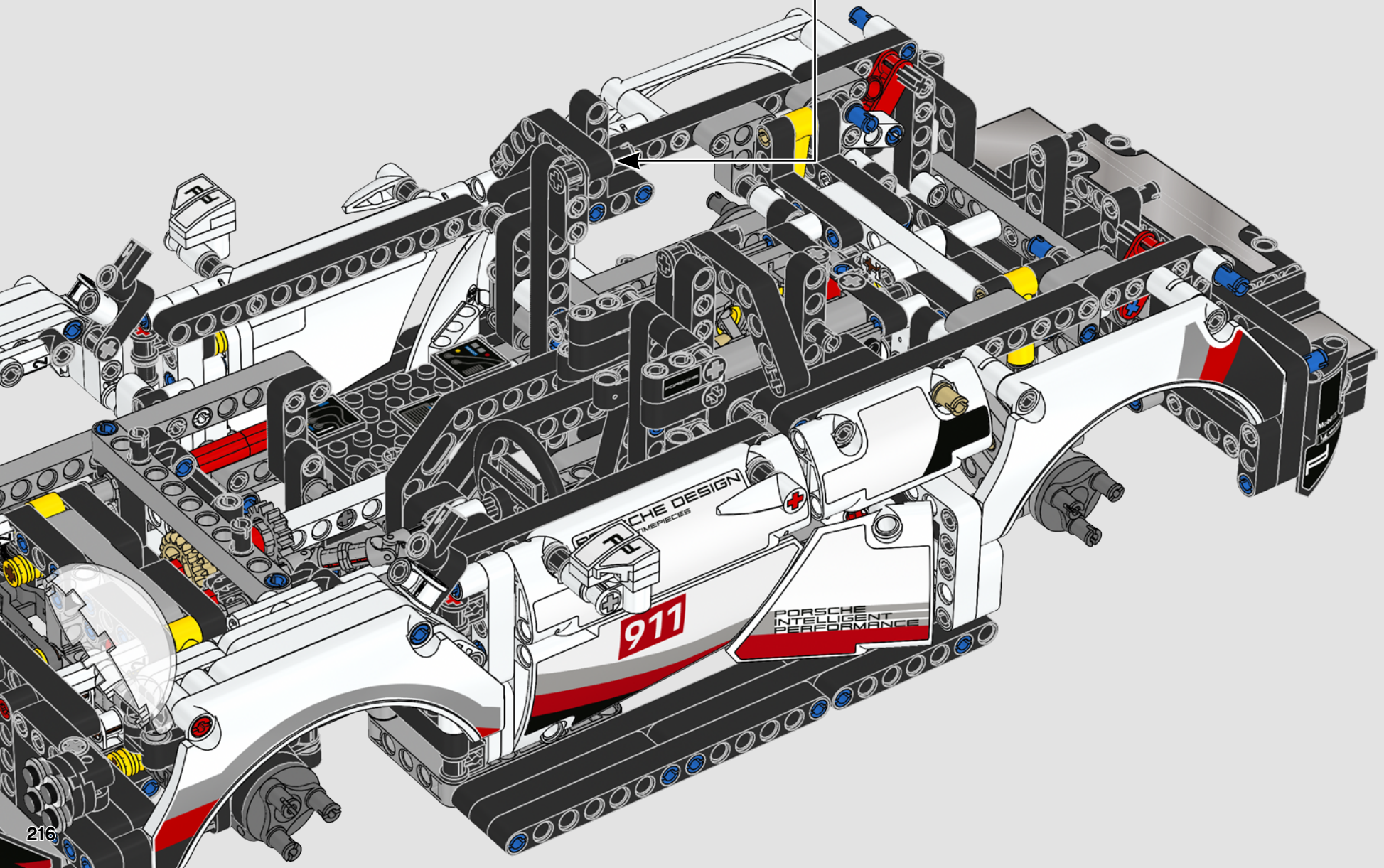

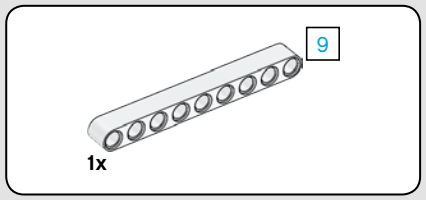

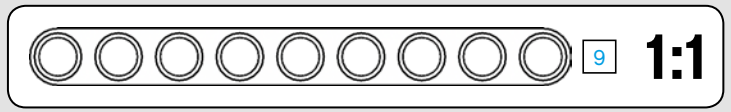

367

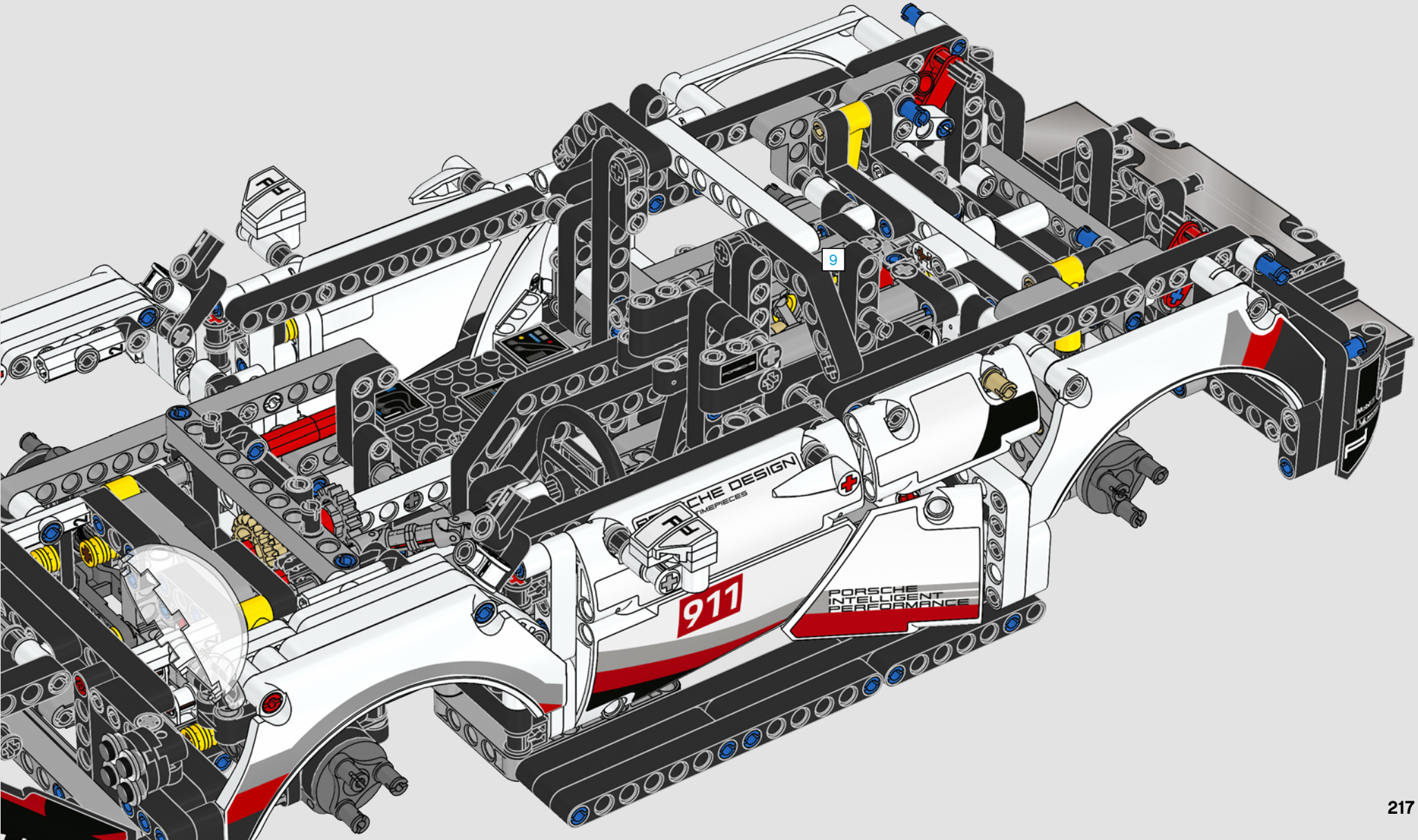

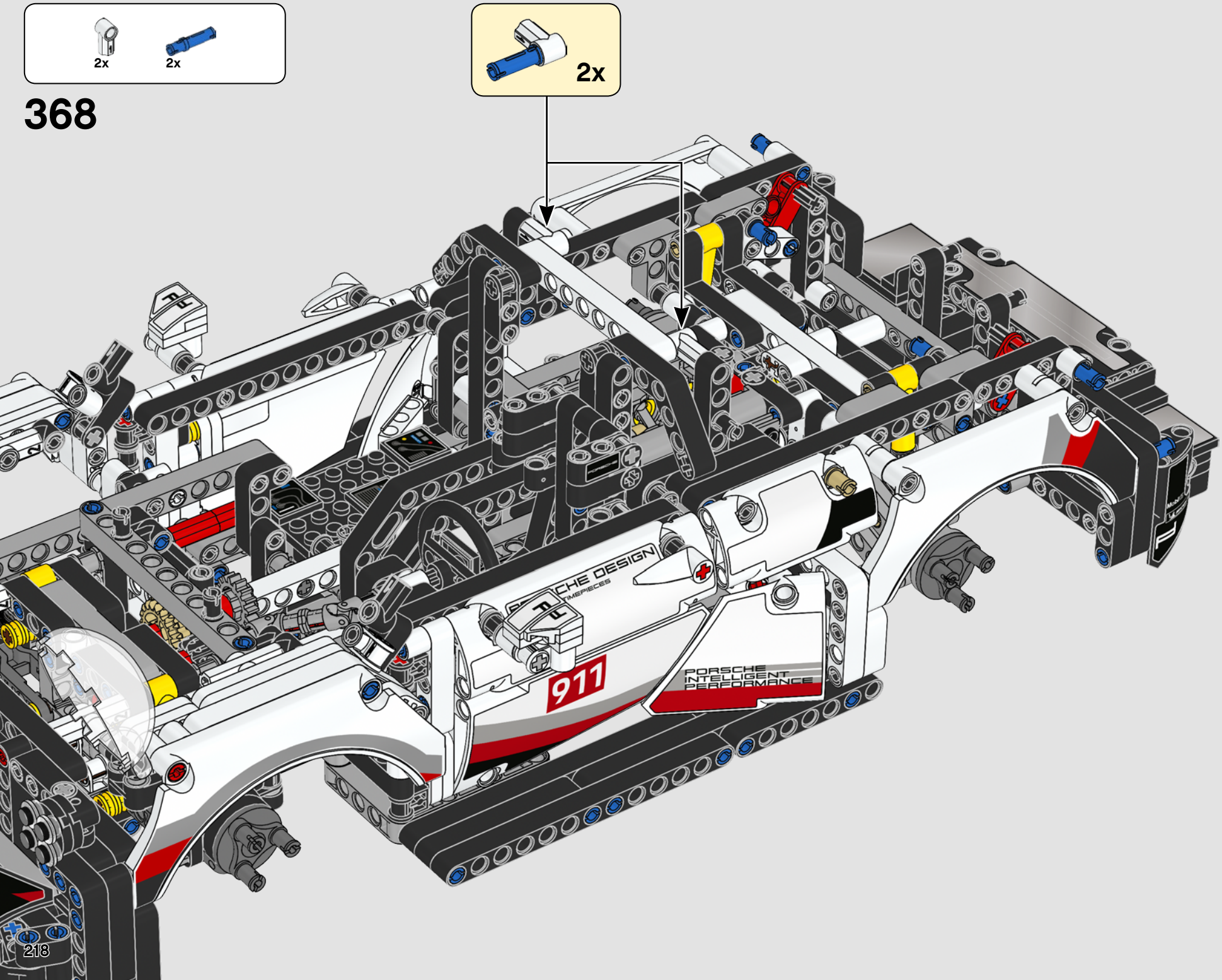

368



369

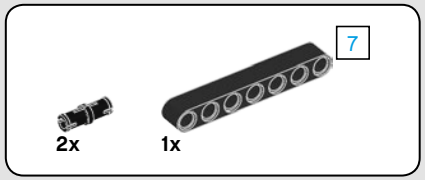

370

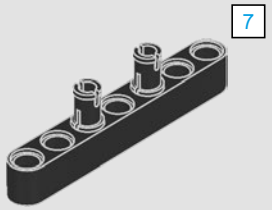

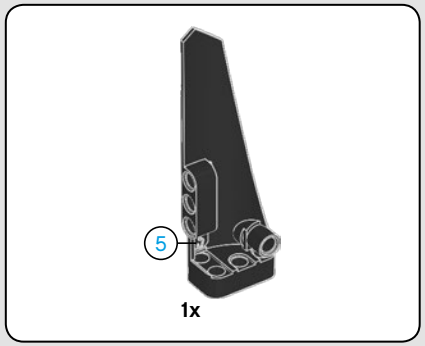

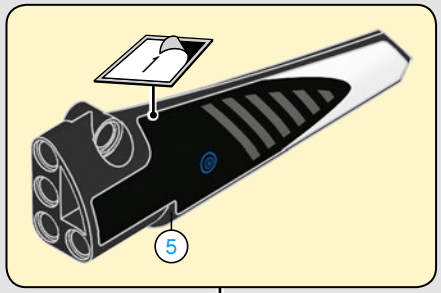

371

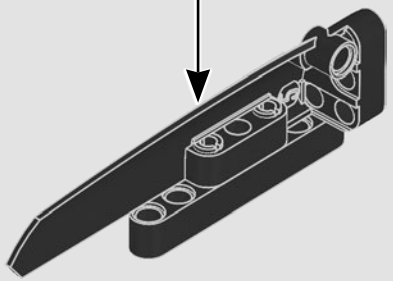

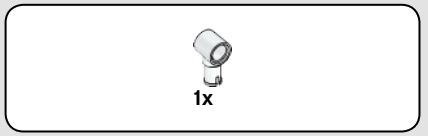

372

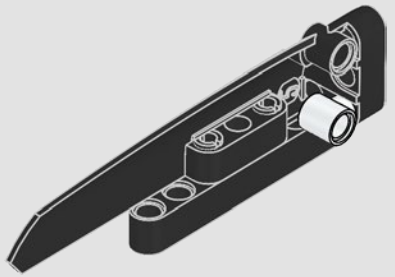

373

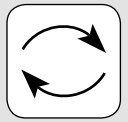

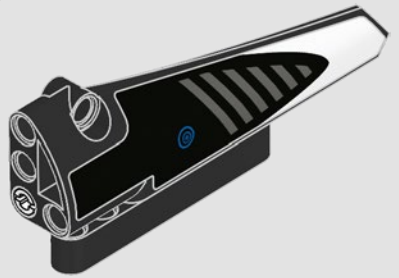

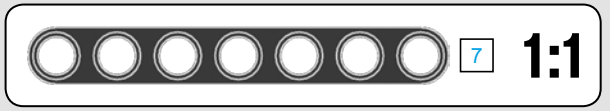

374

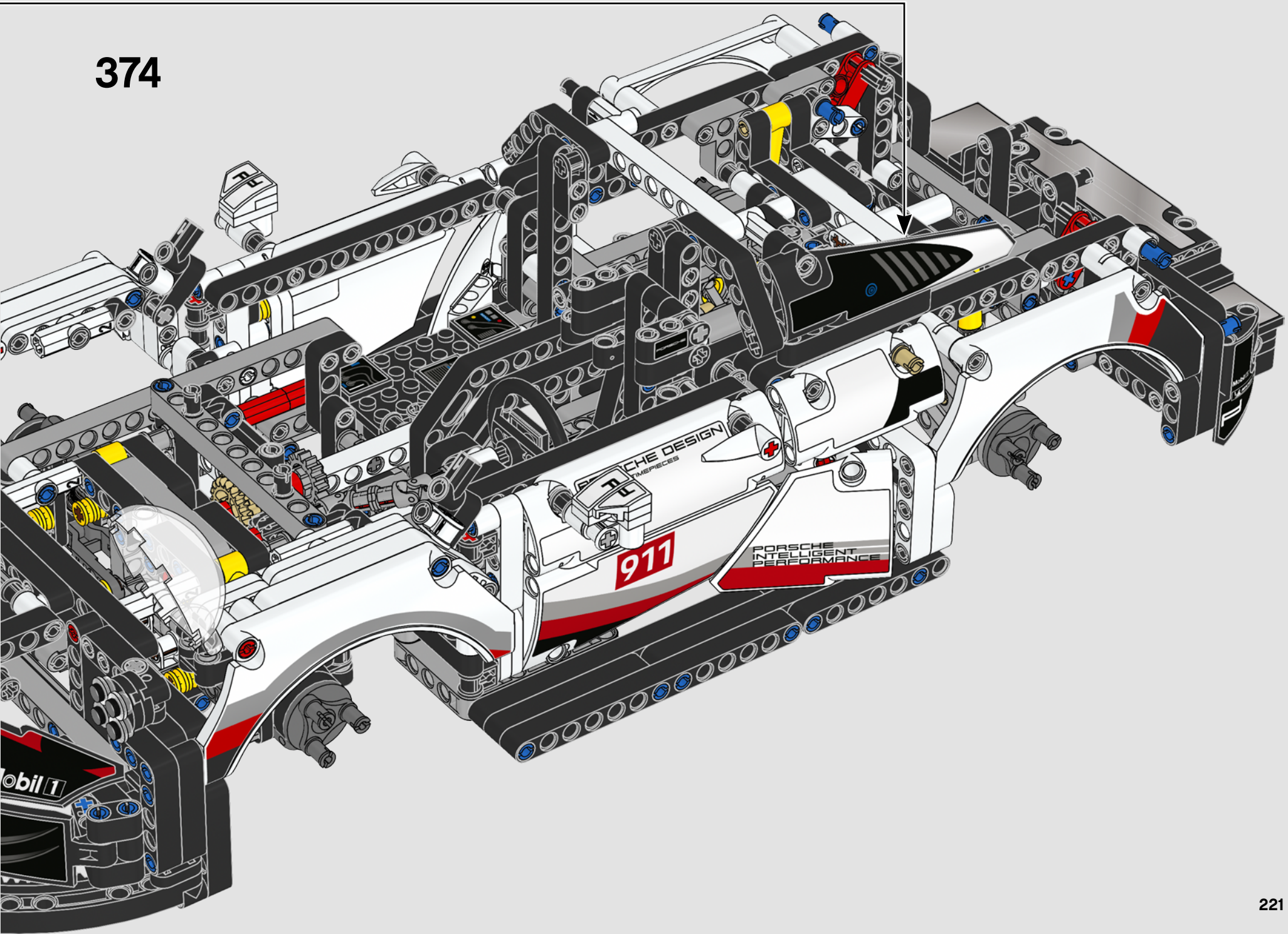

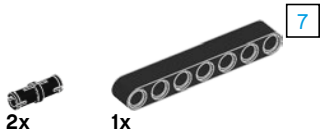

375

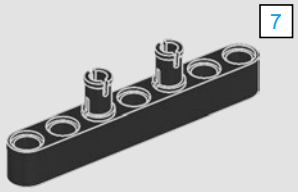

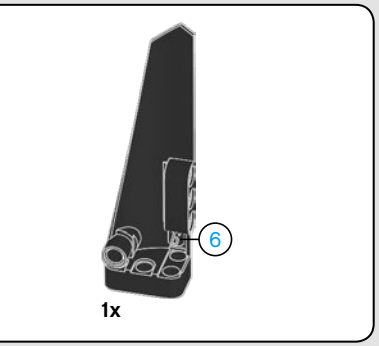

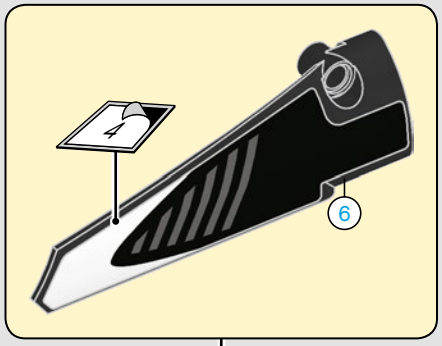

376

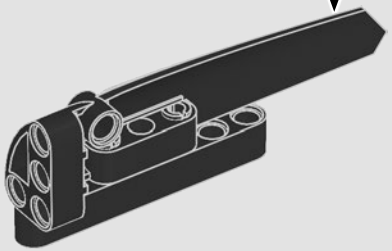

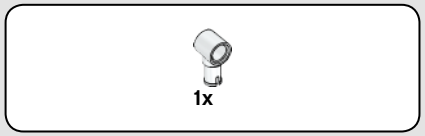

377

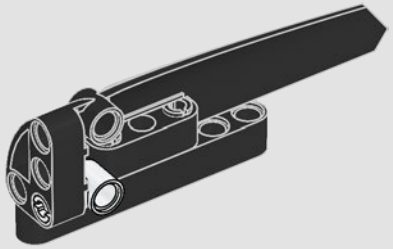

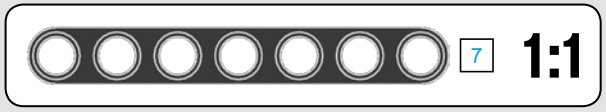

378

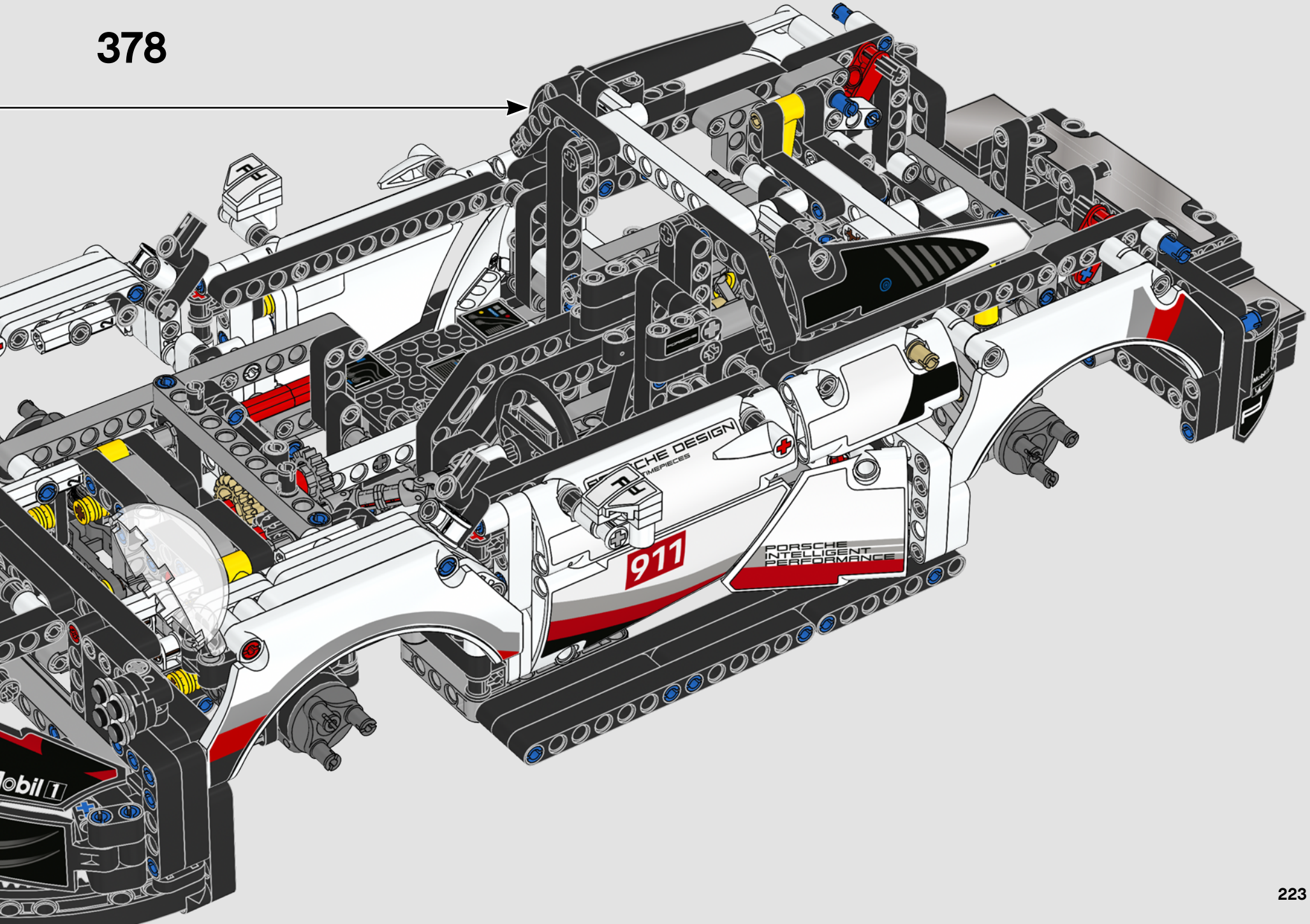

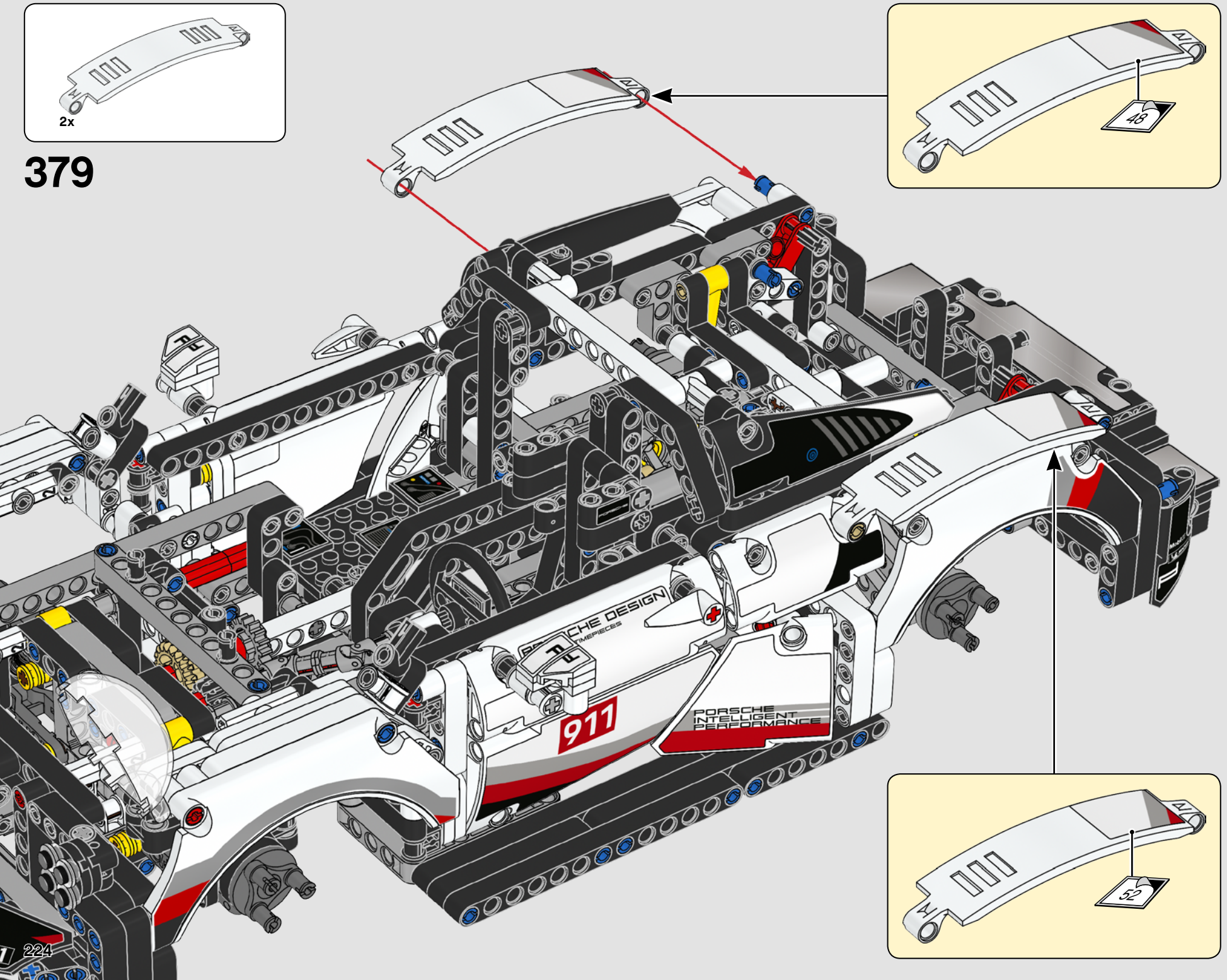
2x
379
48
52
911
PORSCHE INTELLIGENT PERFORMANCE

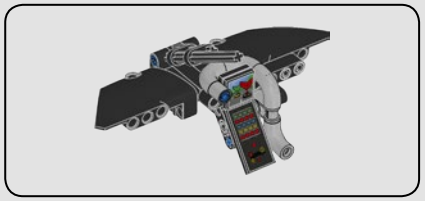

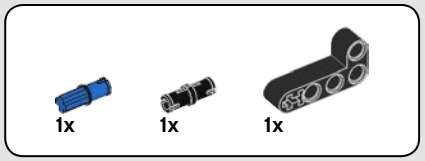

380

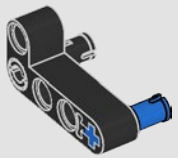

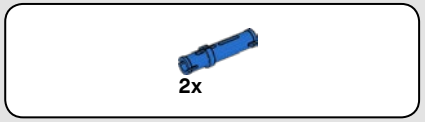

381

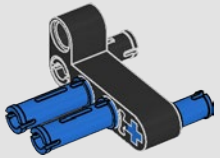

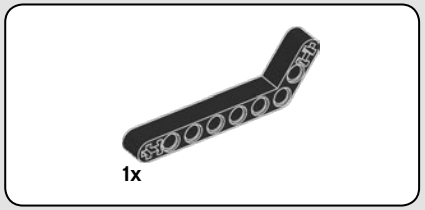

382

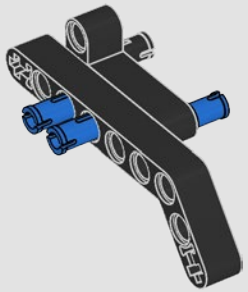



383

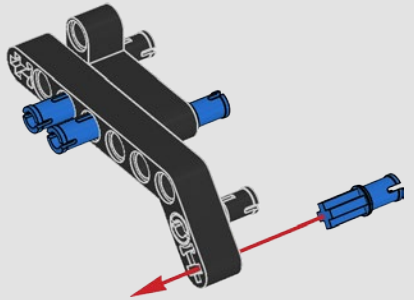

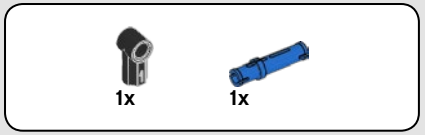

384

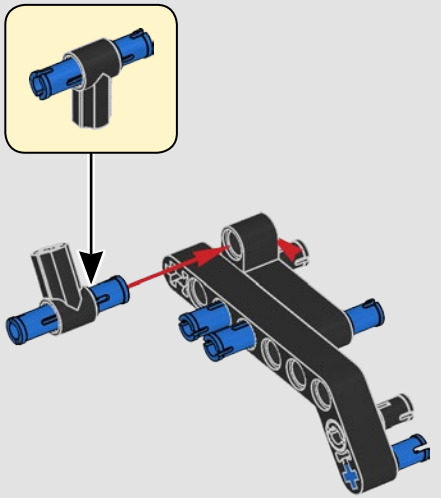



385

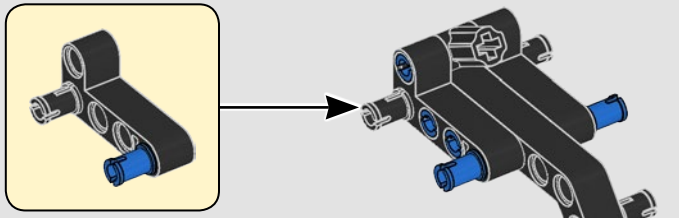

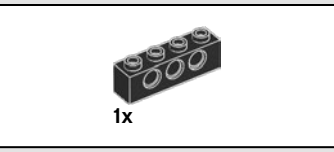

386

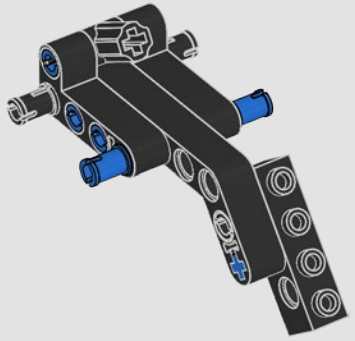

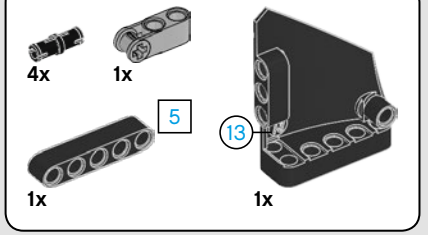

387

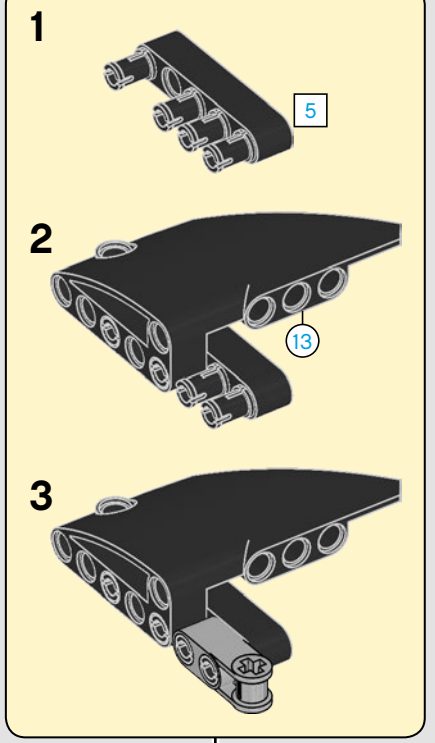

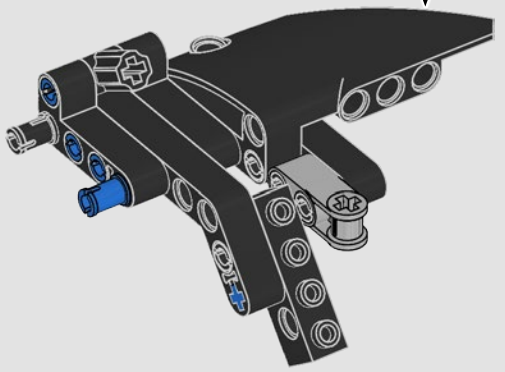

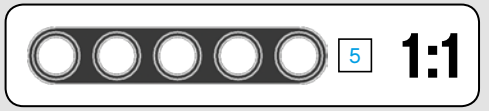

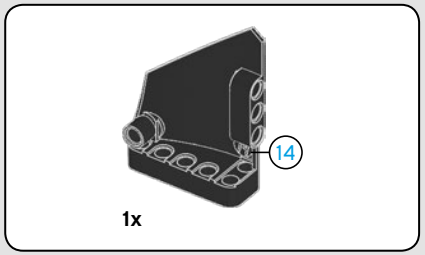

388

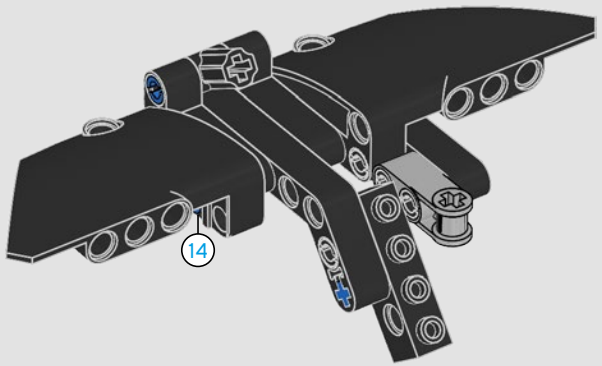

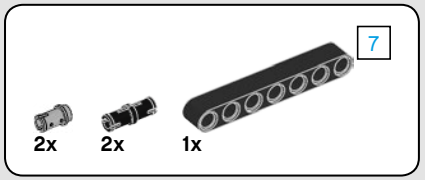

389

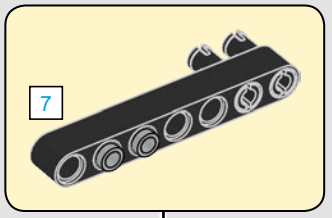

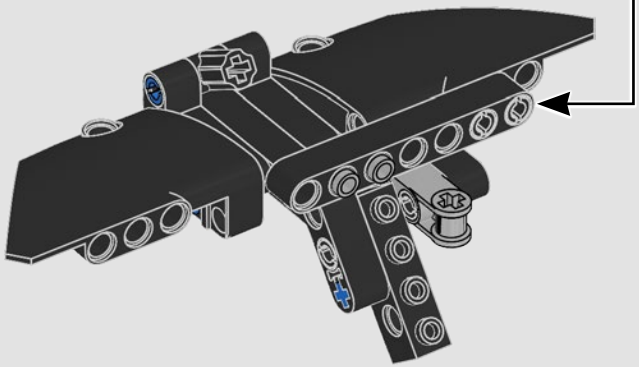

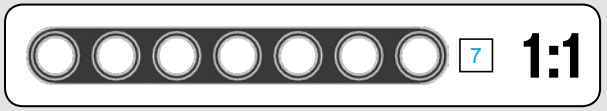

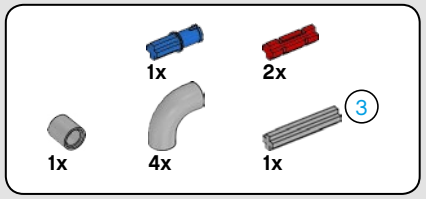

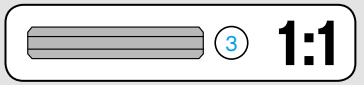

390

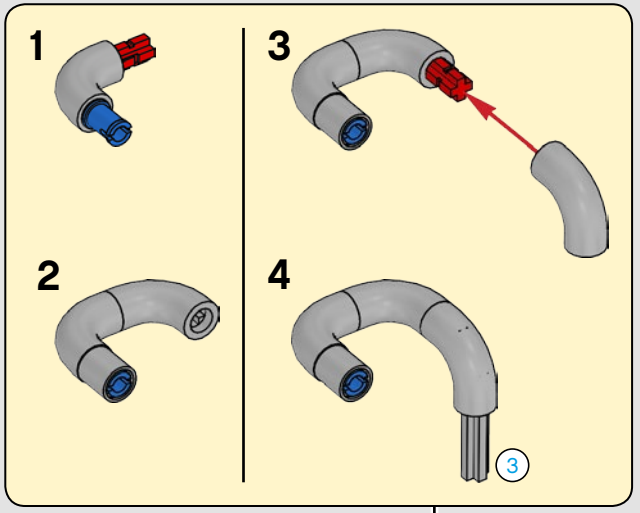

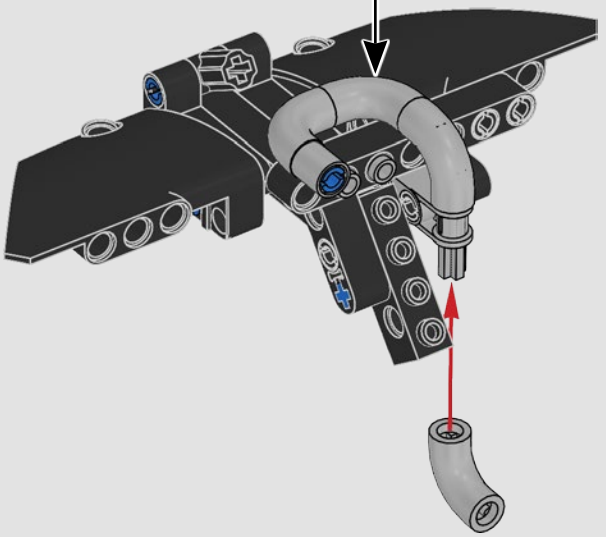

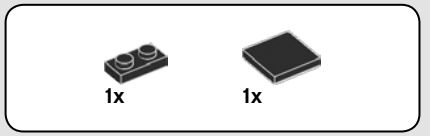

391

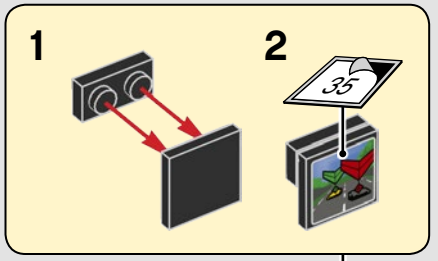

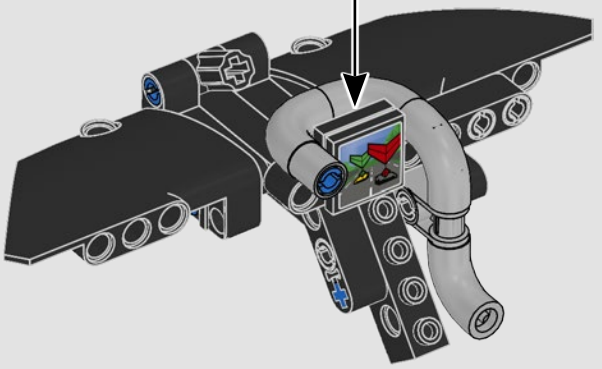

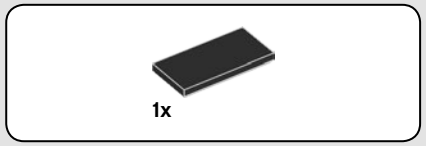

392

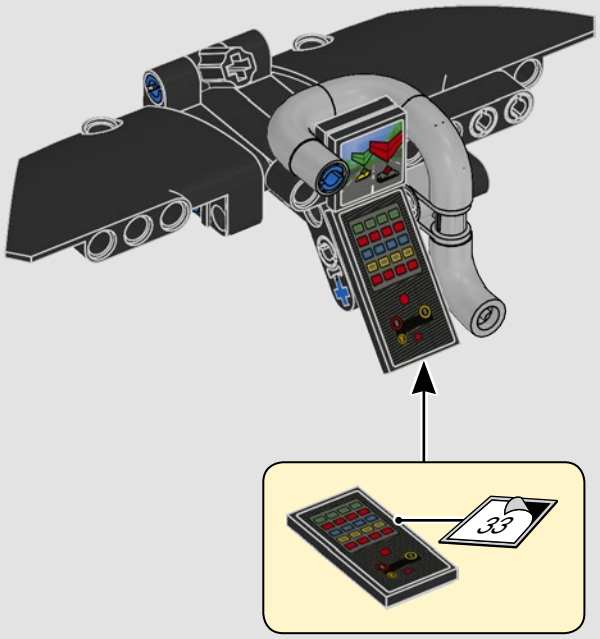

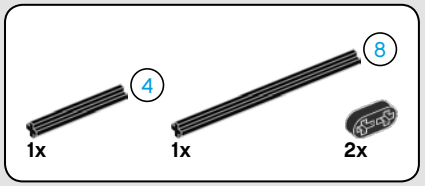

393

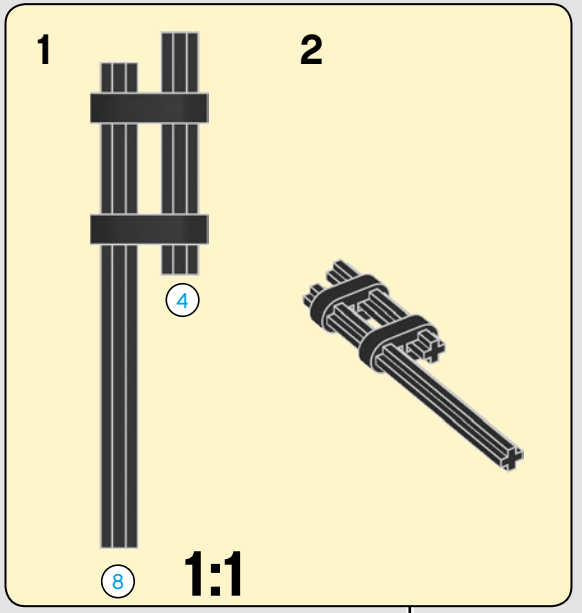

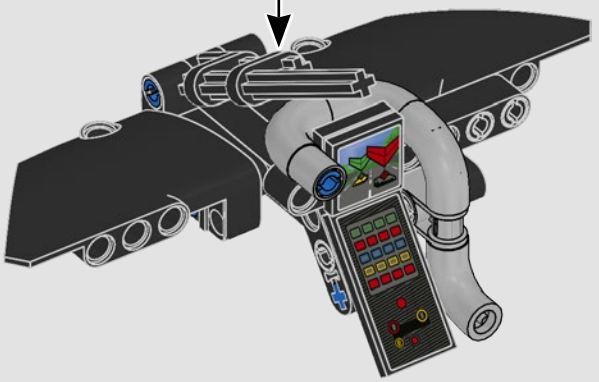

394

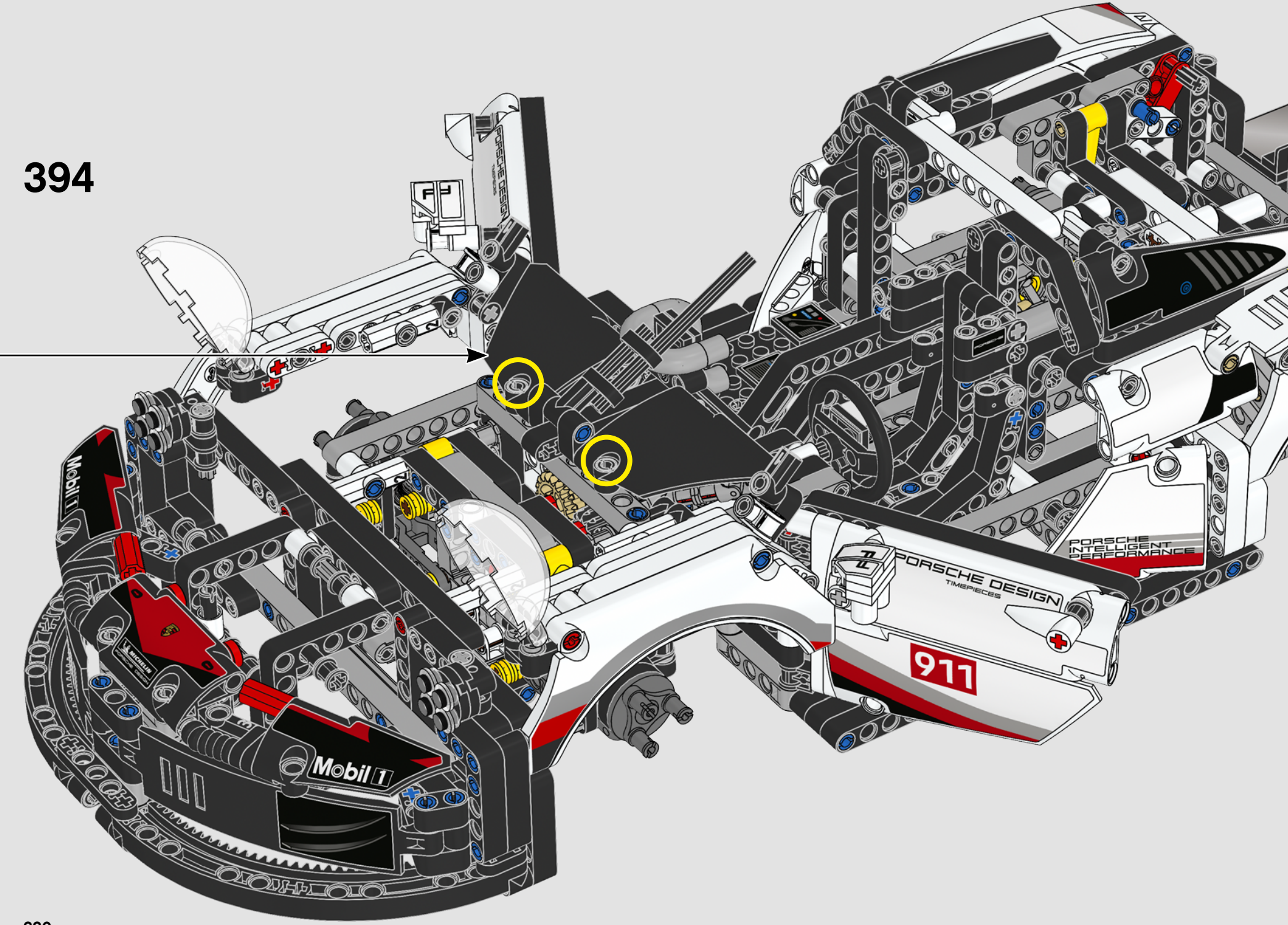
PORSCHE DESIGN
Mobil 1
PORSCHE
INTELLIGENT
PERFORMANCE
PORSCHE DESIGN
TIMEPIECES
911

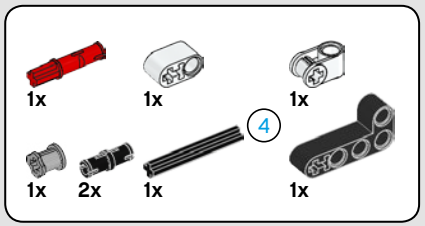



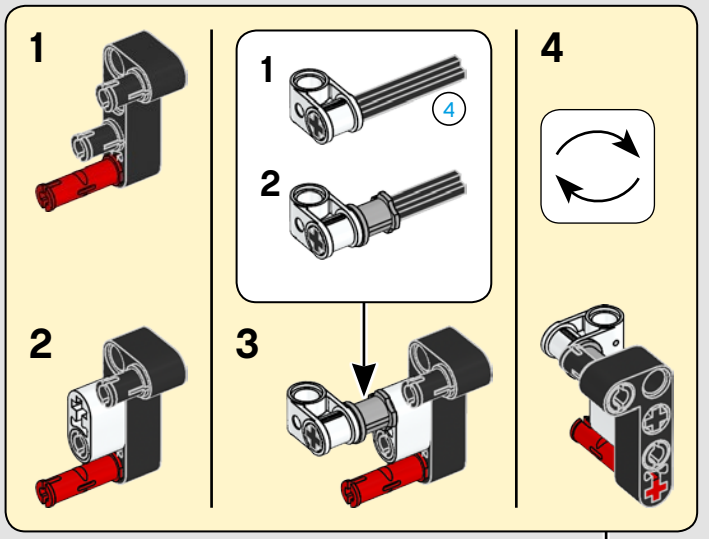

395

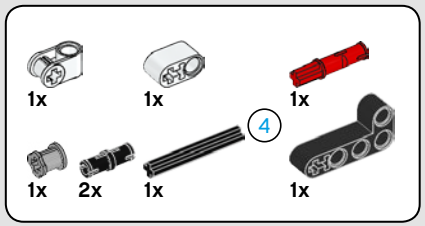



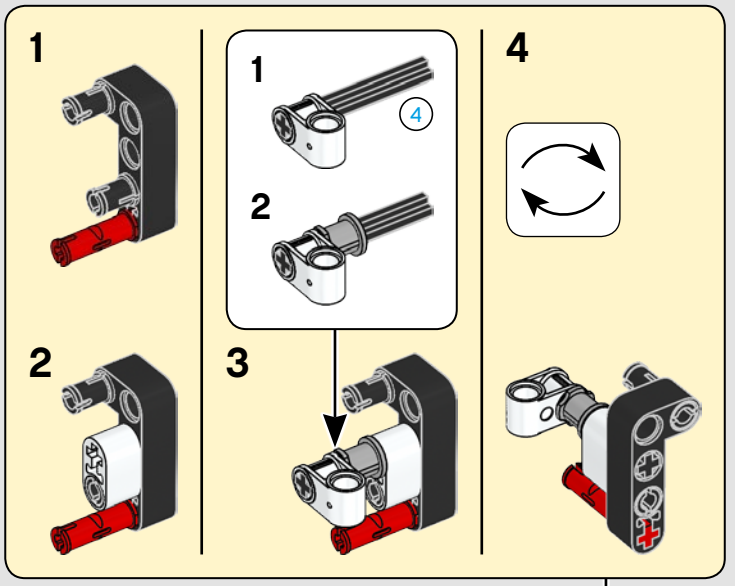

396

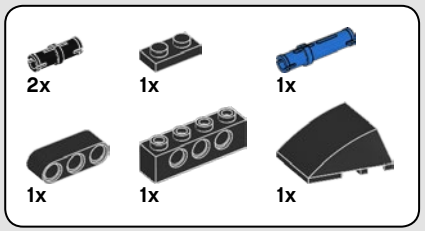

397

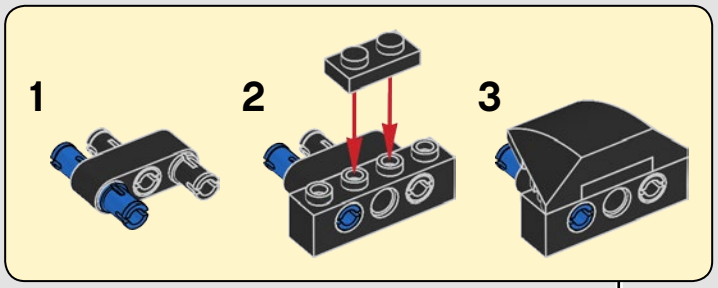

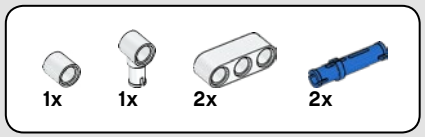

398

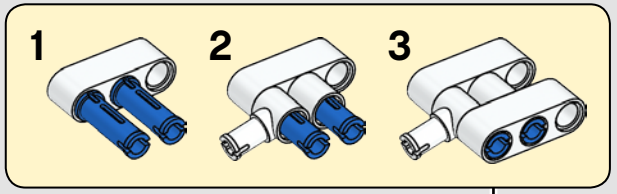

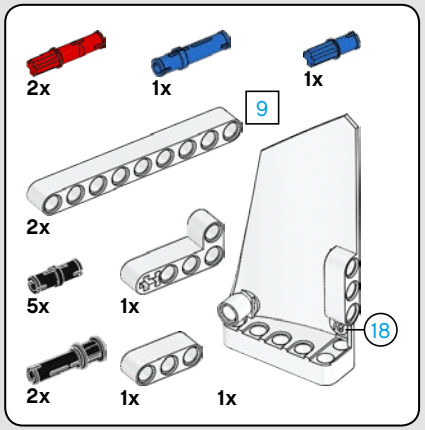

399

1

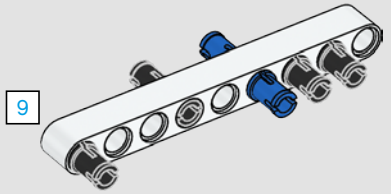

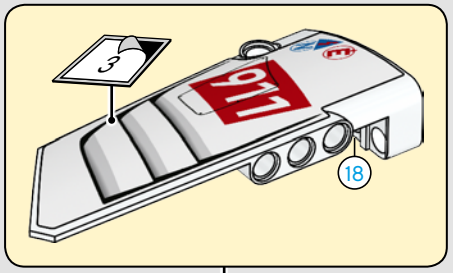

2

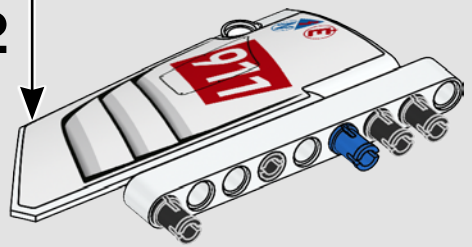

3

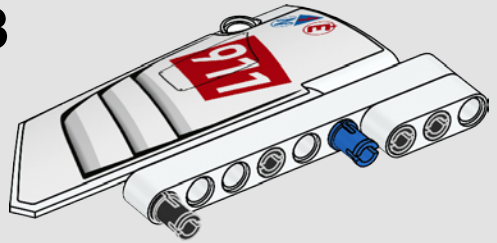

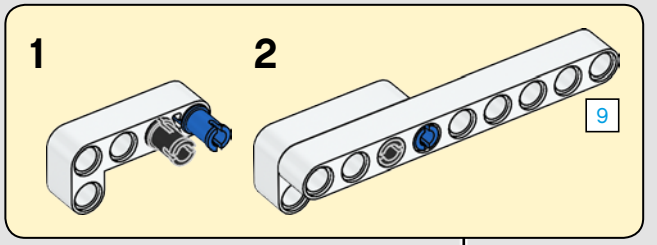

4

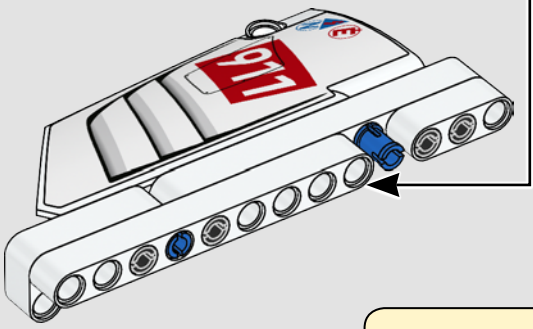

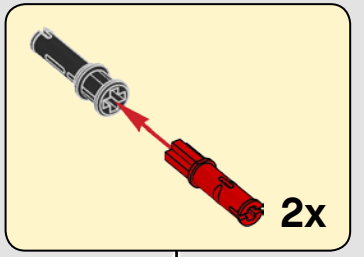

5

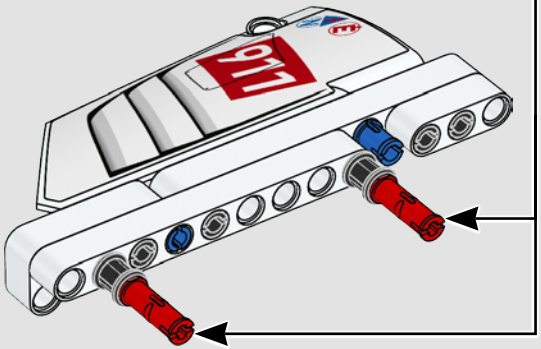

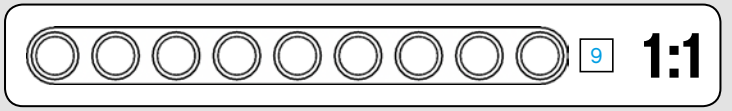

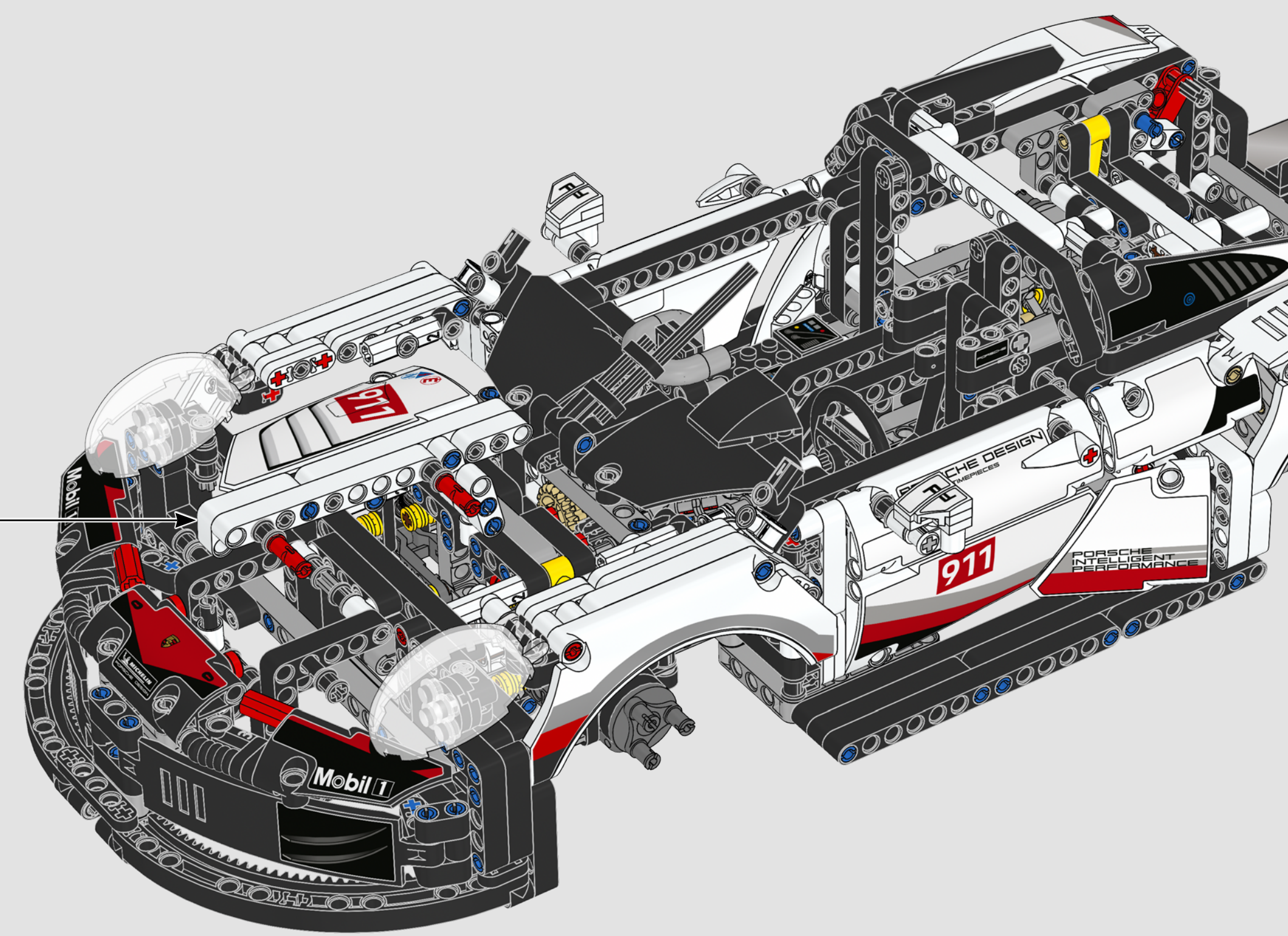
911
Mobil 1
911
PORSCHE
INTELLIGENT
PERFORMANCE

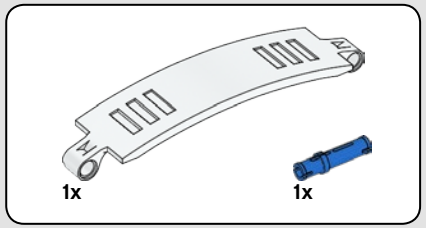

400

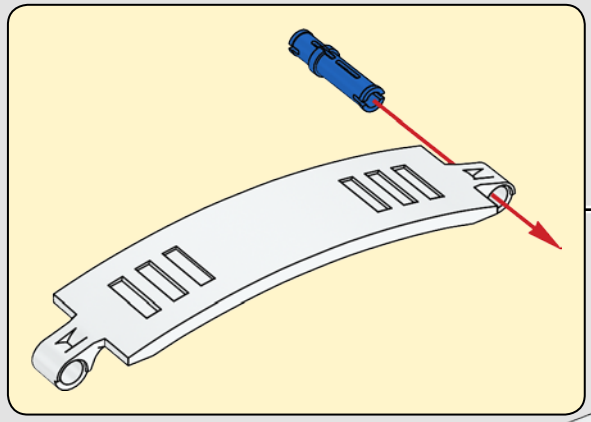

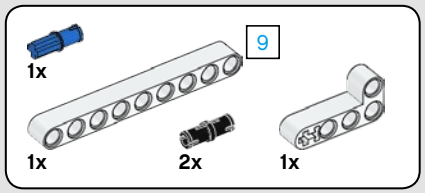
9
1x
1x
2x
1x

401

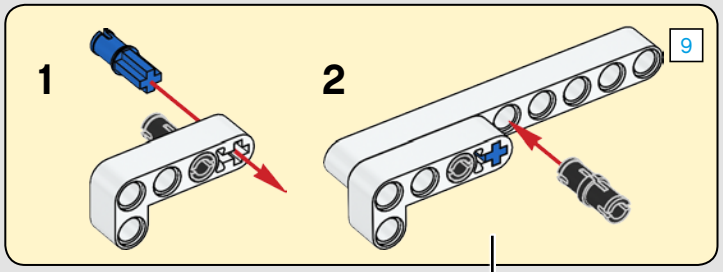
1
2
9

911
Mobil 1
PORSCHE DESIGN
TIMEPIECES
911
PORSCHE
INTELLIGENT
PERFORMANCE
Mobil 1

9
1:1

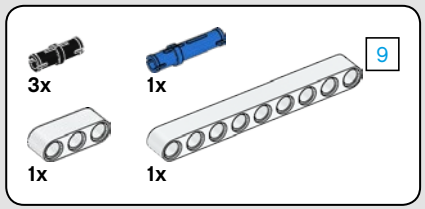
3x
1x
1x
1x
9

402

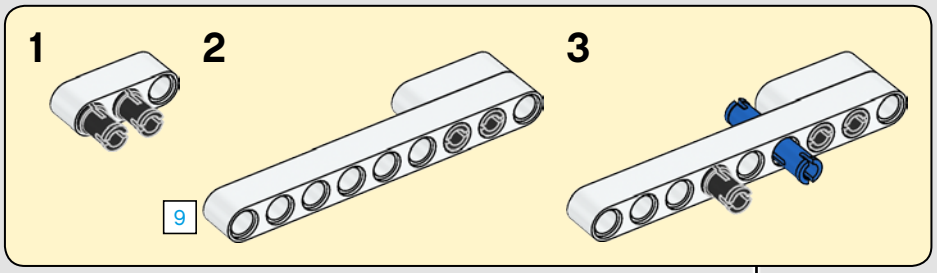
1
2
3
9

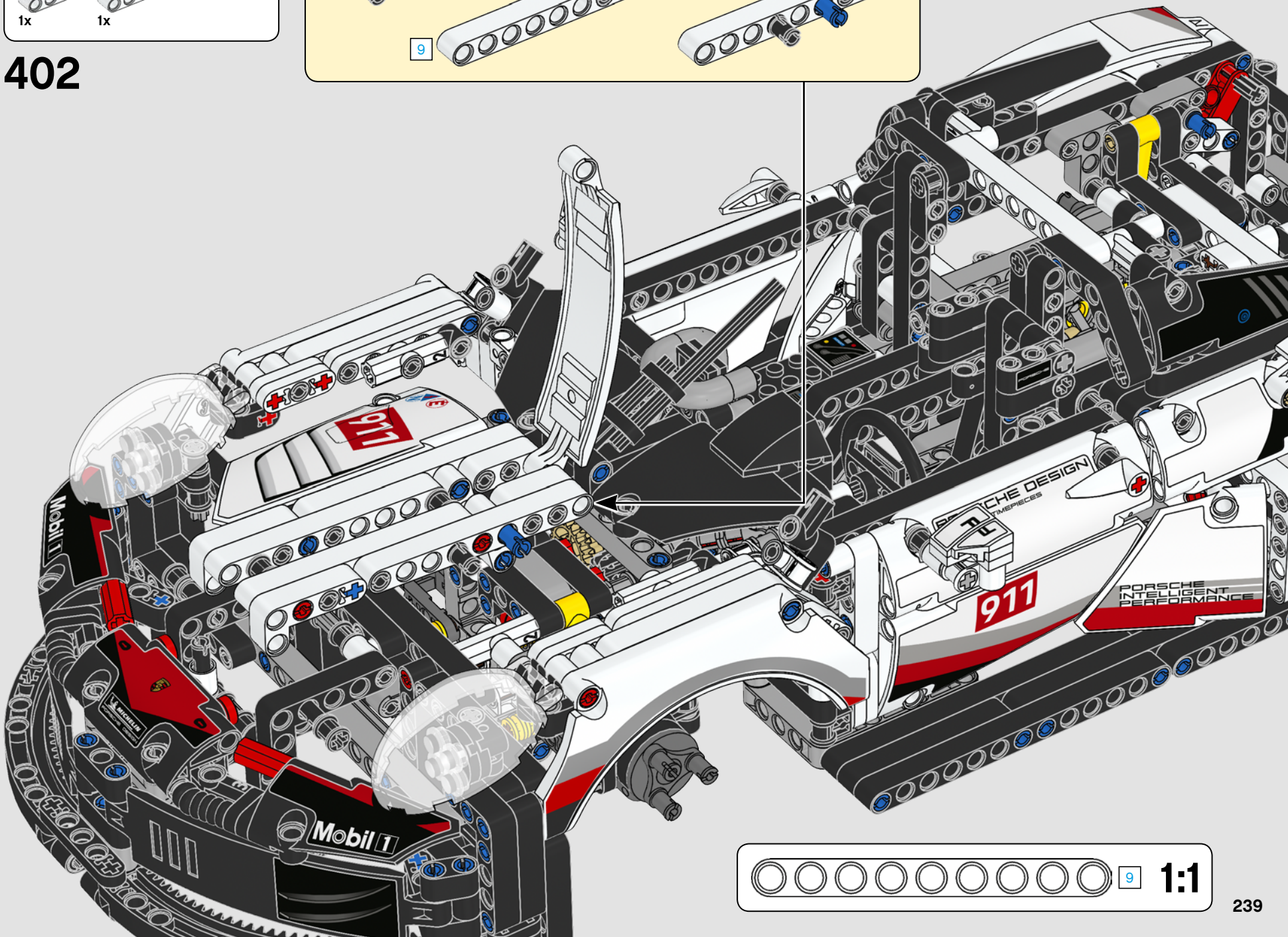
911
Mobil 1
PORSCHE DESIGN
TIMEPIECES
911
PORSCHE
INTELLIGENT
PERFORMANCE
Mobil 1
MICHELIN

9
1:1

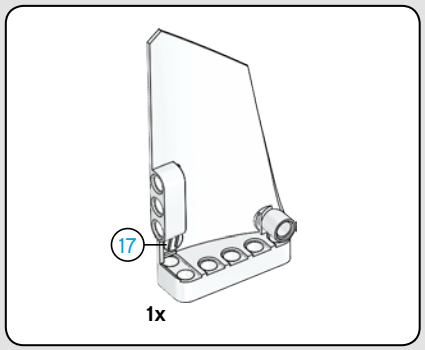

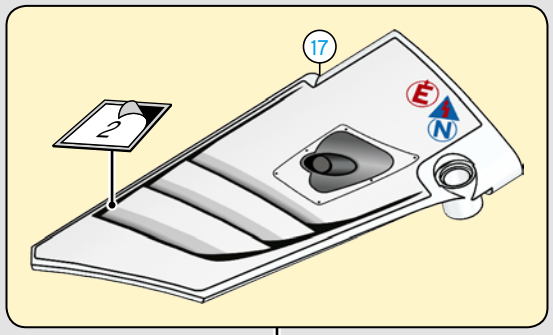

403

404

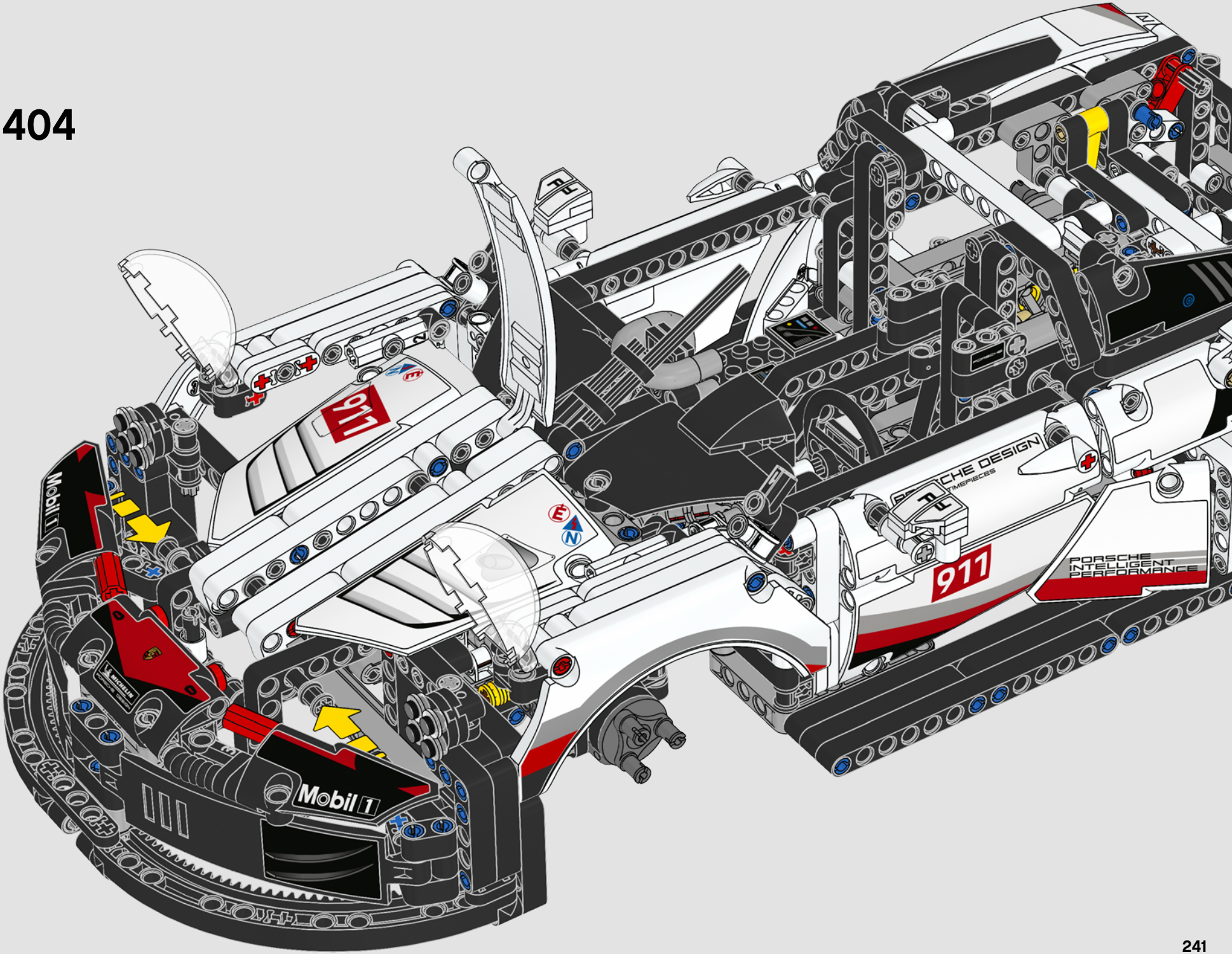

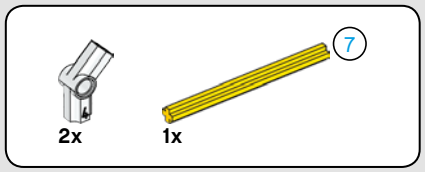
7
2x
1x

405

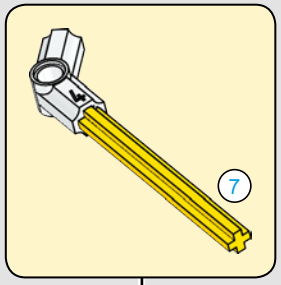
7

911
Mobil 1
911
PORSCHE
INTELLIGENT
PERFORMANCE

7
1:1

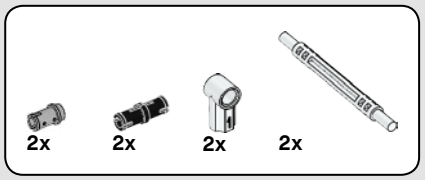

406

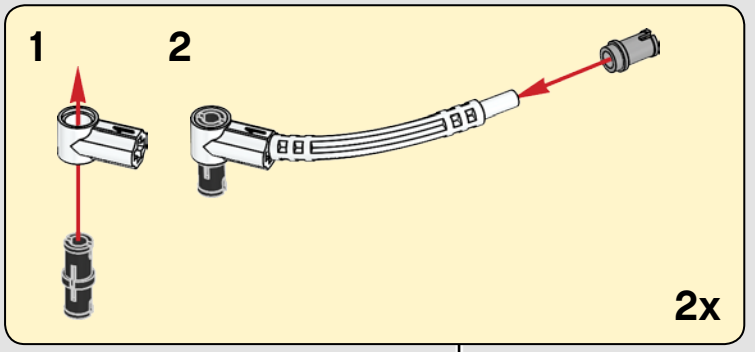

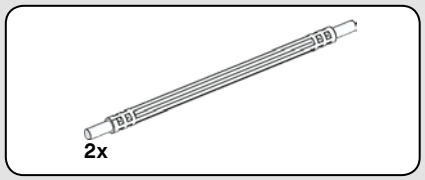

407

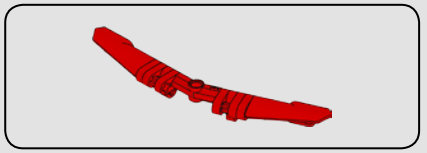



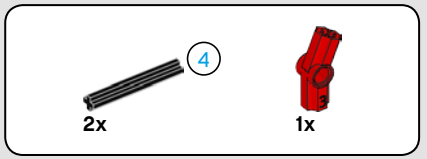

408

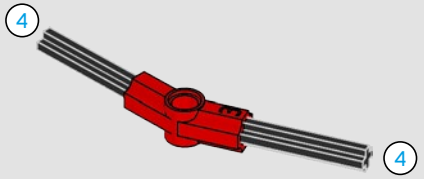

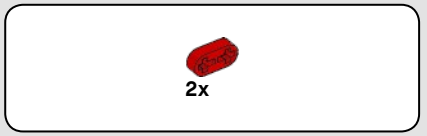

409

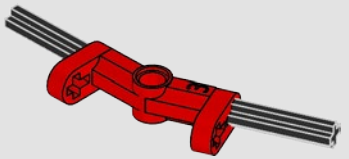

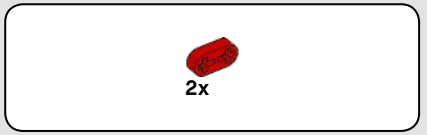

410

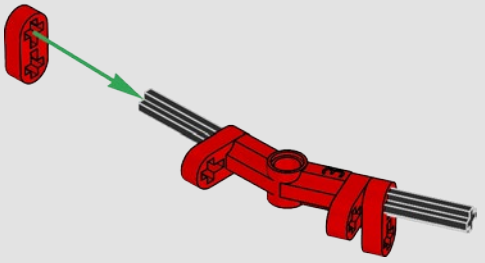

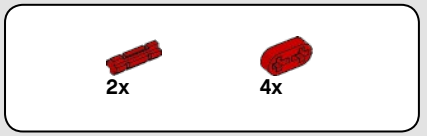

411

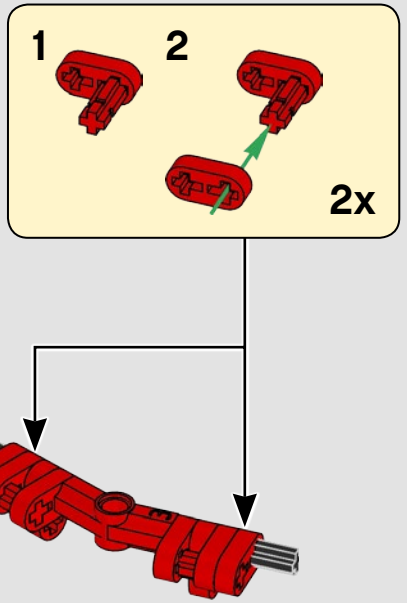

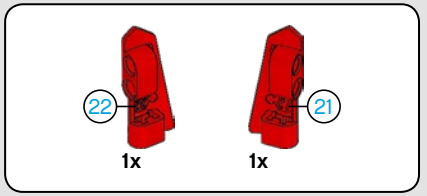

412

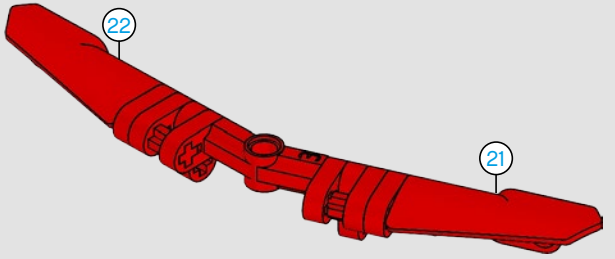

413

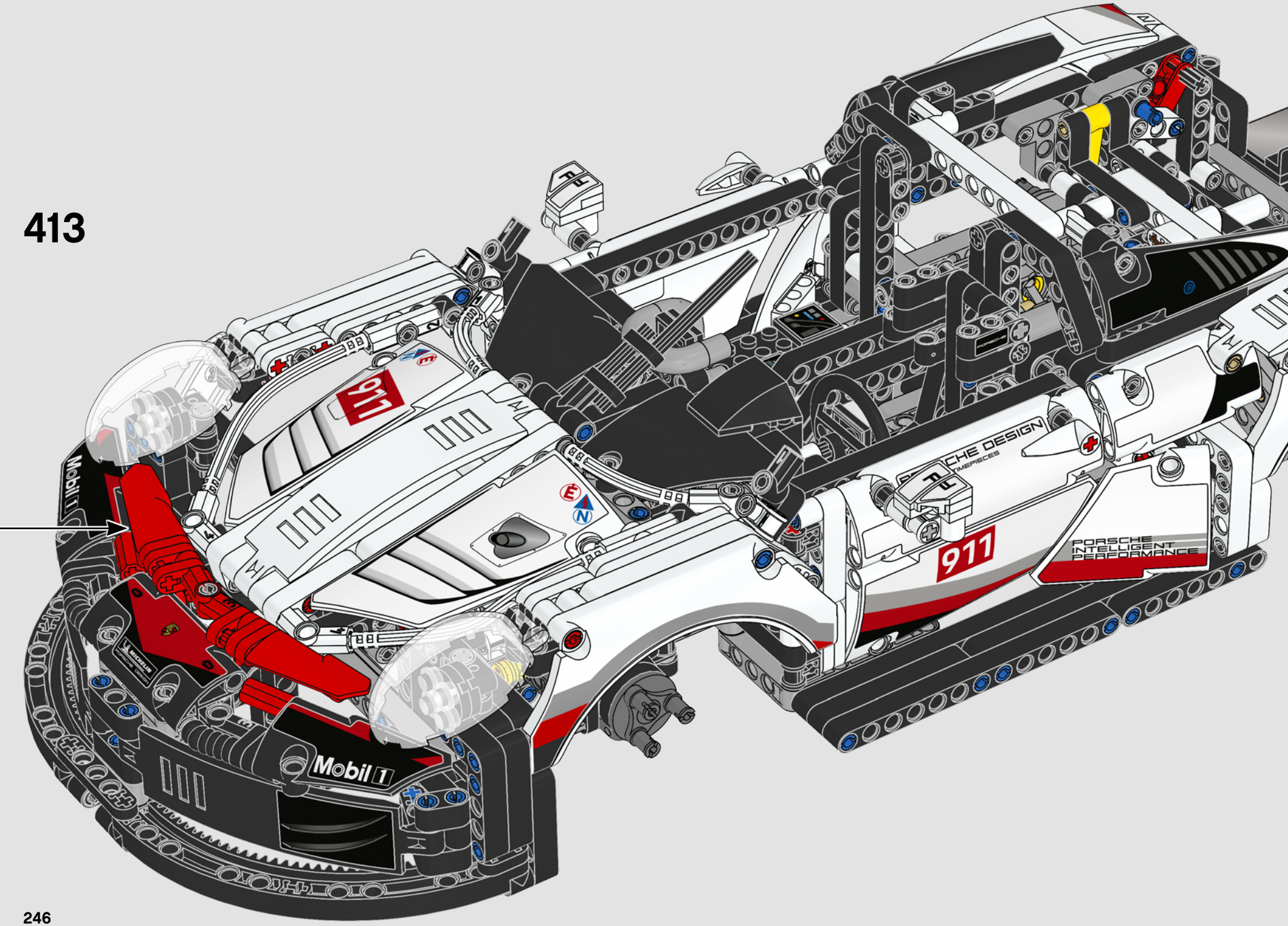

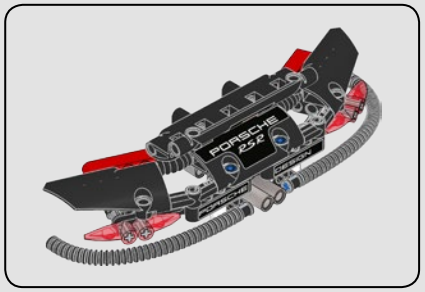

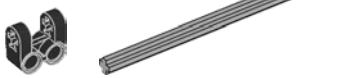

414

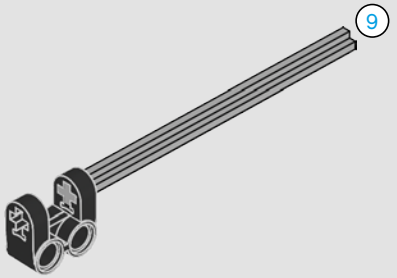



415

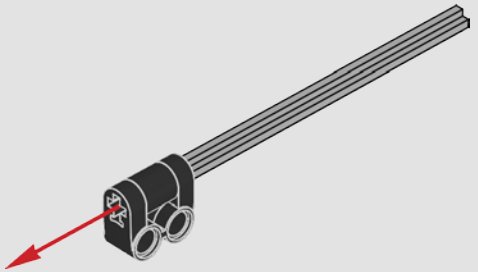

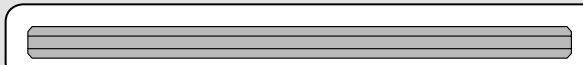



416





417

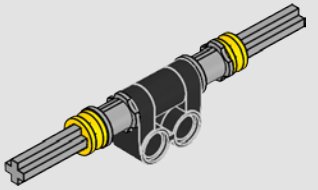



418

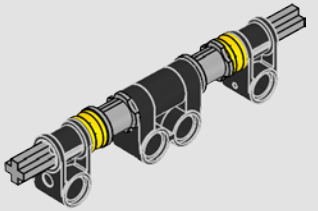



419

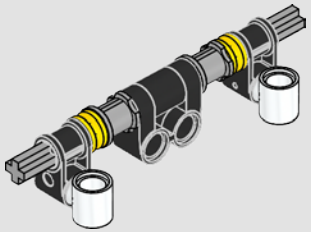



420

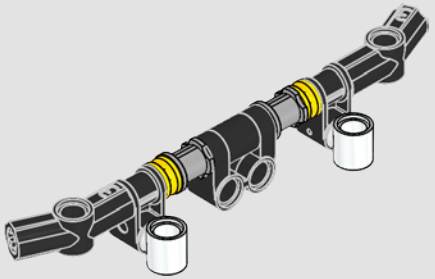

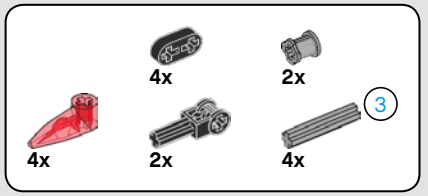

421

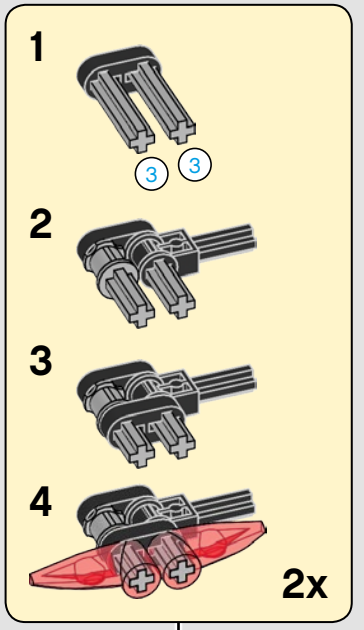

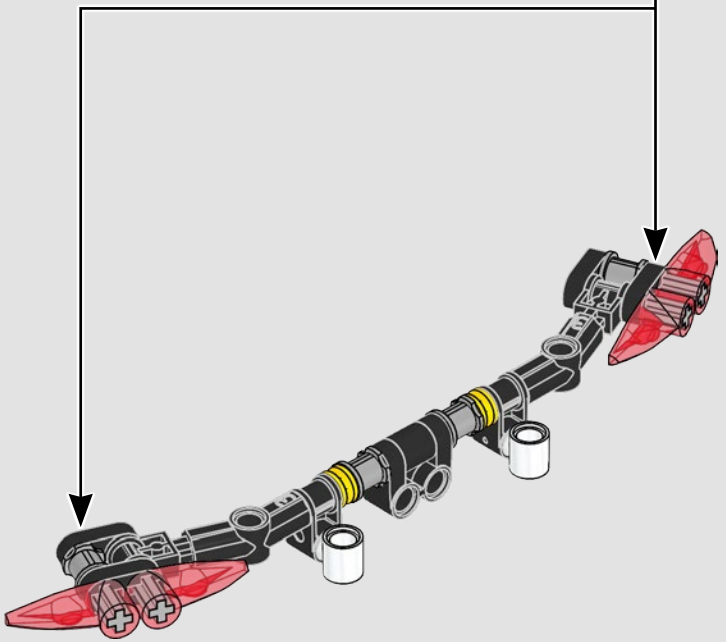

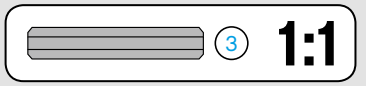

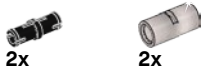

422

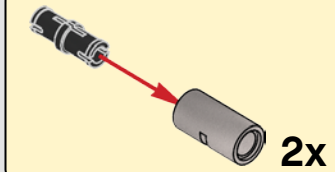

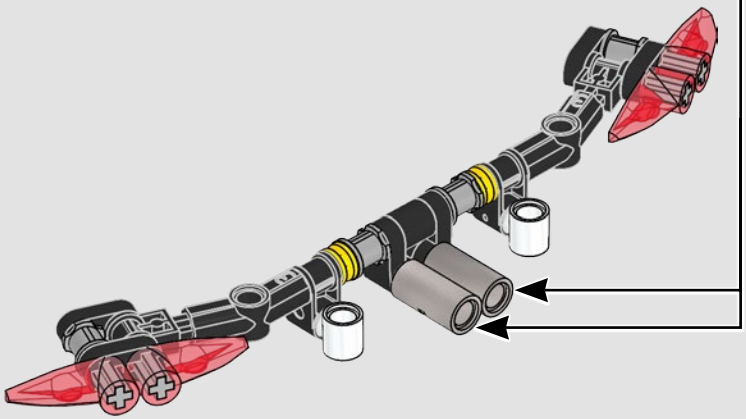



423

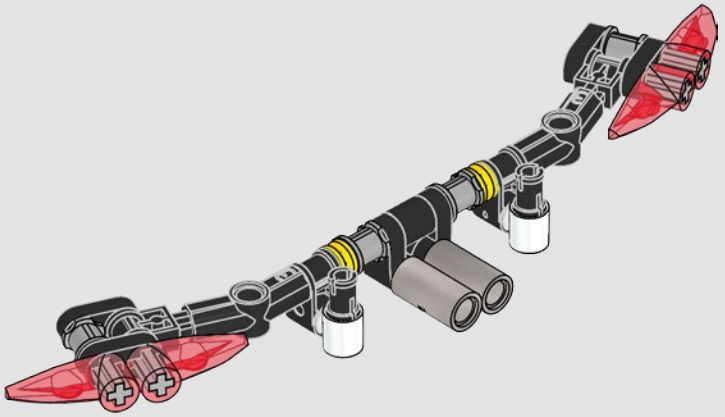

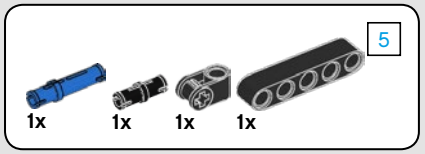

424

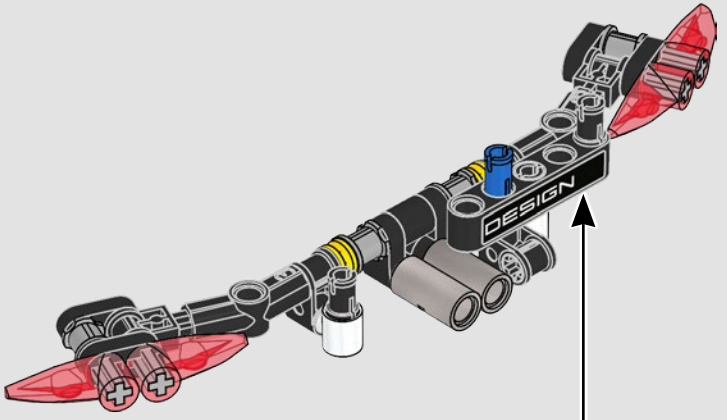

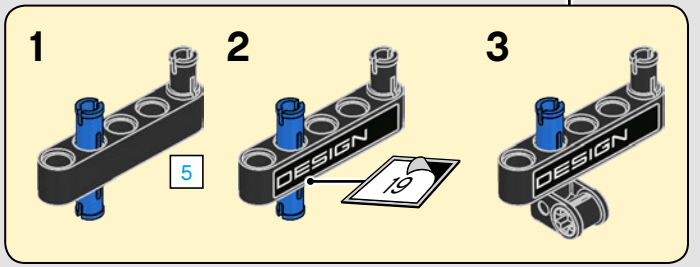

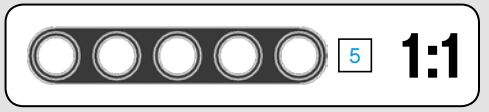

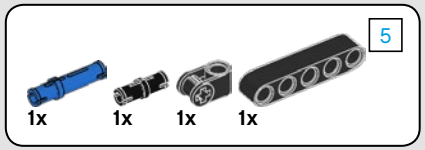
5
1x
1x
1x
1x

425

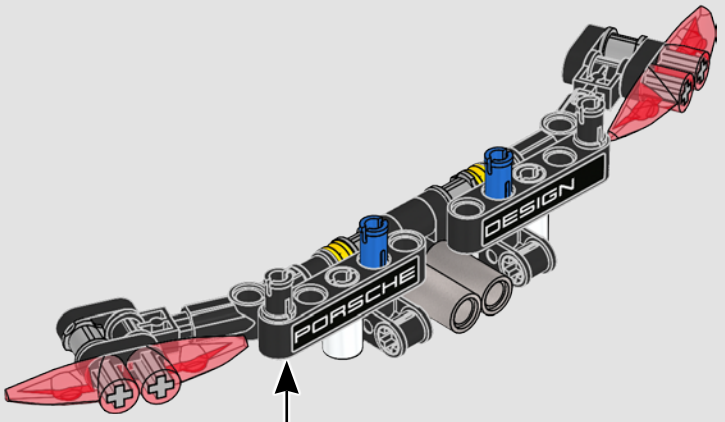
DESIGN
PORSCHE

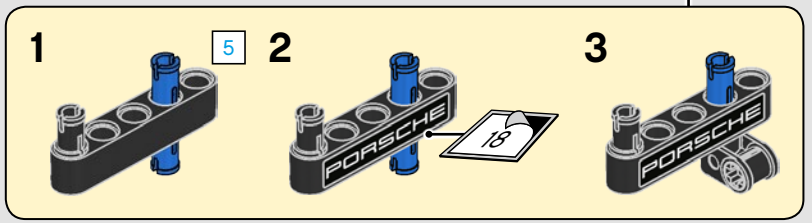
1
5
2
18
3
PORSCHE
PORSCHE

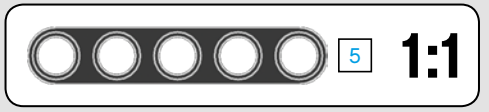
5
1:1

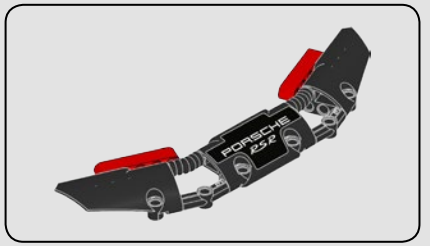
PORSCHE
RSR

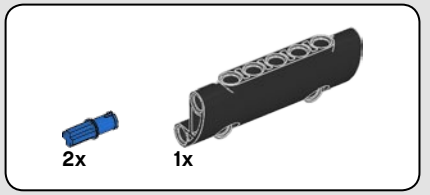
2x
1x

426

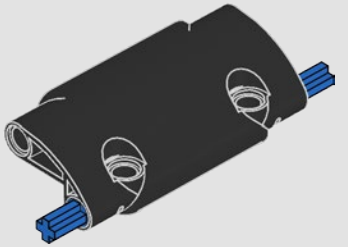


2x

427

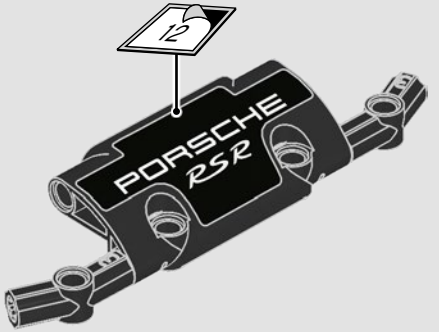
12
PORSCHE
RSR

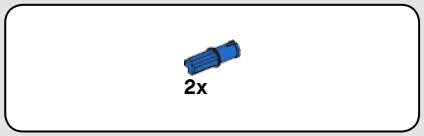

428

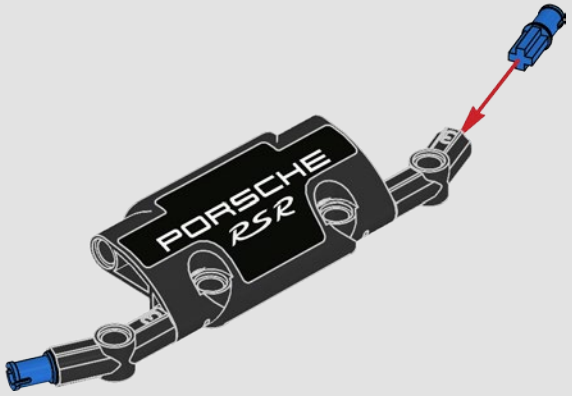

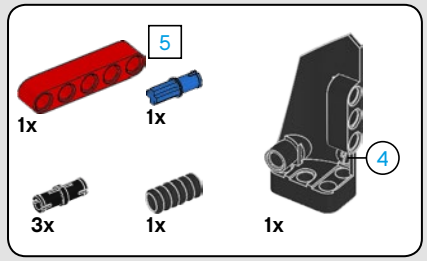

429

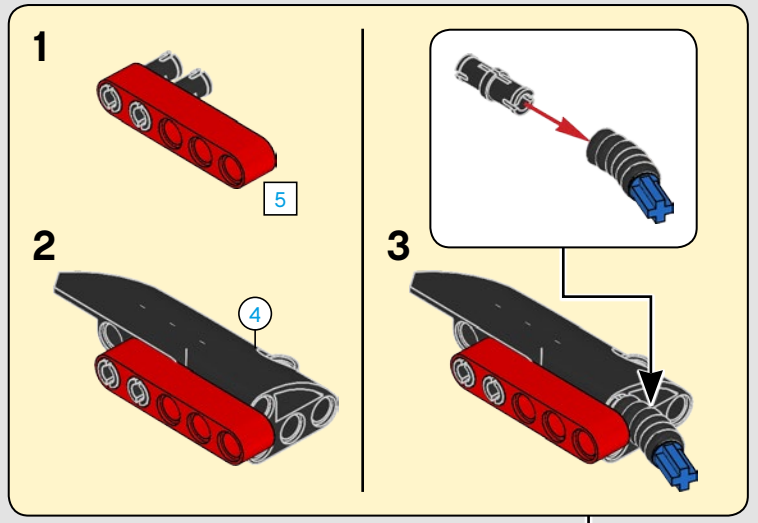

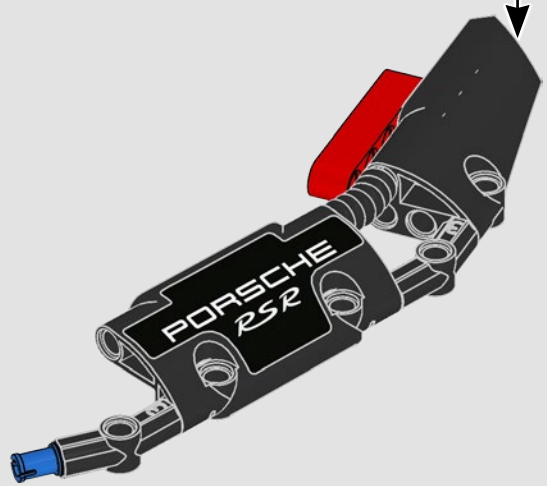

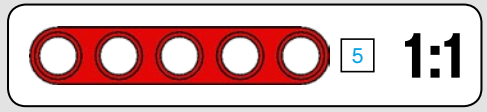

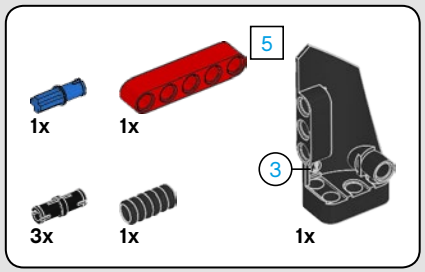
5
1x
1x
3
3x
1x
1x

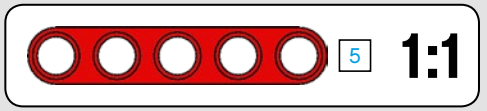
5
1:1

430

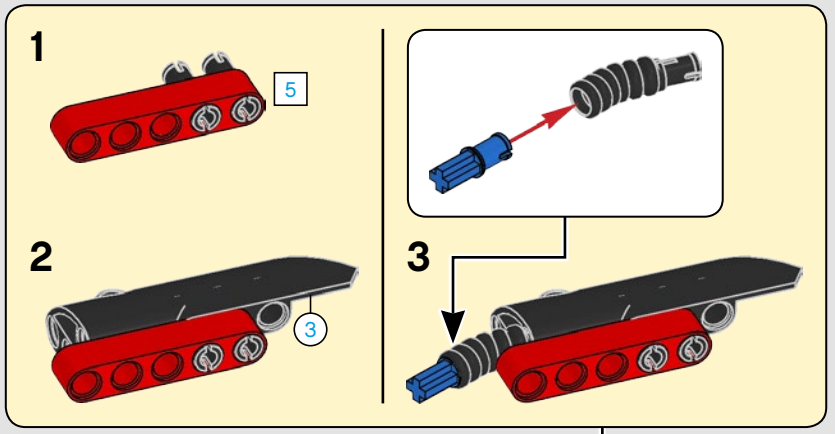
1
5
2
3
3

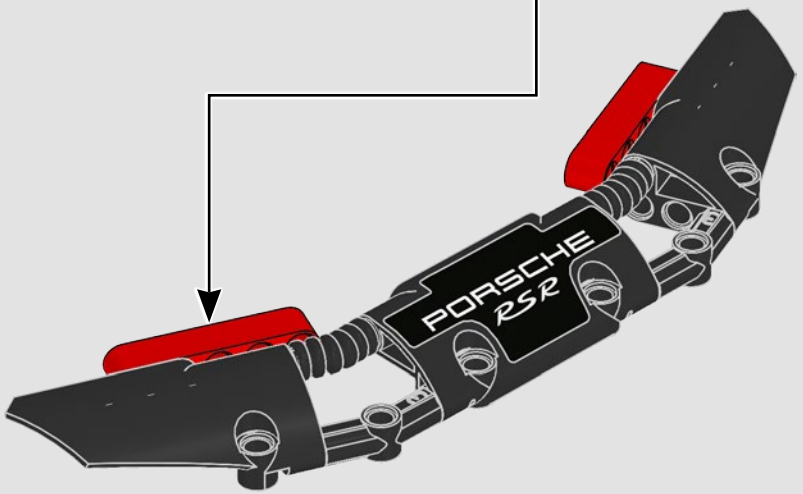
PORSCHE
RSR

431

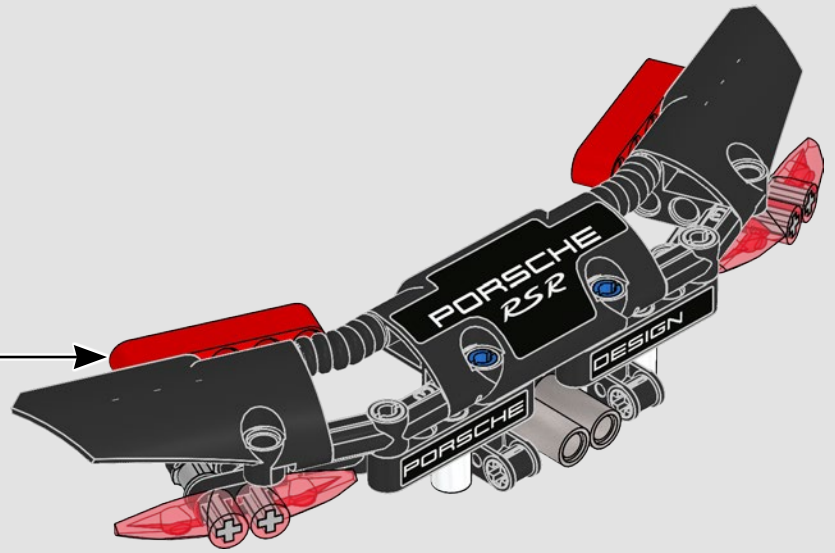
PORSCHE
RSR
DESIGN
PORSCHE

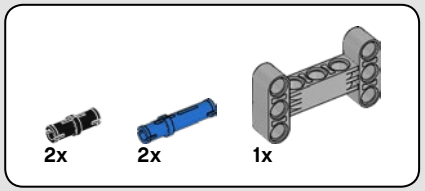

432

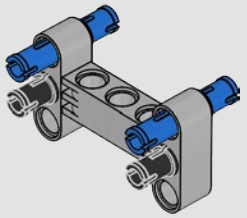

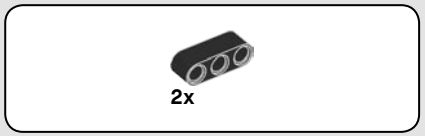

433

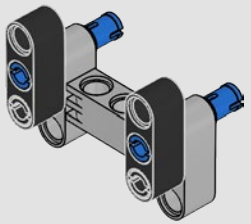

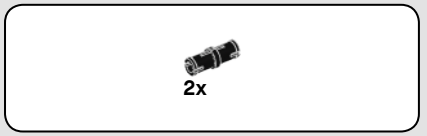

434

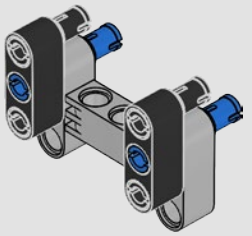

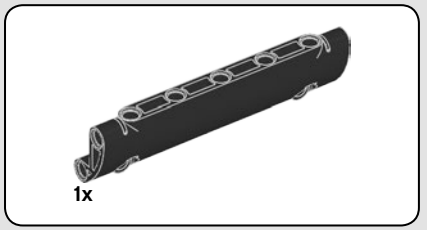

435

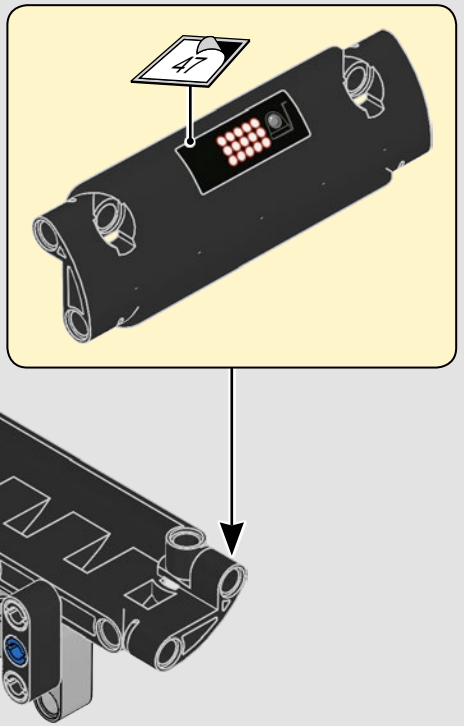

436

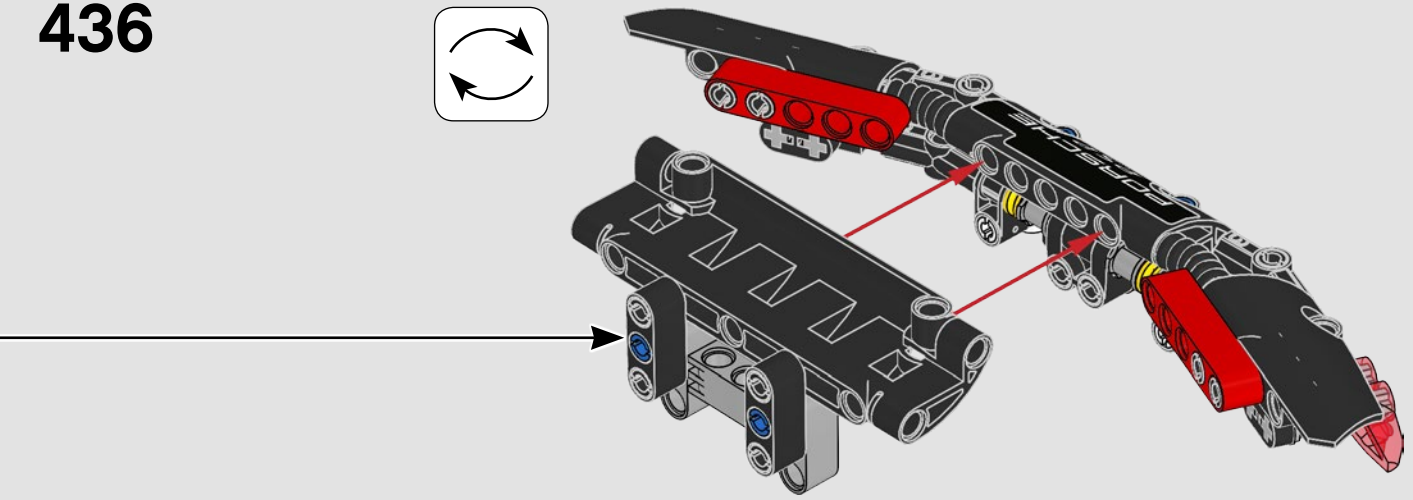

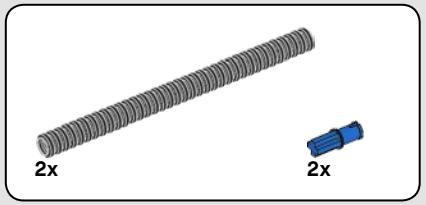

437

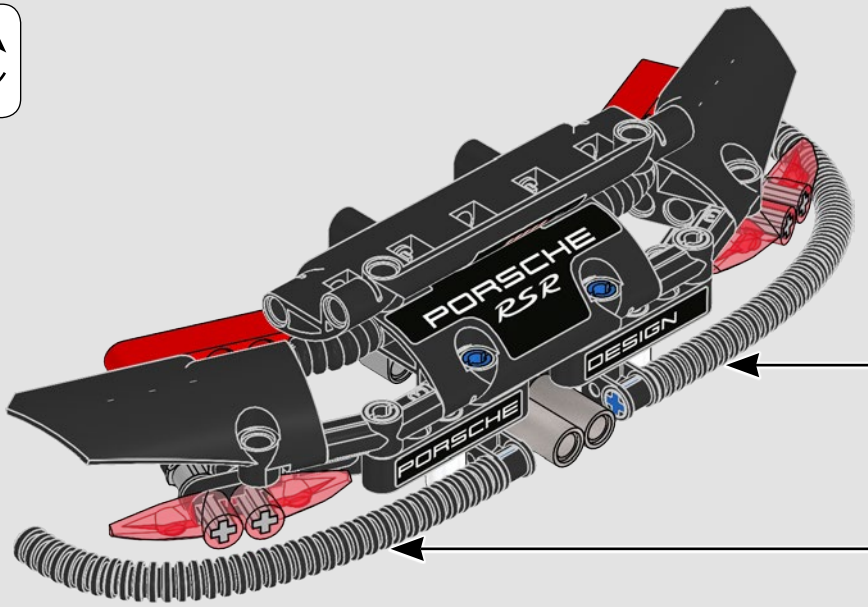

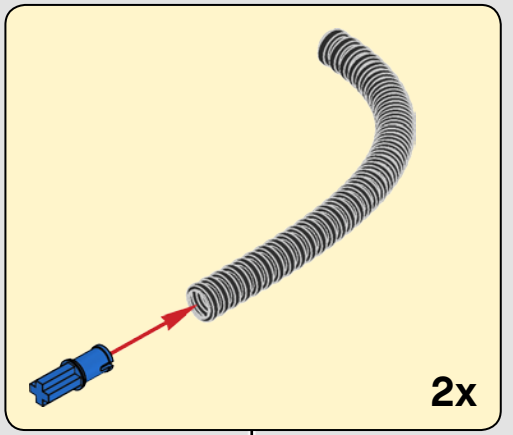

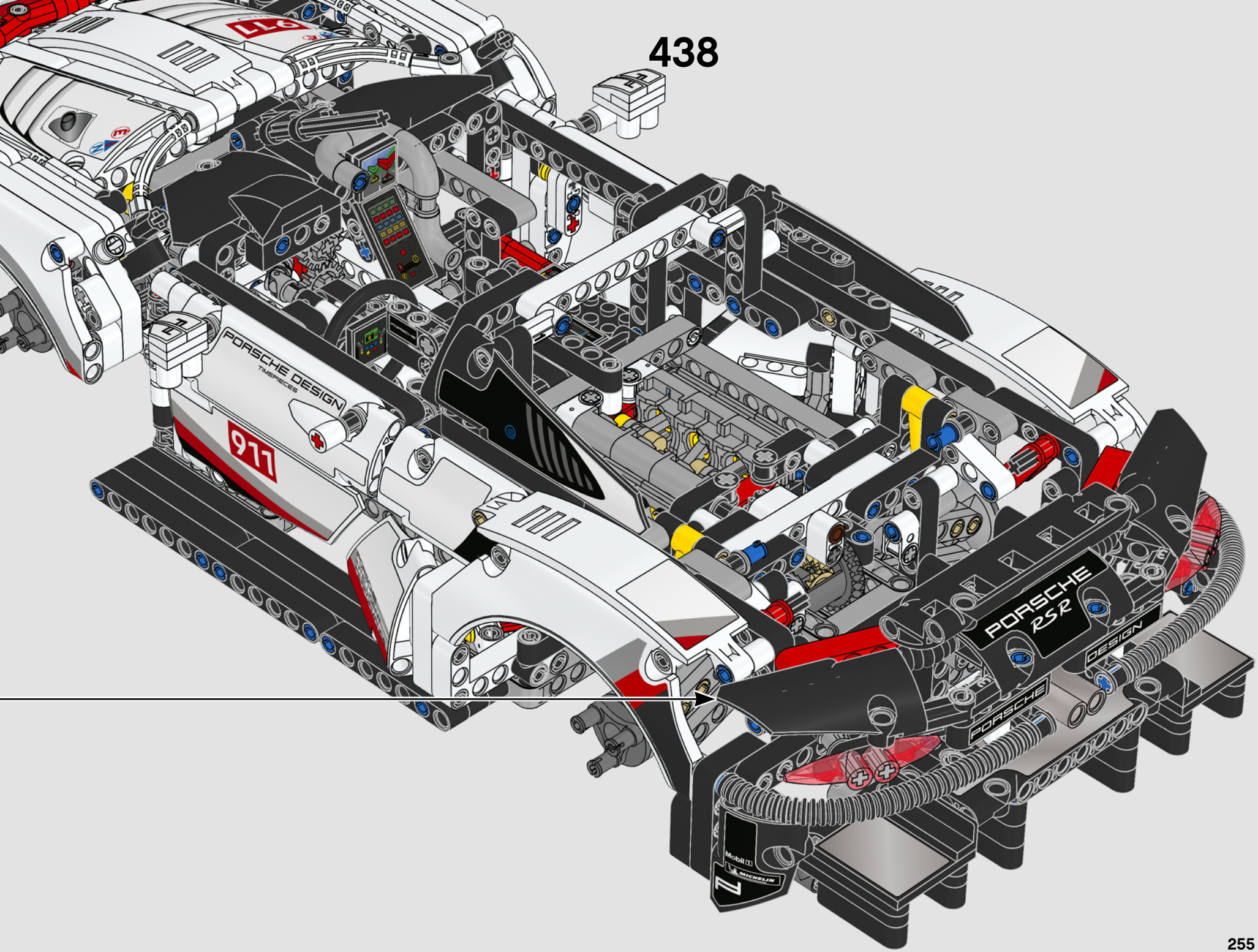
PORSCHE DESIGN
TIMEPIECES
911
PORSCHE
RSR
DESIGN
PORSCHE
Mobil 1
MICHELIN

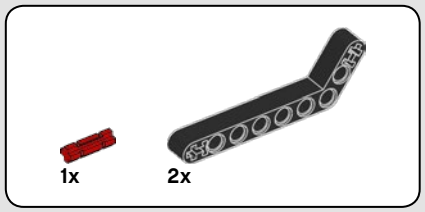
1x
2x

439

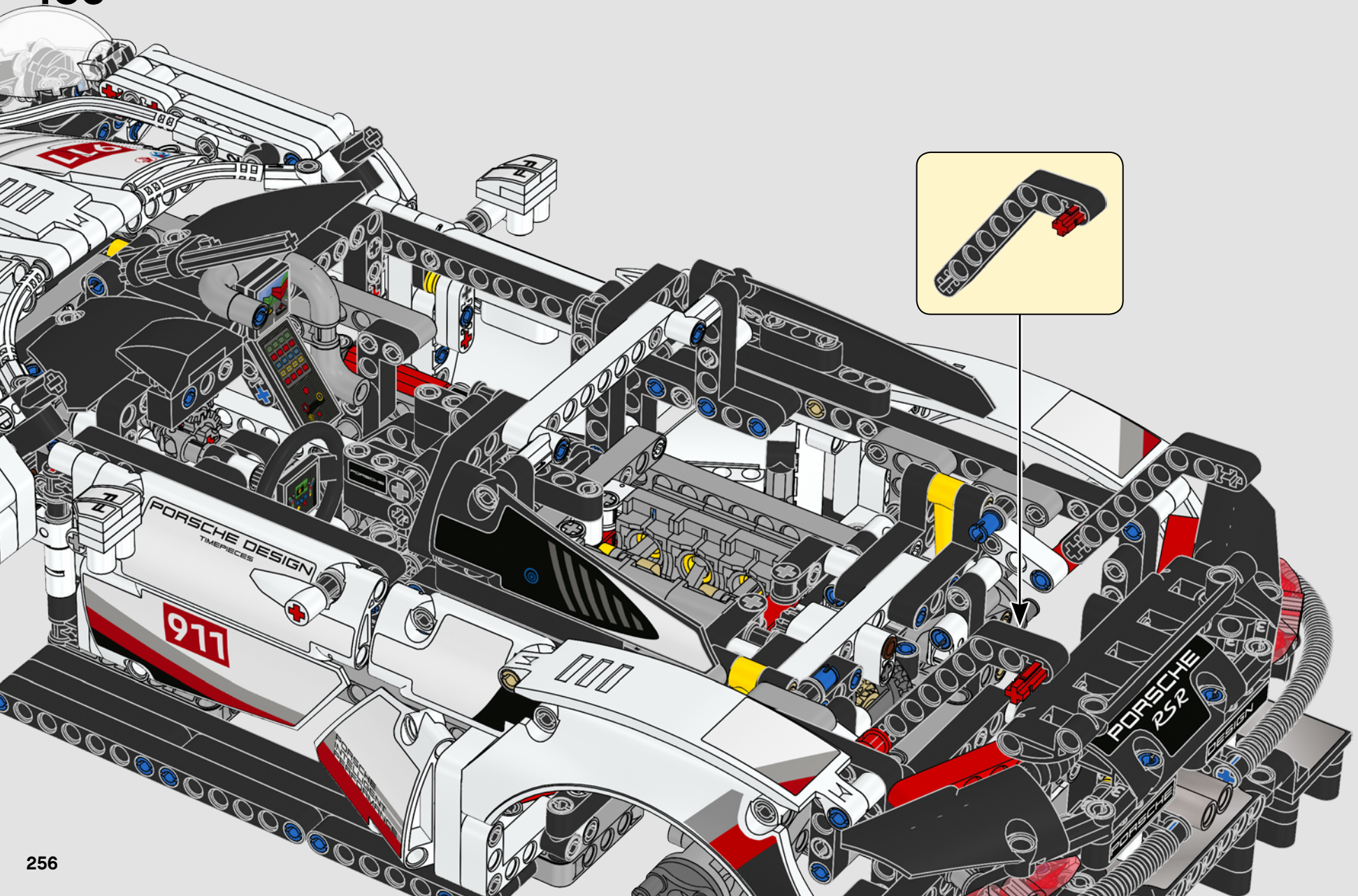
PORSCHE DESIGN
TIMEPIECES
911
PORSCHE
RSR
DESIGN
PORSCHE

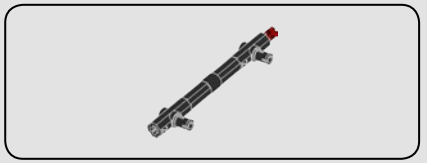

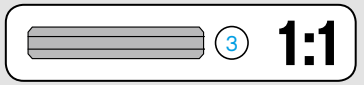

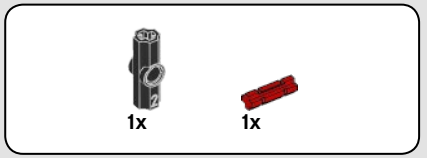

440

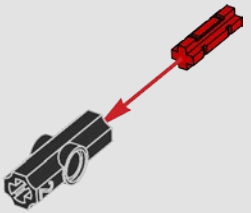

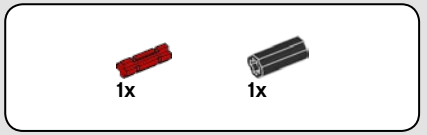

441

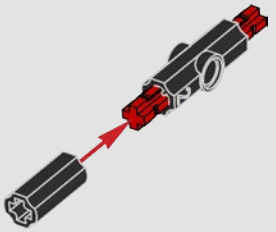

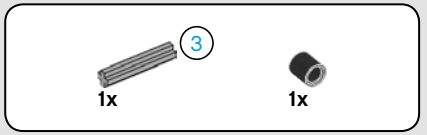

442

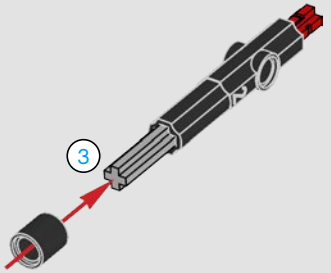

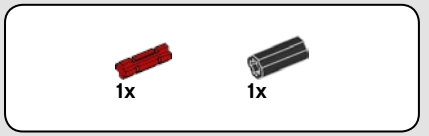

443

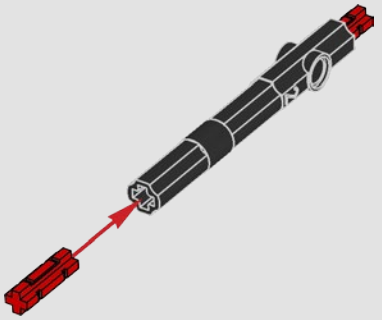

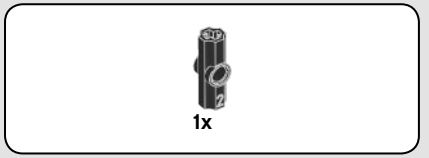

444

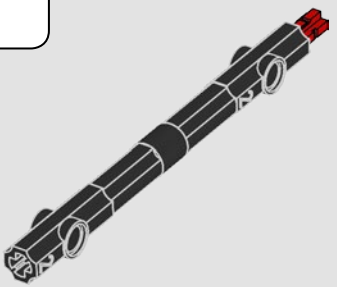



445

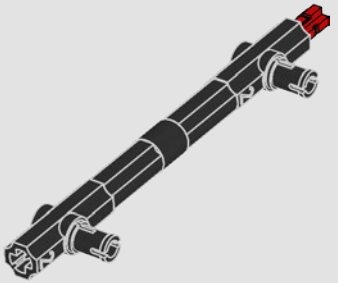

446

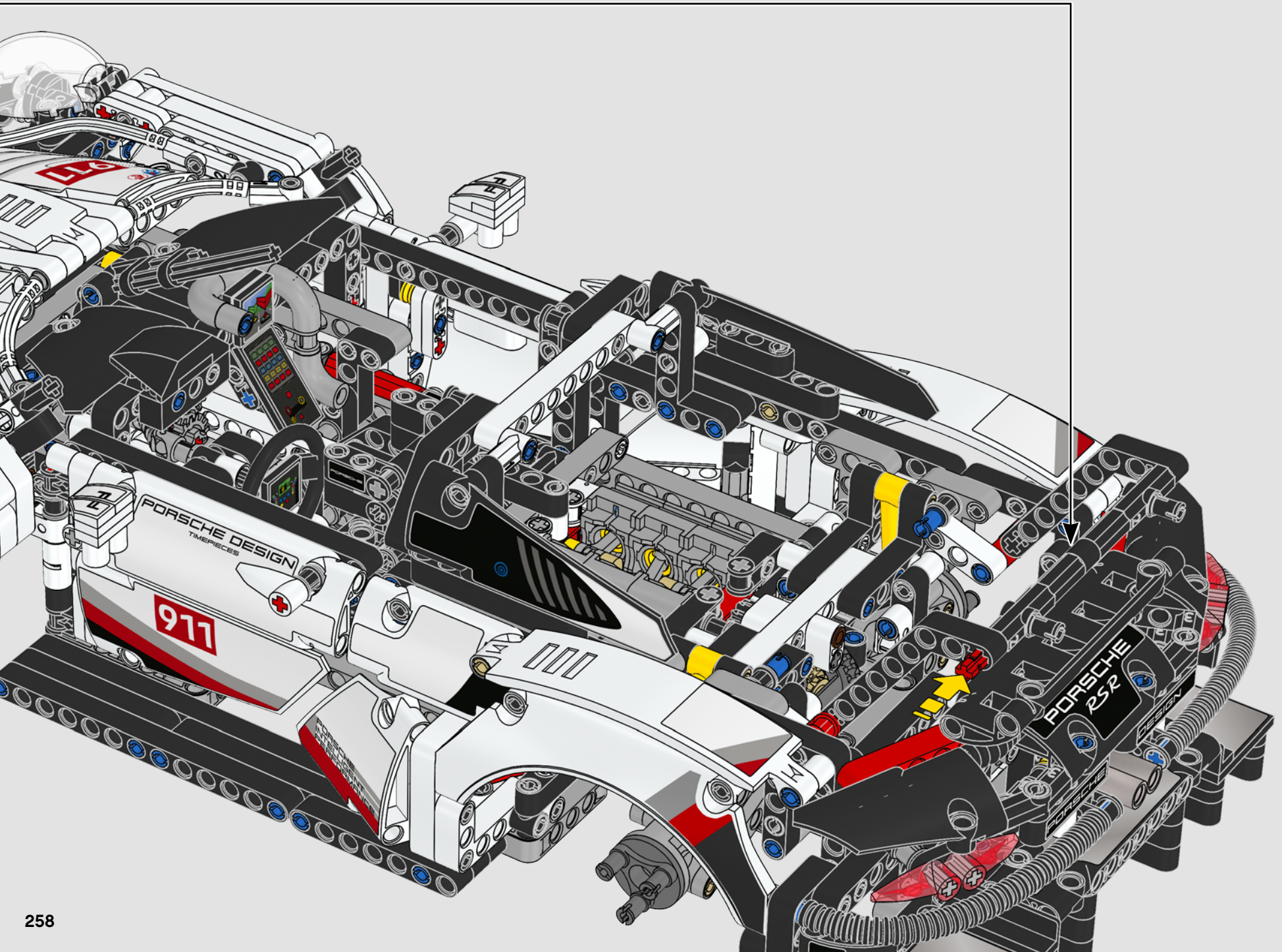



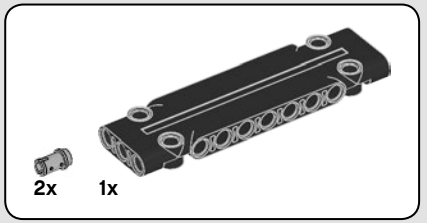

447

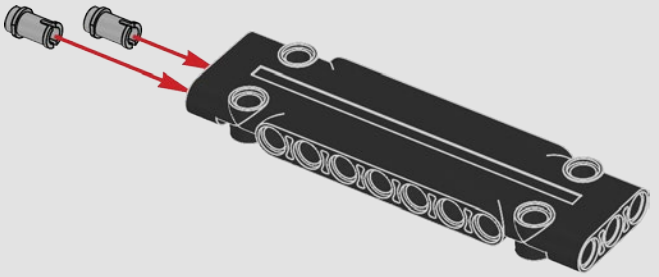

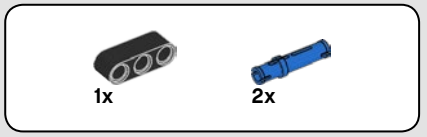

448

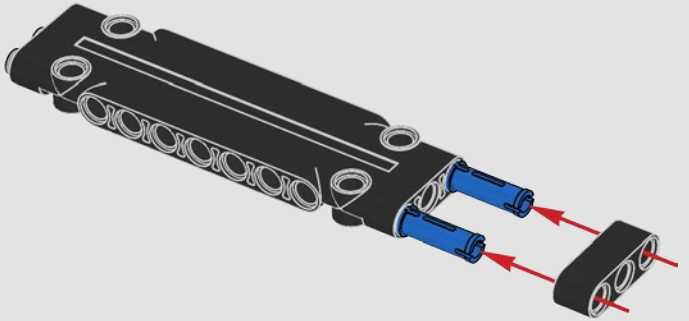

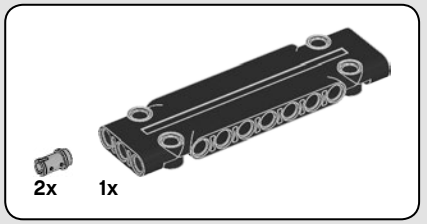

449

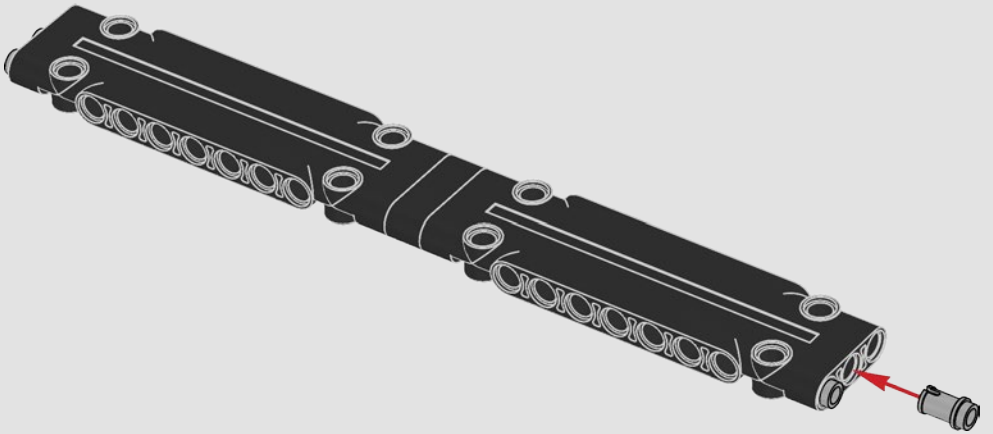

4x

450

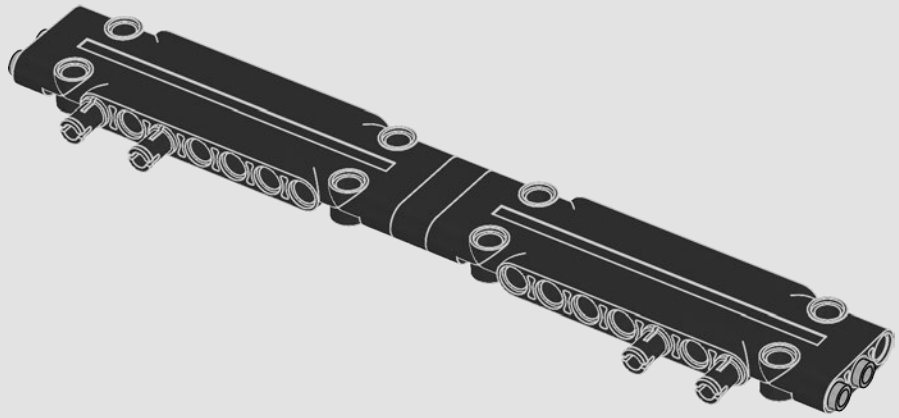

5

2x

451

5

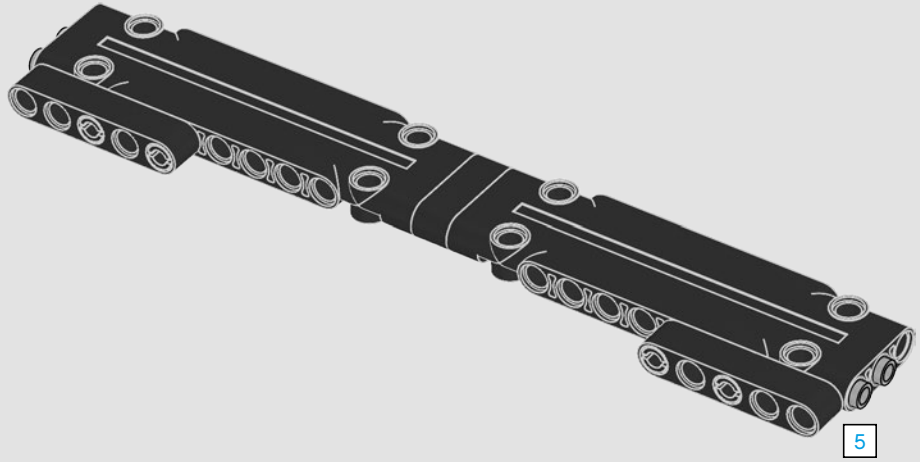

5

452

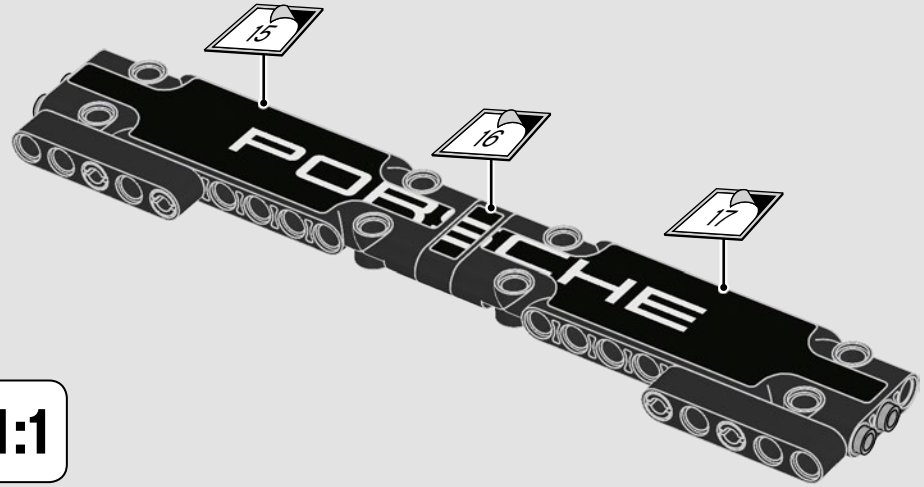

5 1:1

453

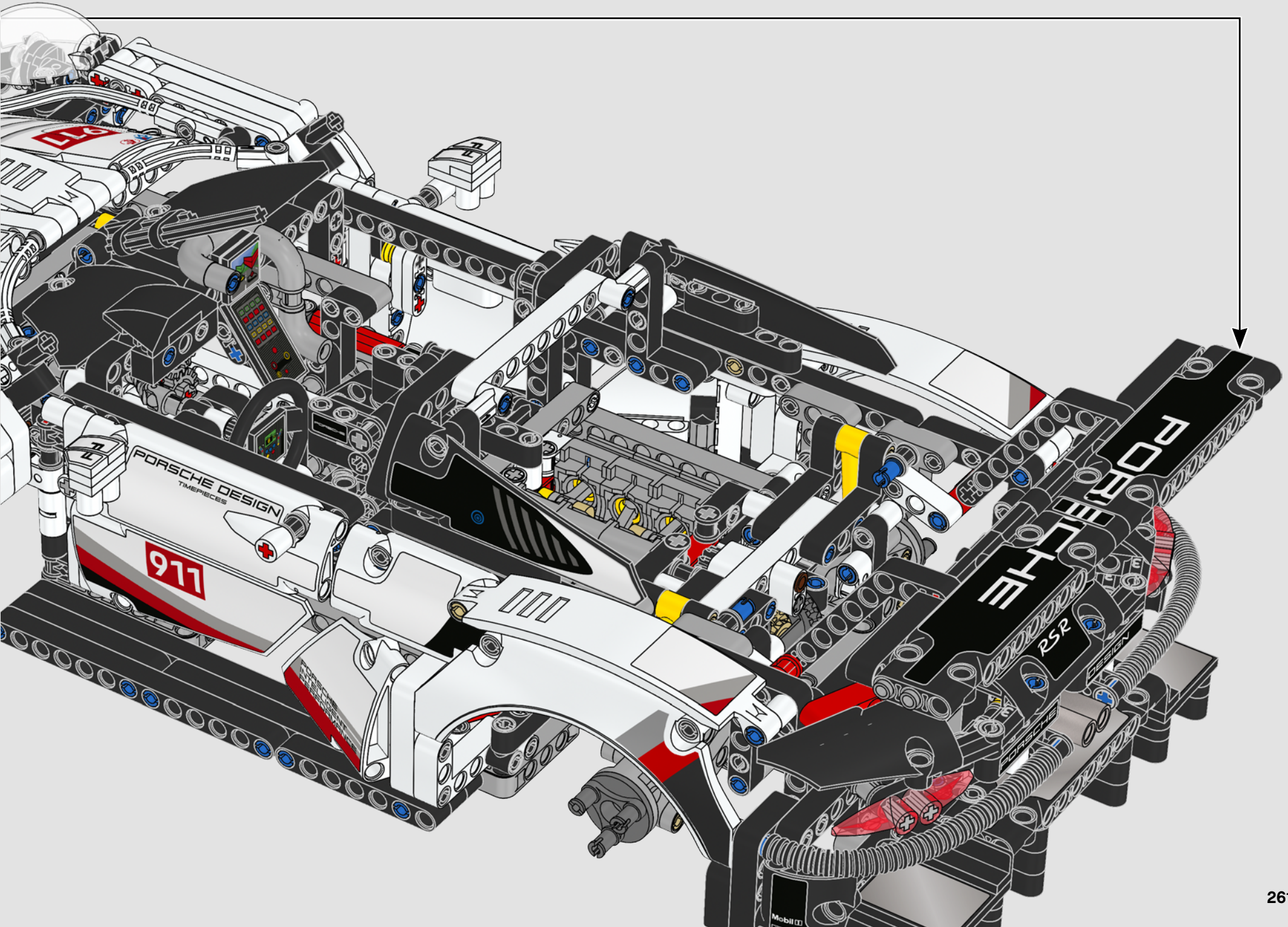

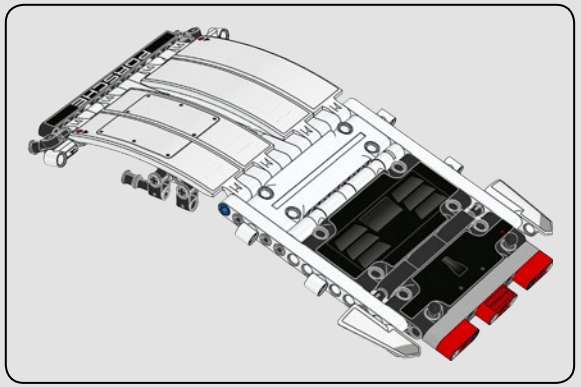

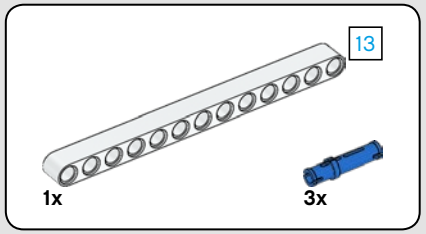

454

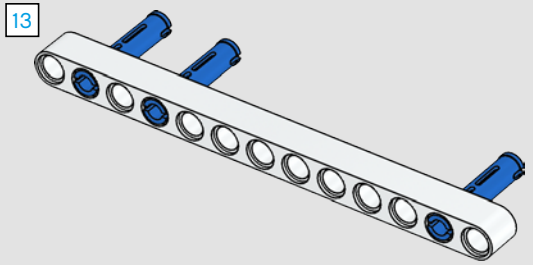

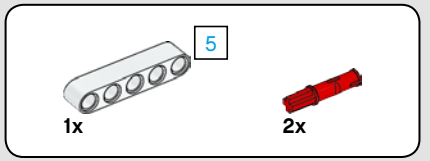

455

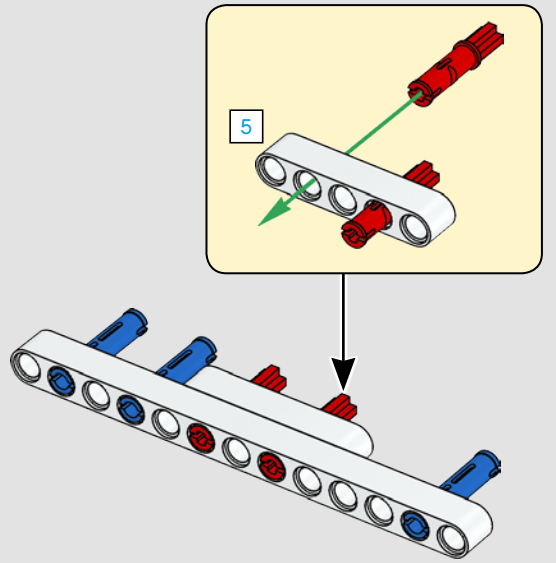

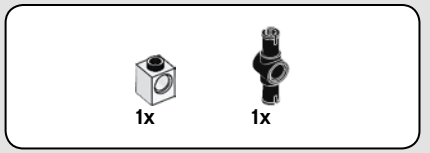

456

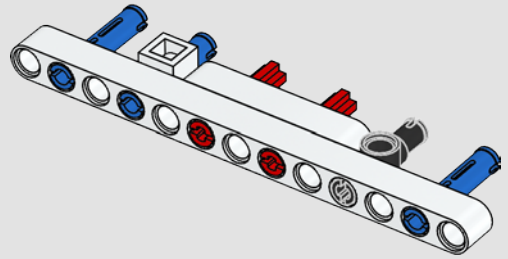

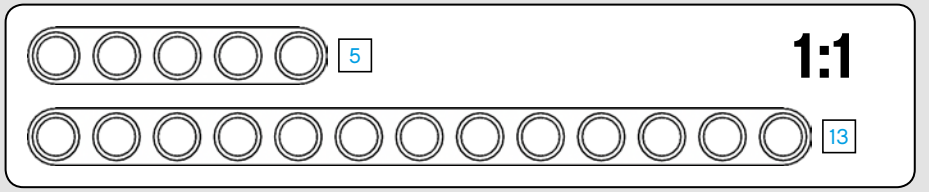

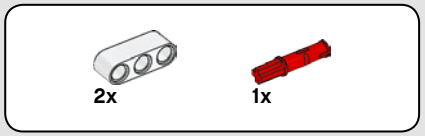

457

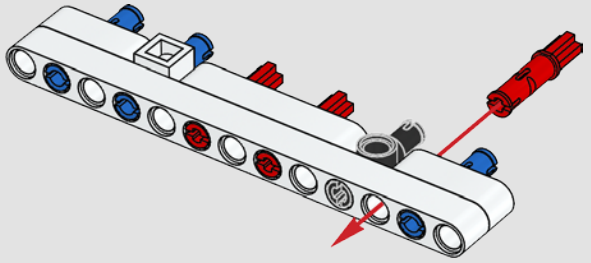

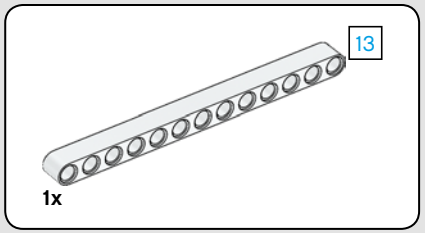

458

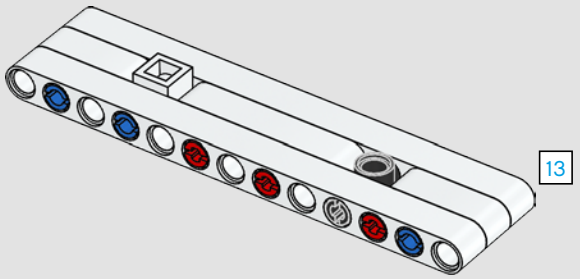

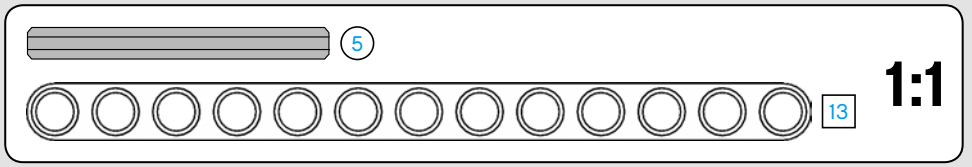

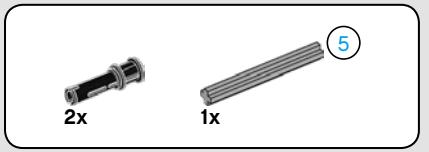

459

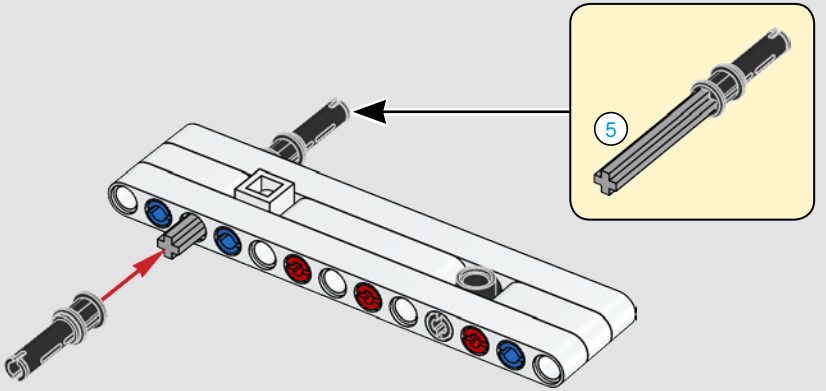

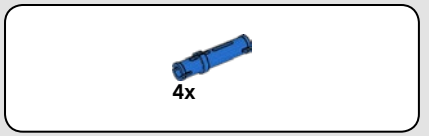

460

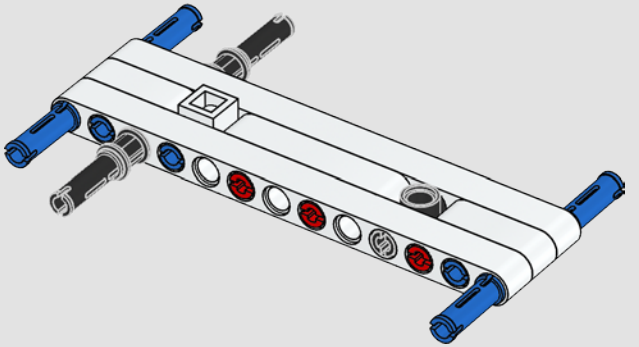

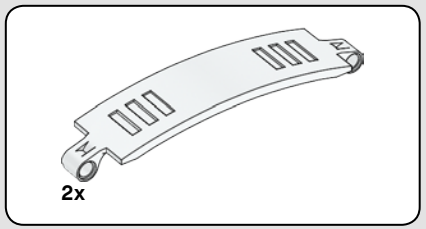

461

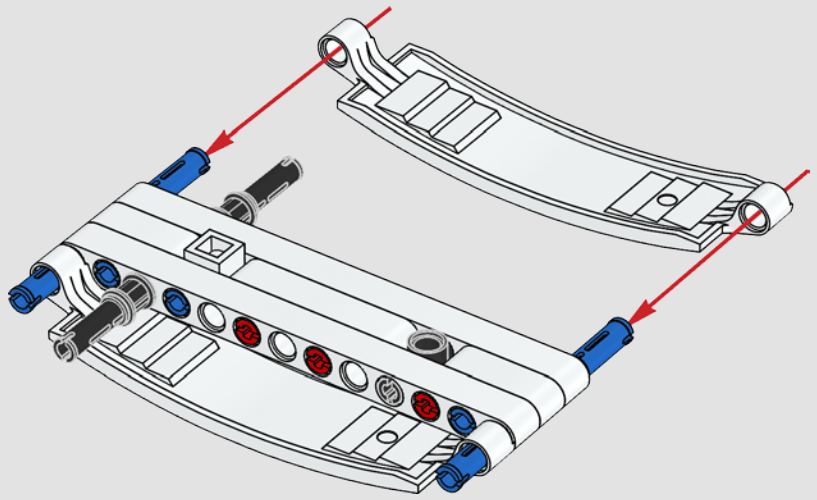

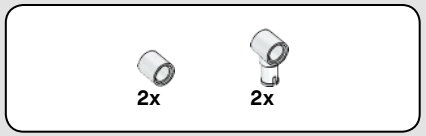

462

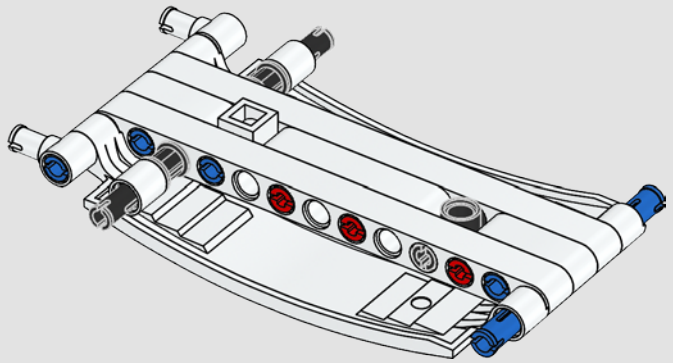

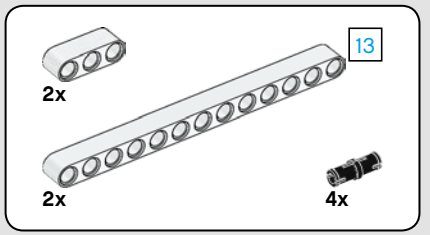

463

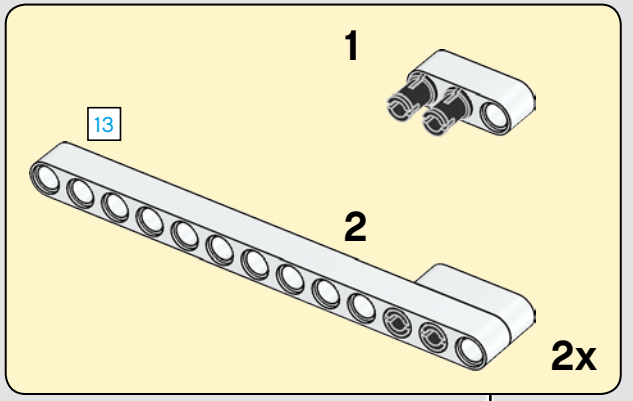

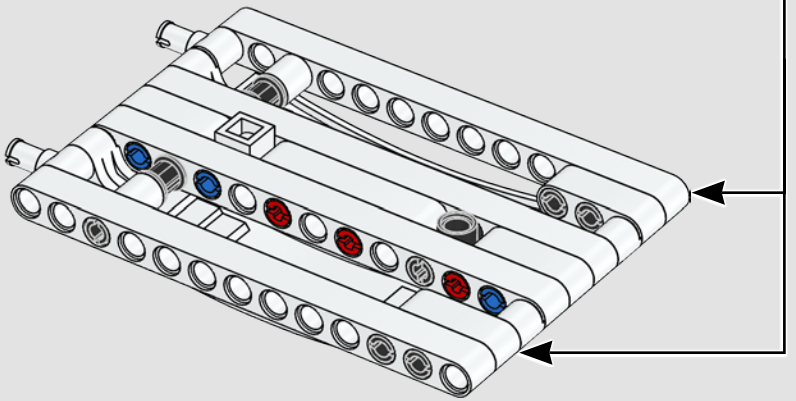

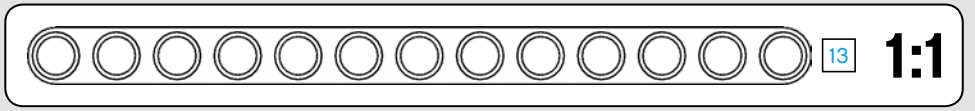



464

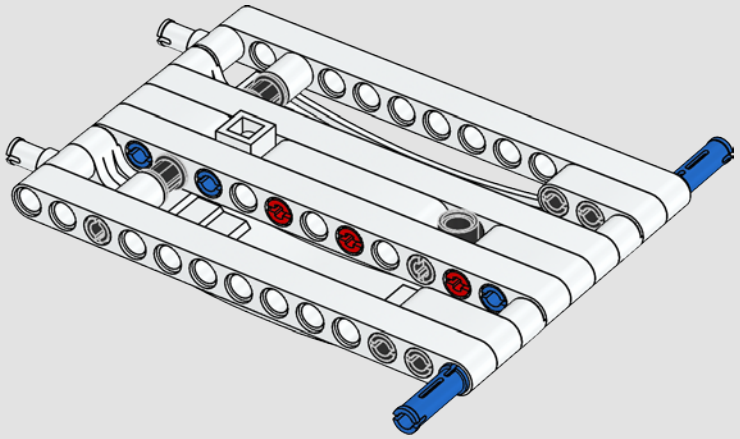

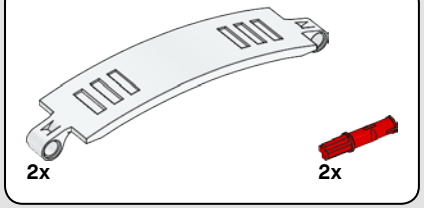

465

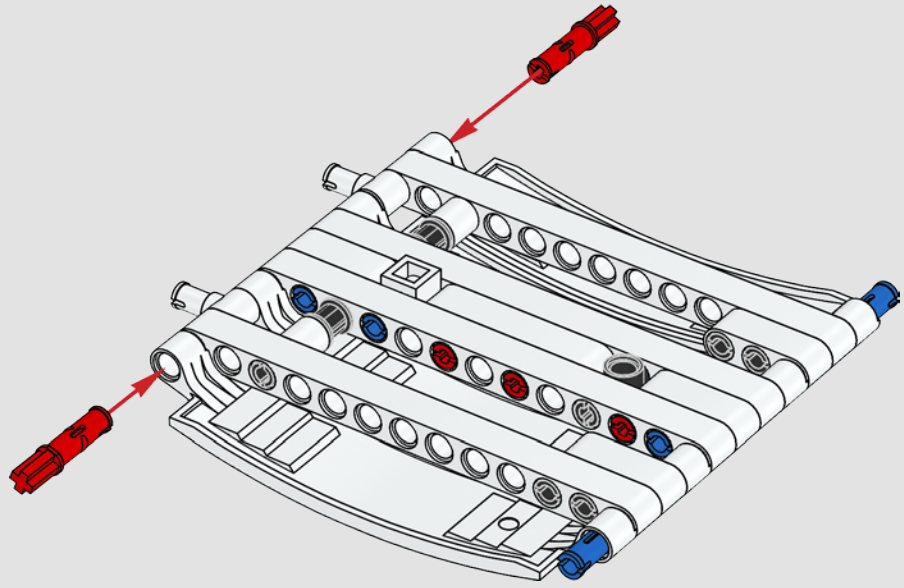

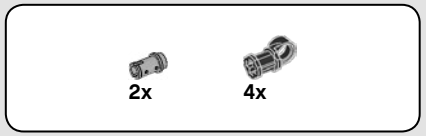

466

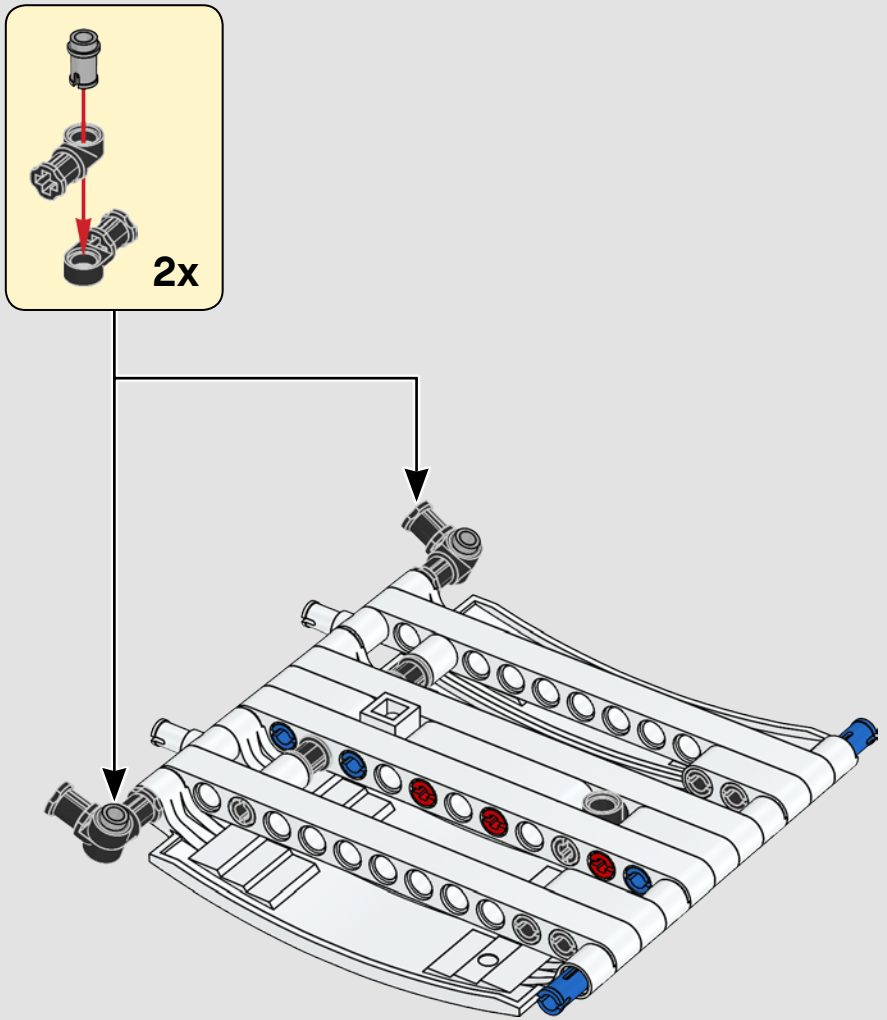

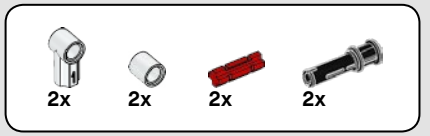

467

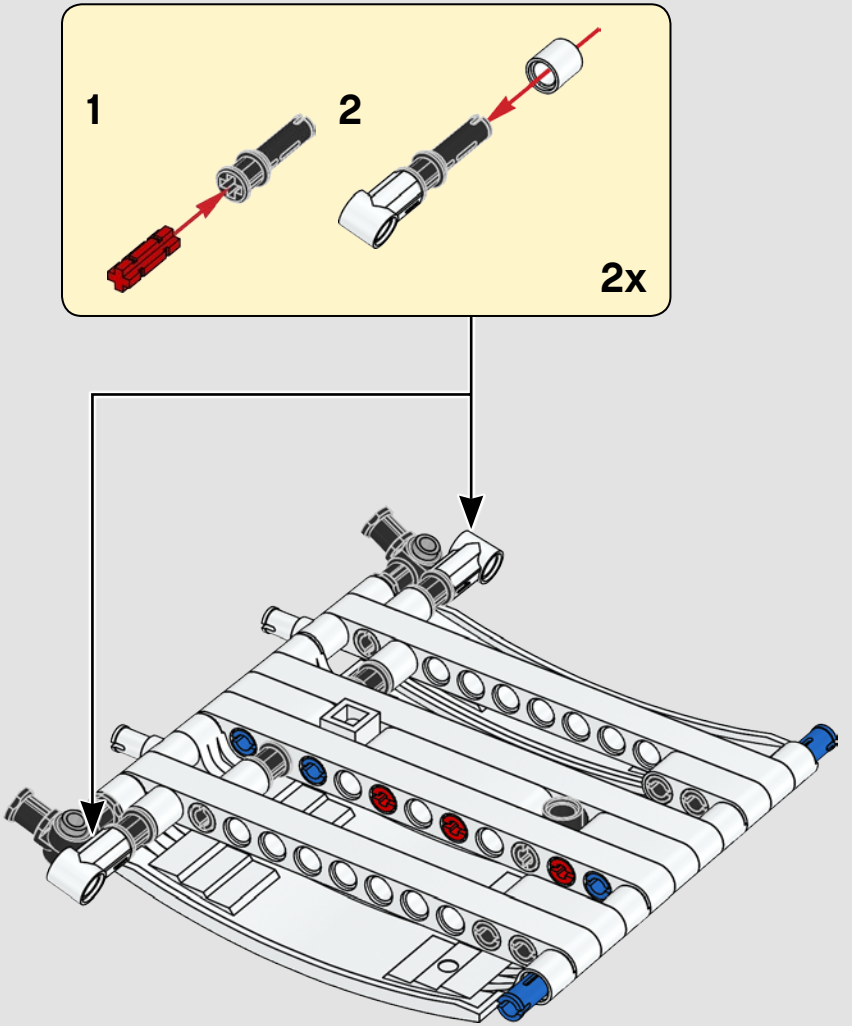

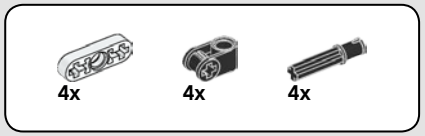

468

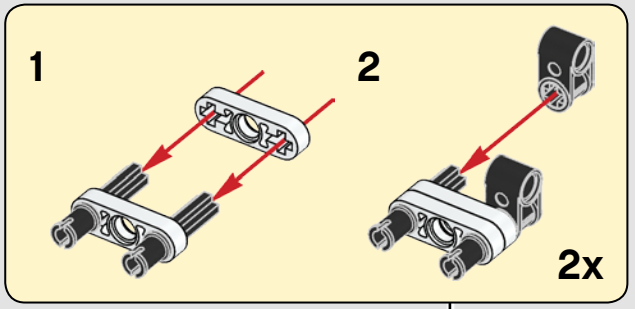

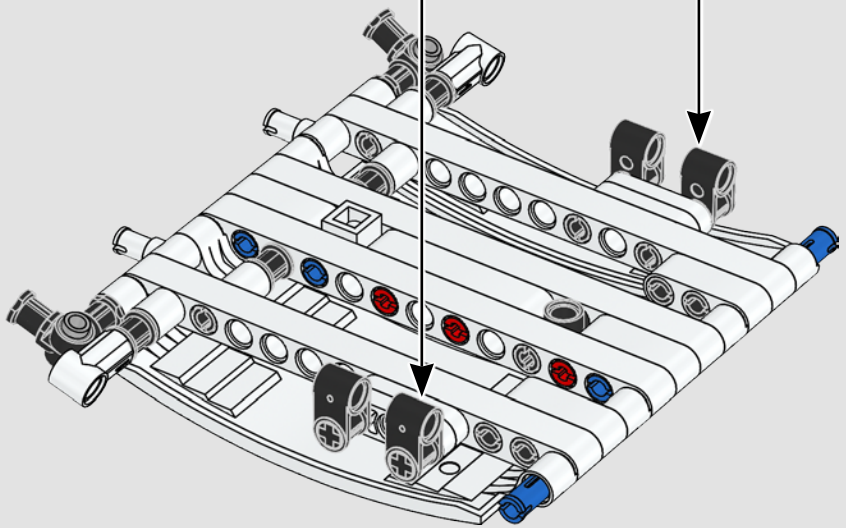

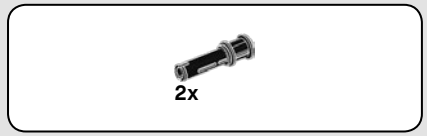

469

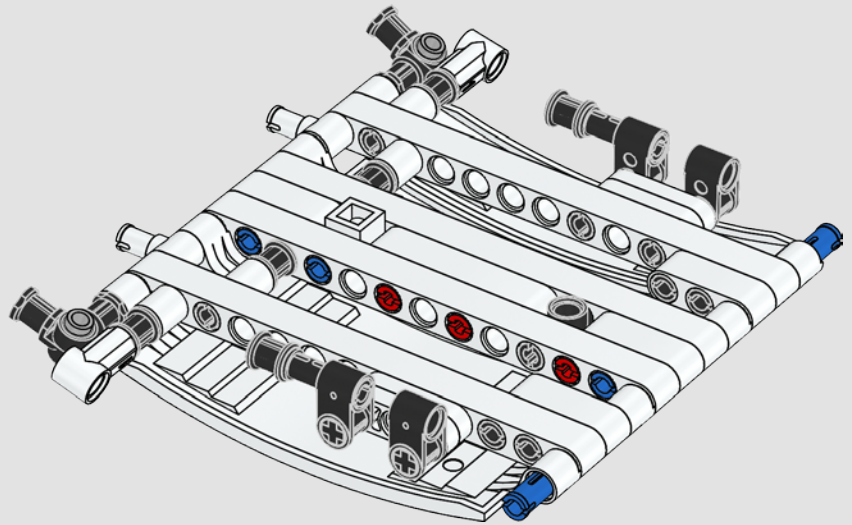

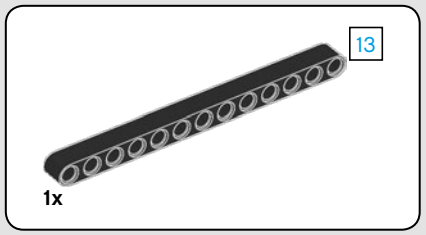

470

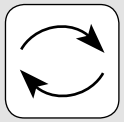

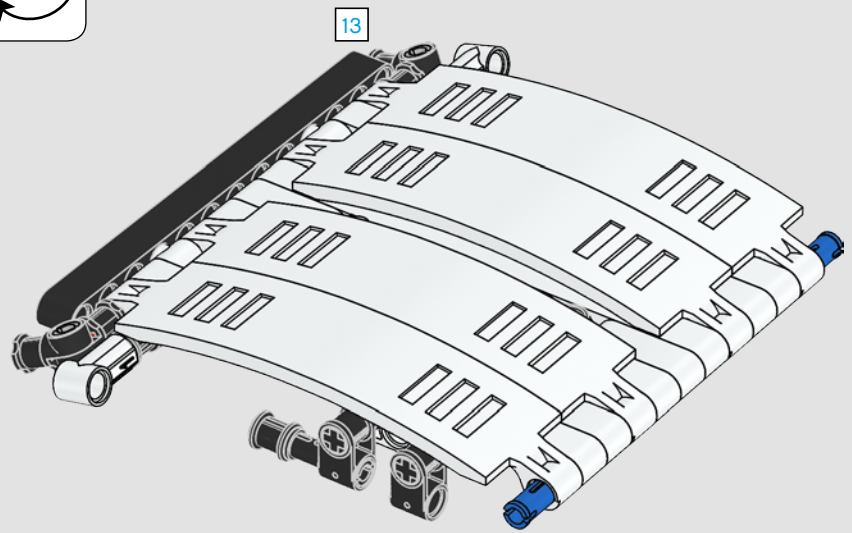

471

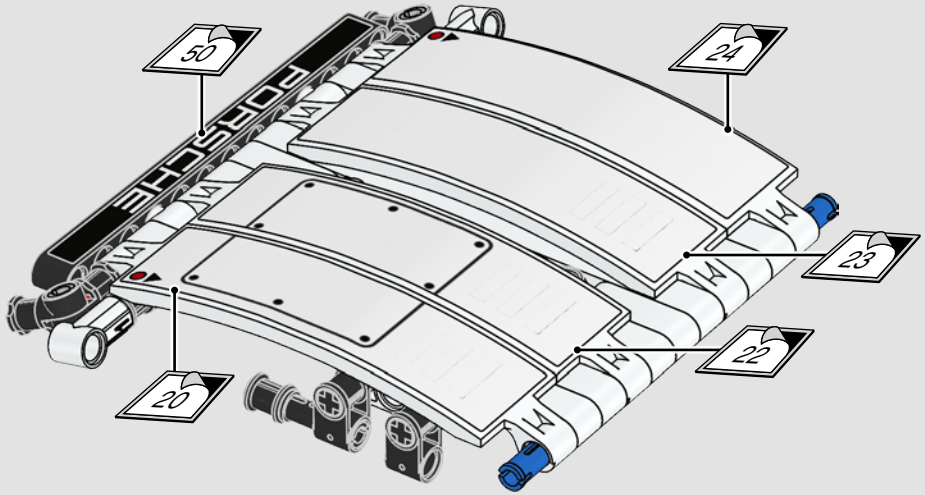

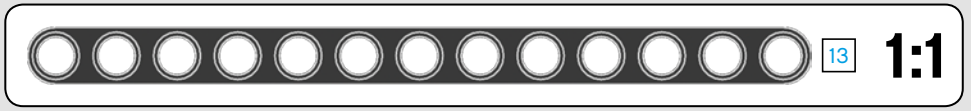

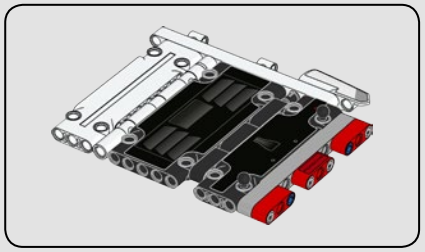

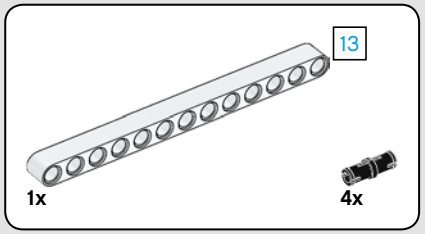

472

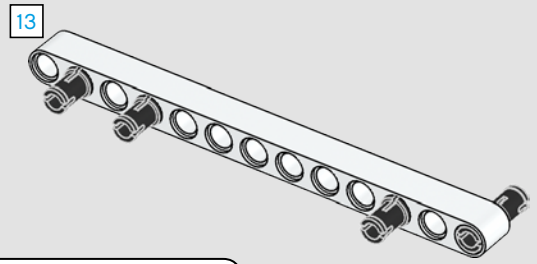

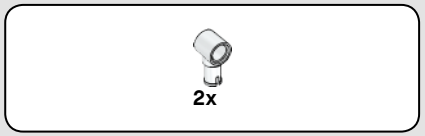

473

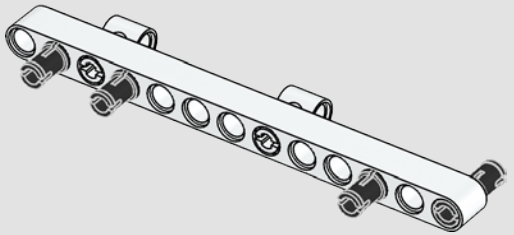

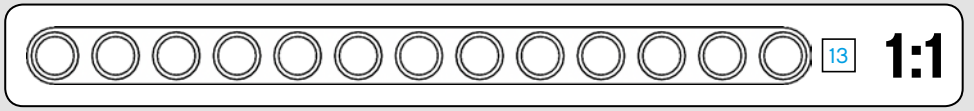

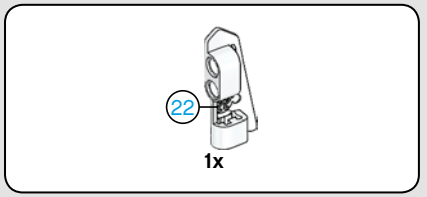

474

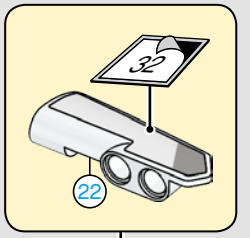

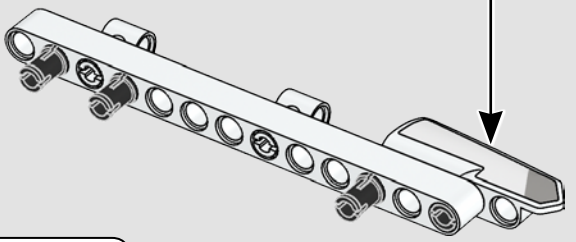

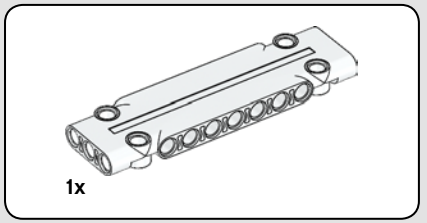

475

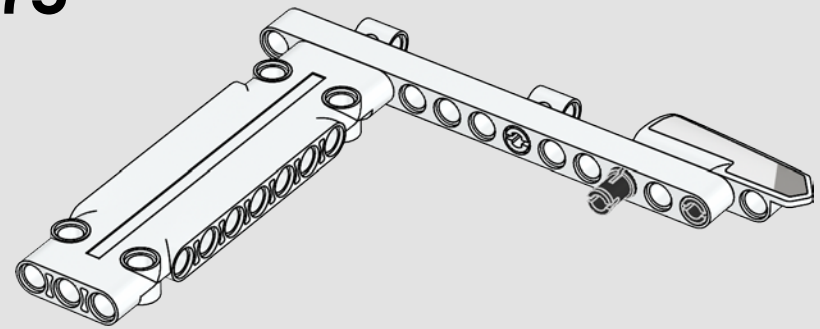





476

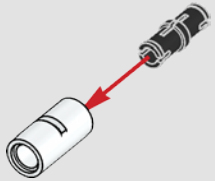



477

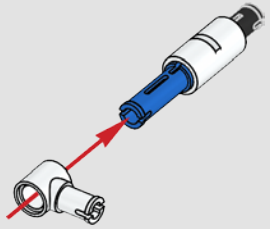



478

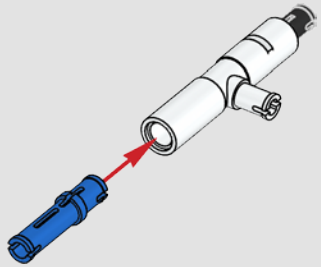



479

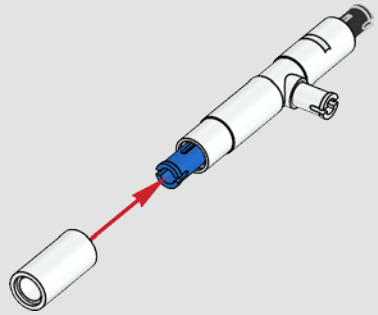



480

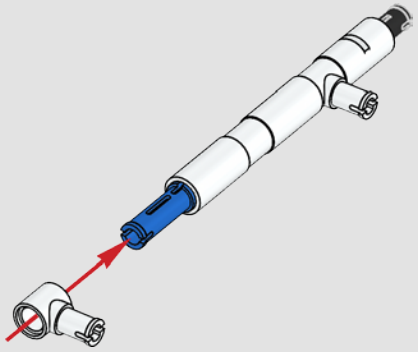



481

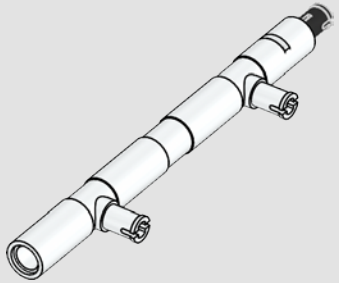

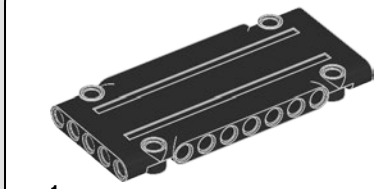

482

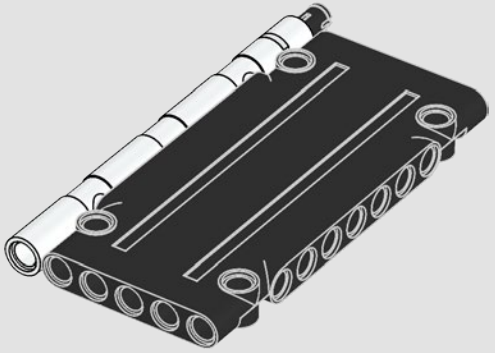



483

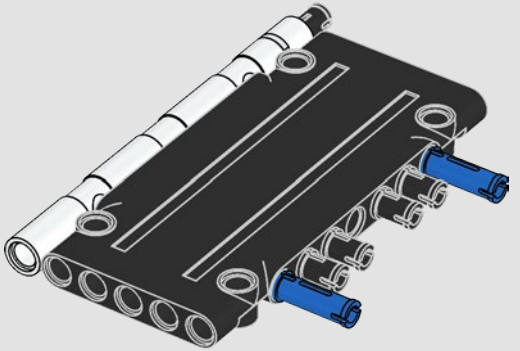



3x

484

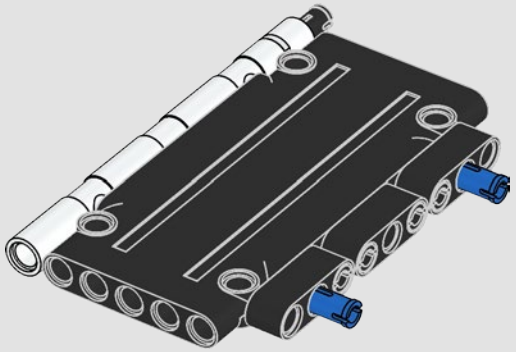

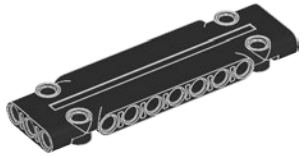

1x

485

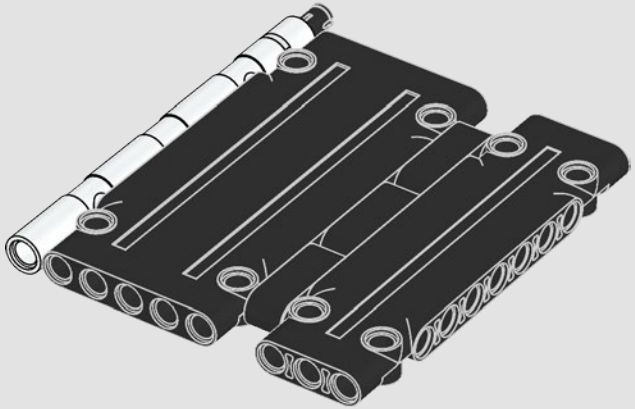

486

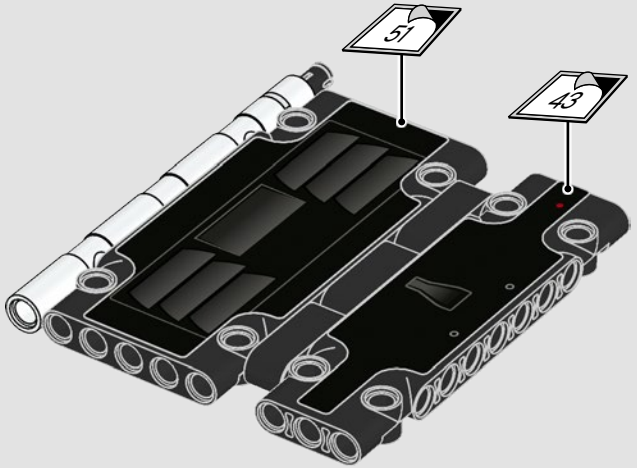



487



488

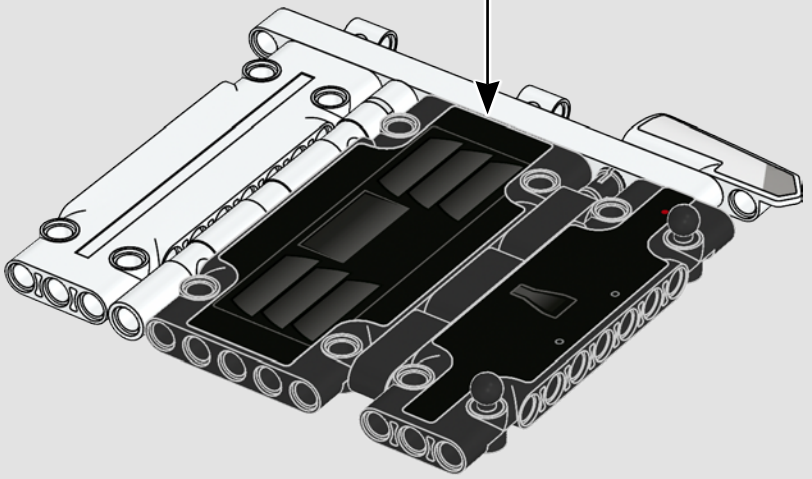

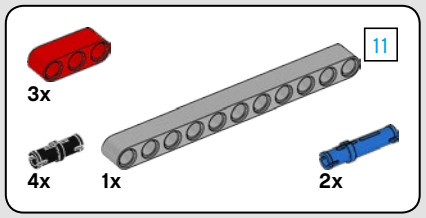

489

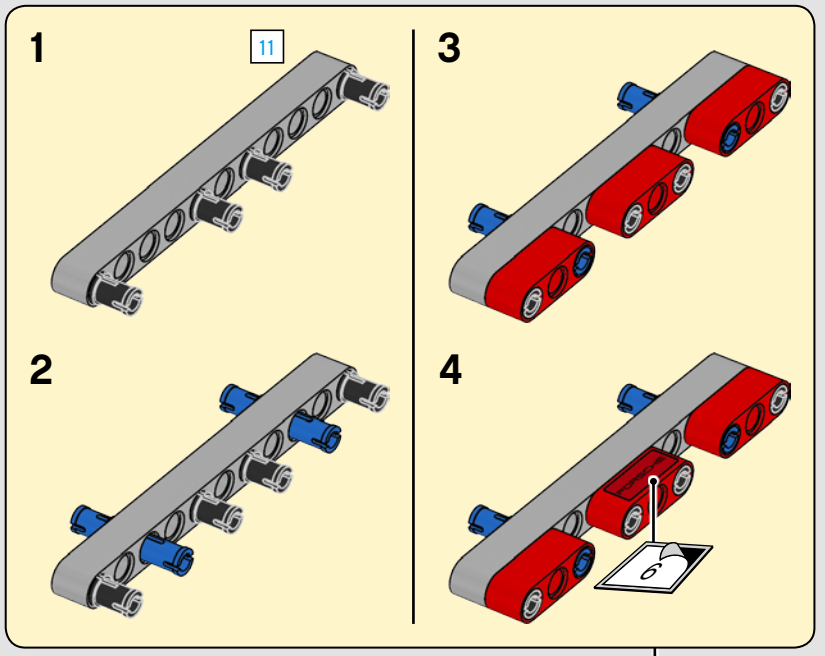

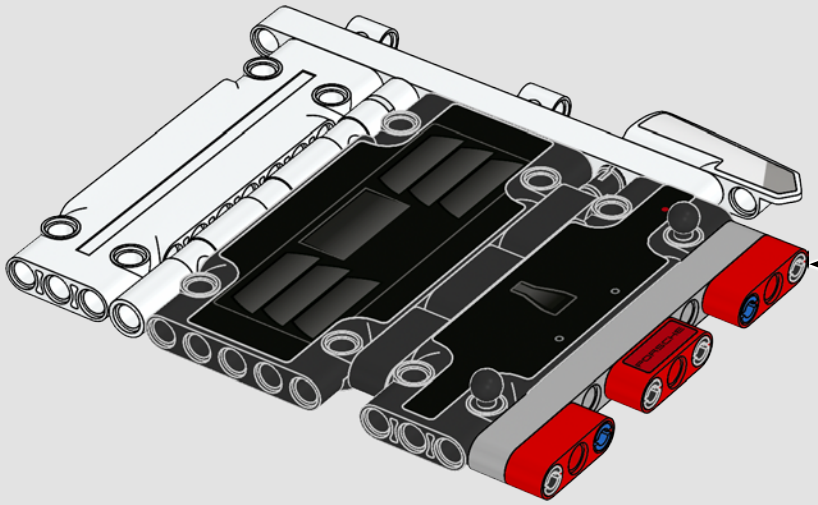

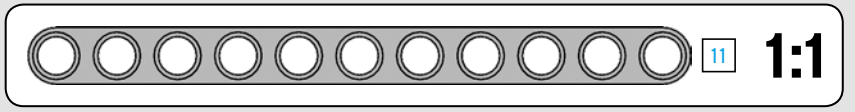

490

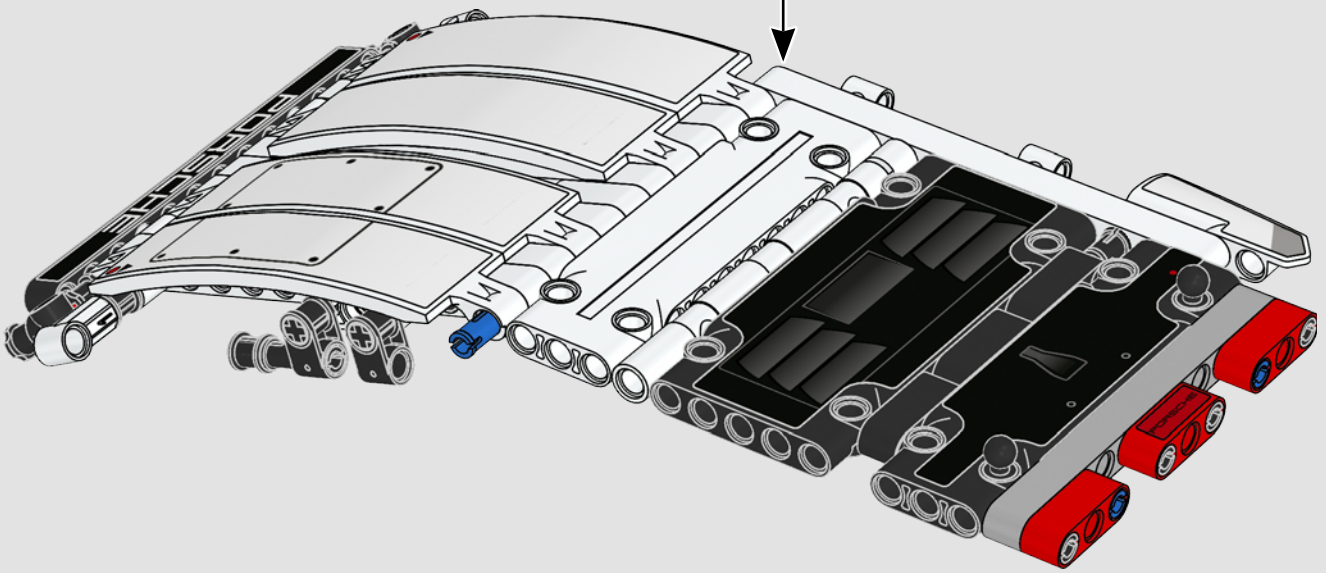



3x

491

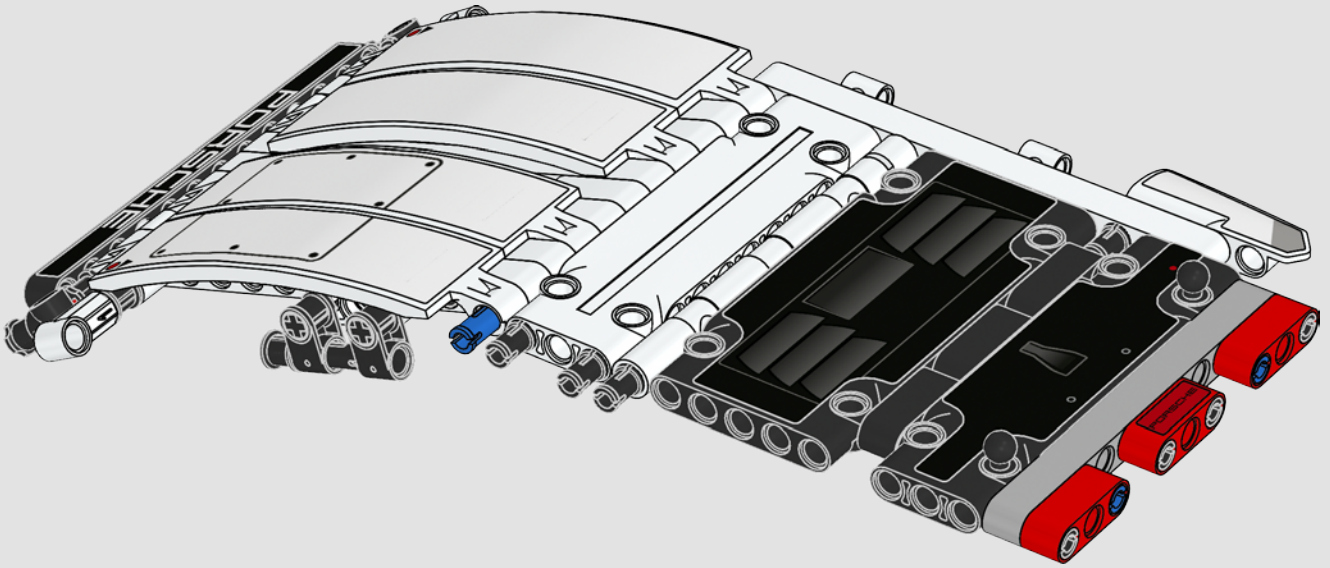

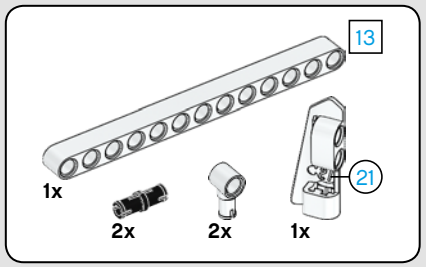

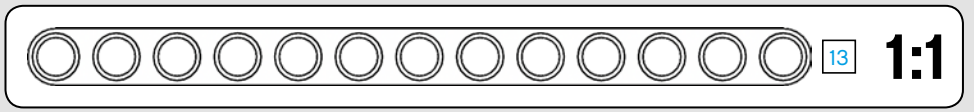

492

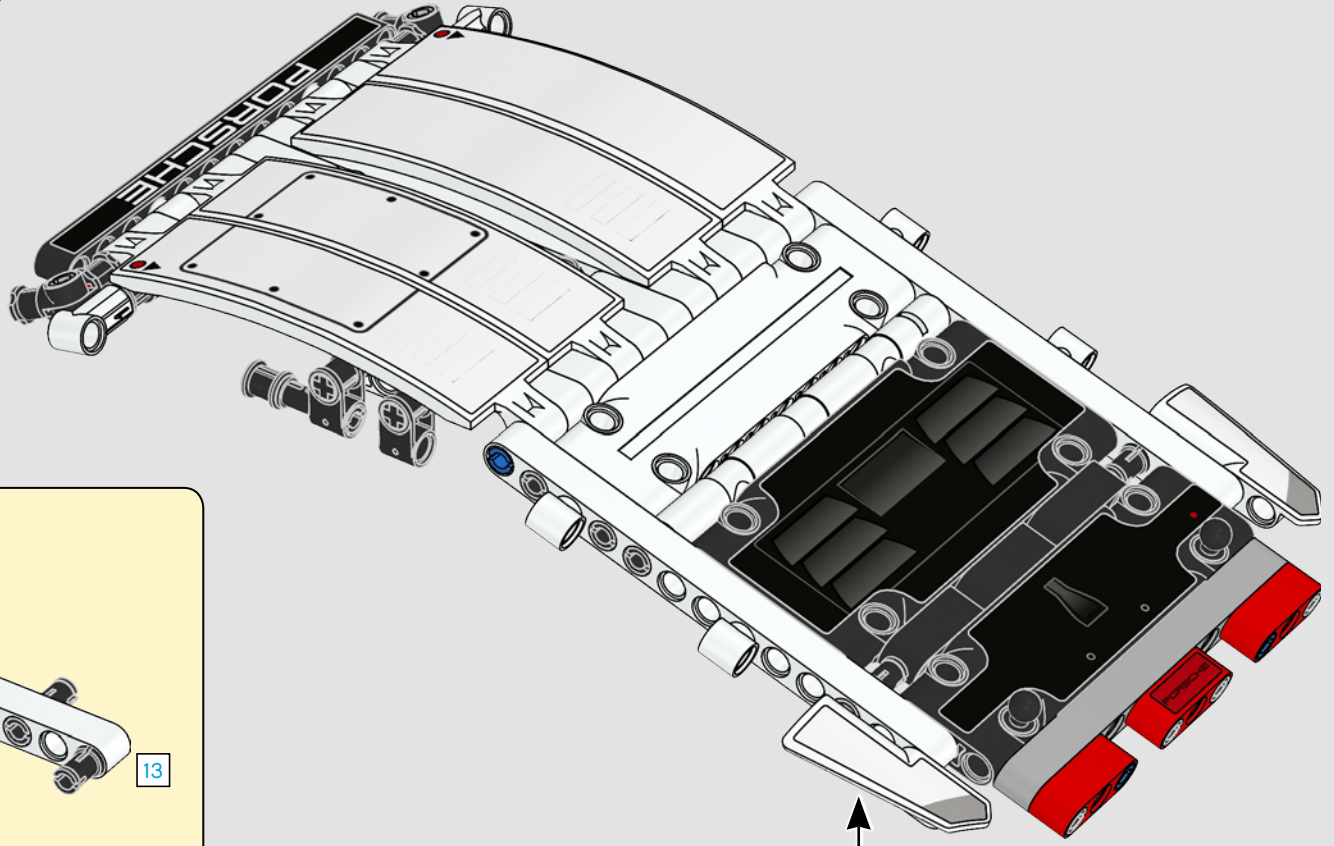

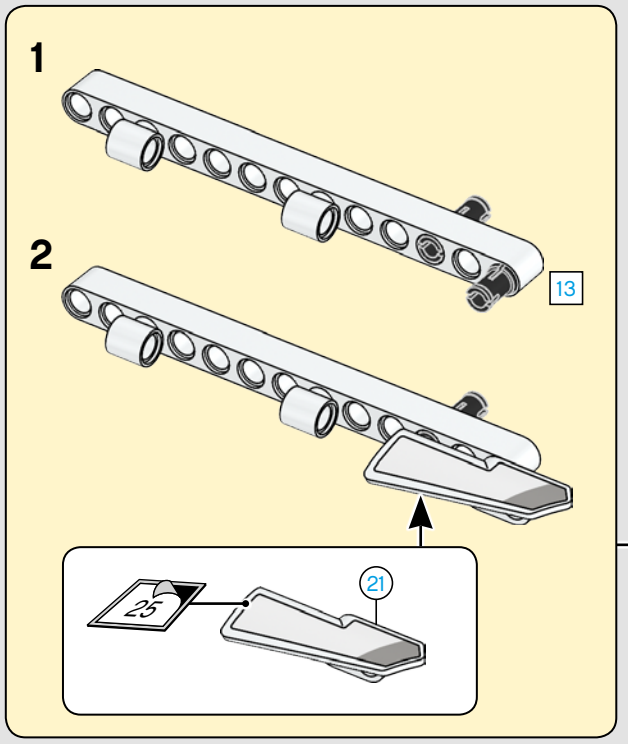

493

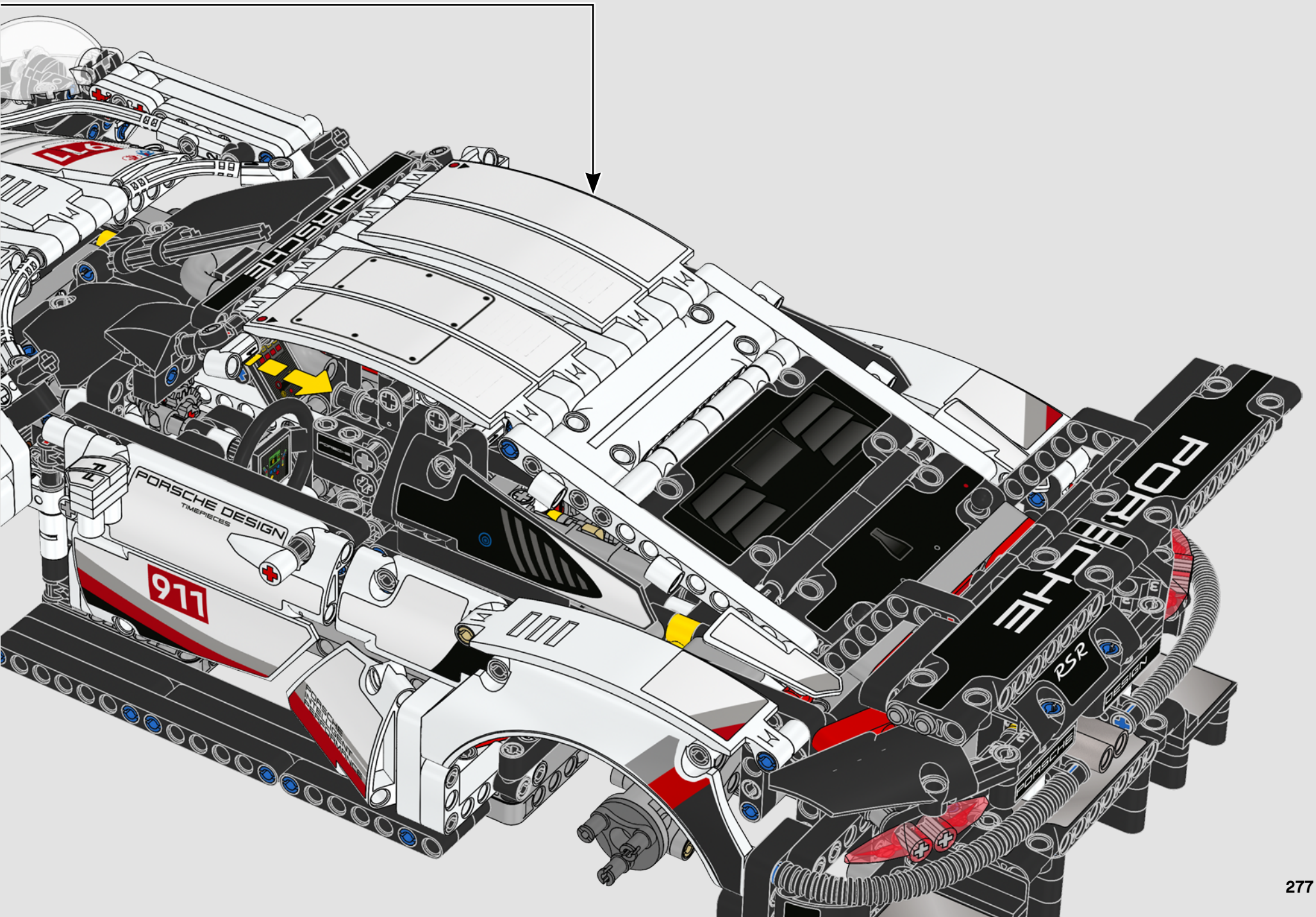

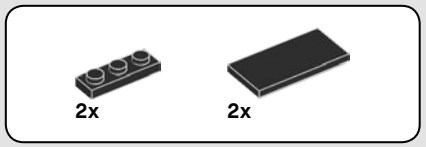

494

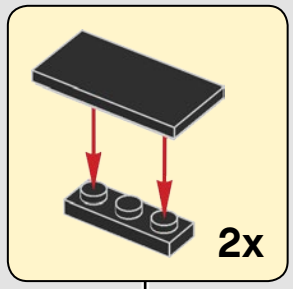

495

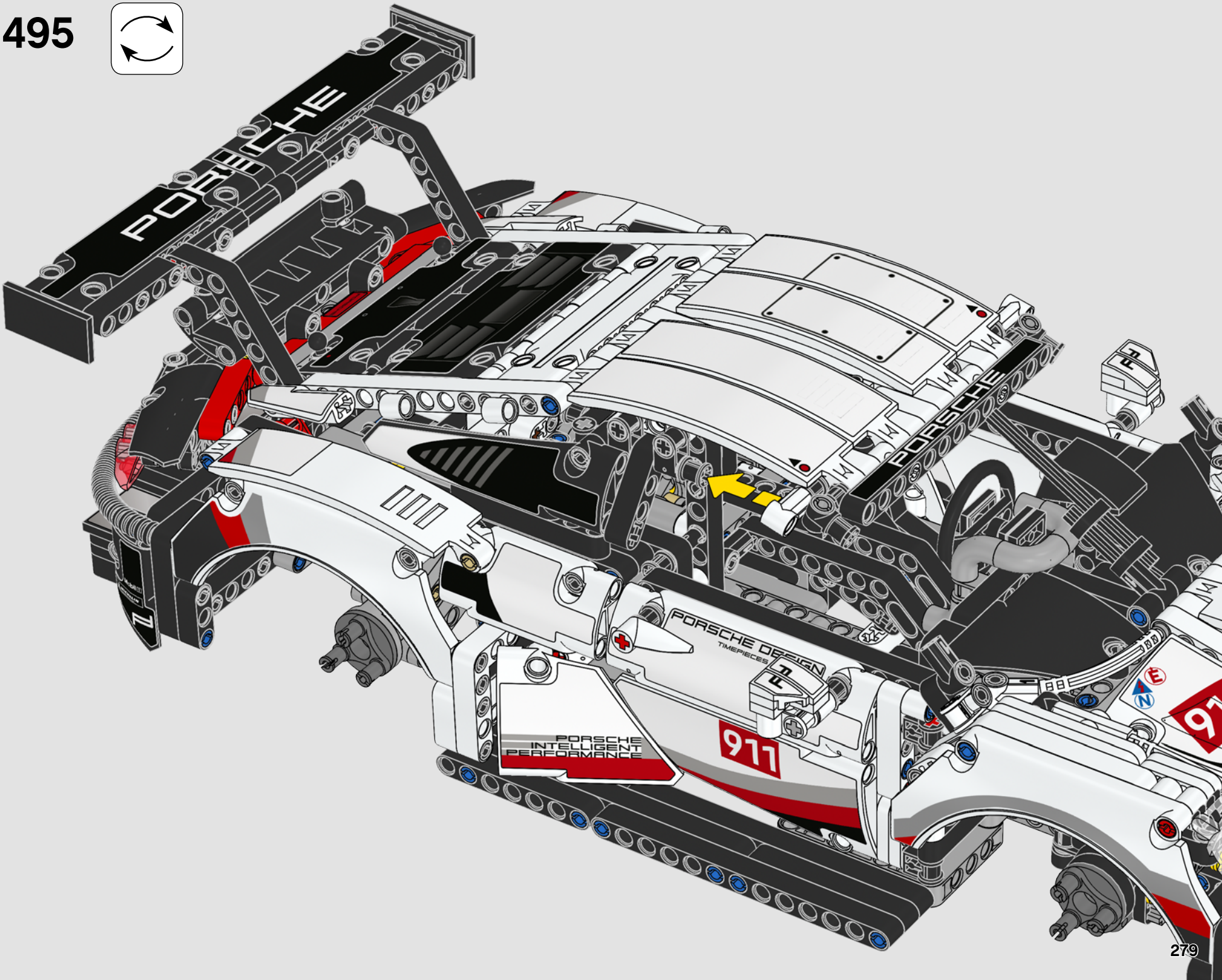
PORSCHE
PORSCHE
PORSCHE DESIGN
TIMEPIECES
PORSCHE
INTELLIGENT
PERFORMANCE
911

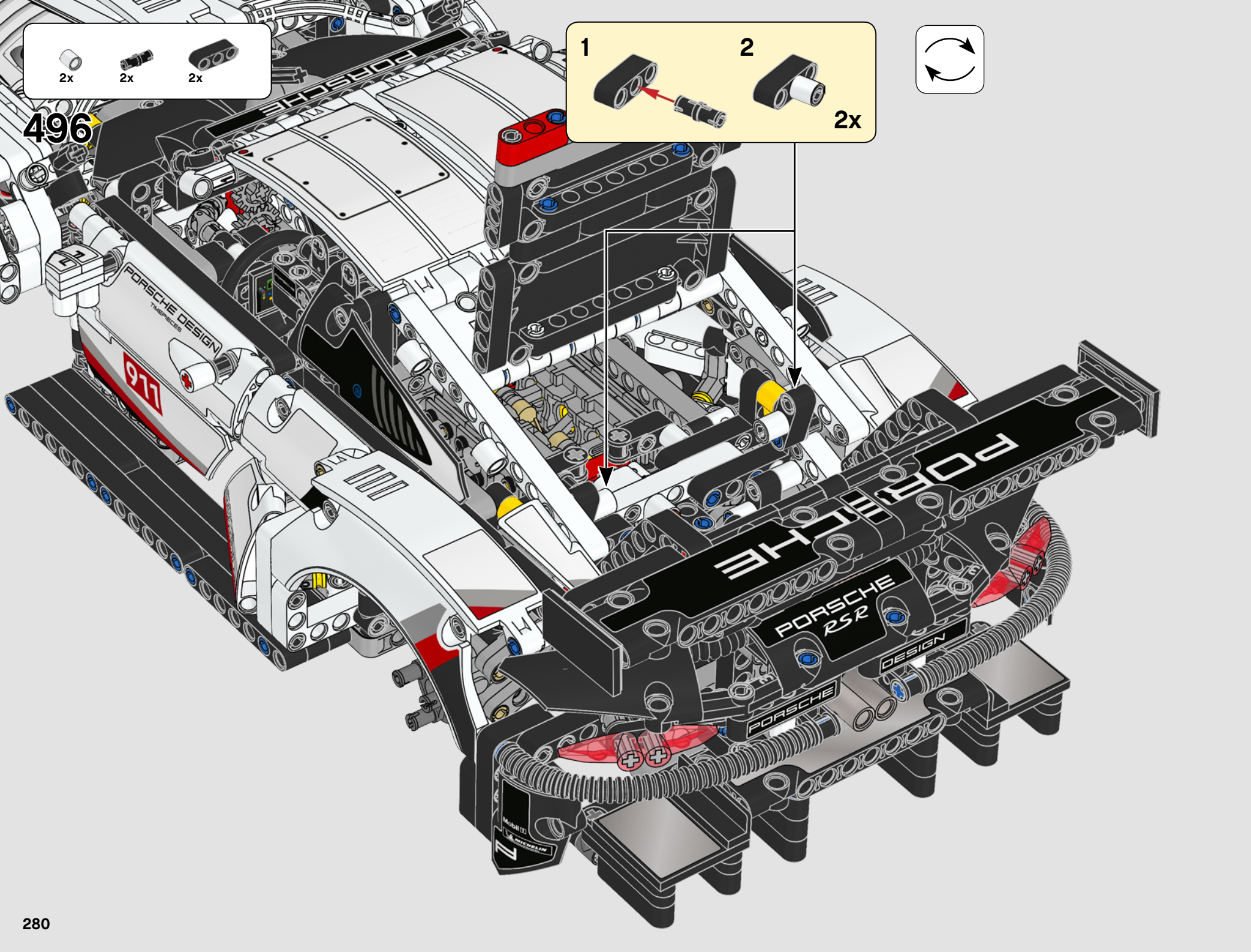
2x
2x
2x
496
1
2
2x
PORSCHE DESIGN
911
PORSCHE
RSR
DESIGN
PORSCHE



497

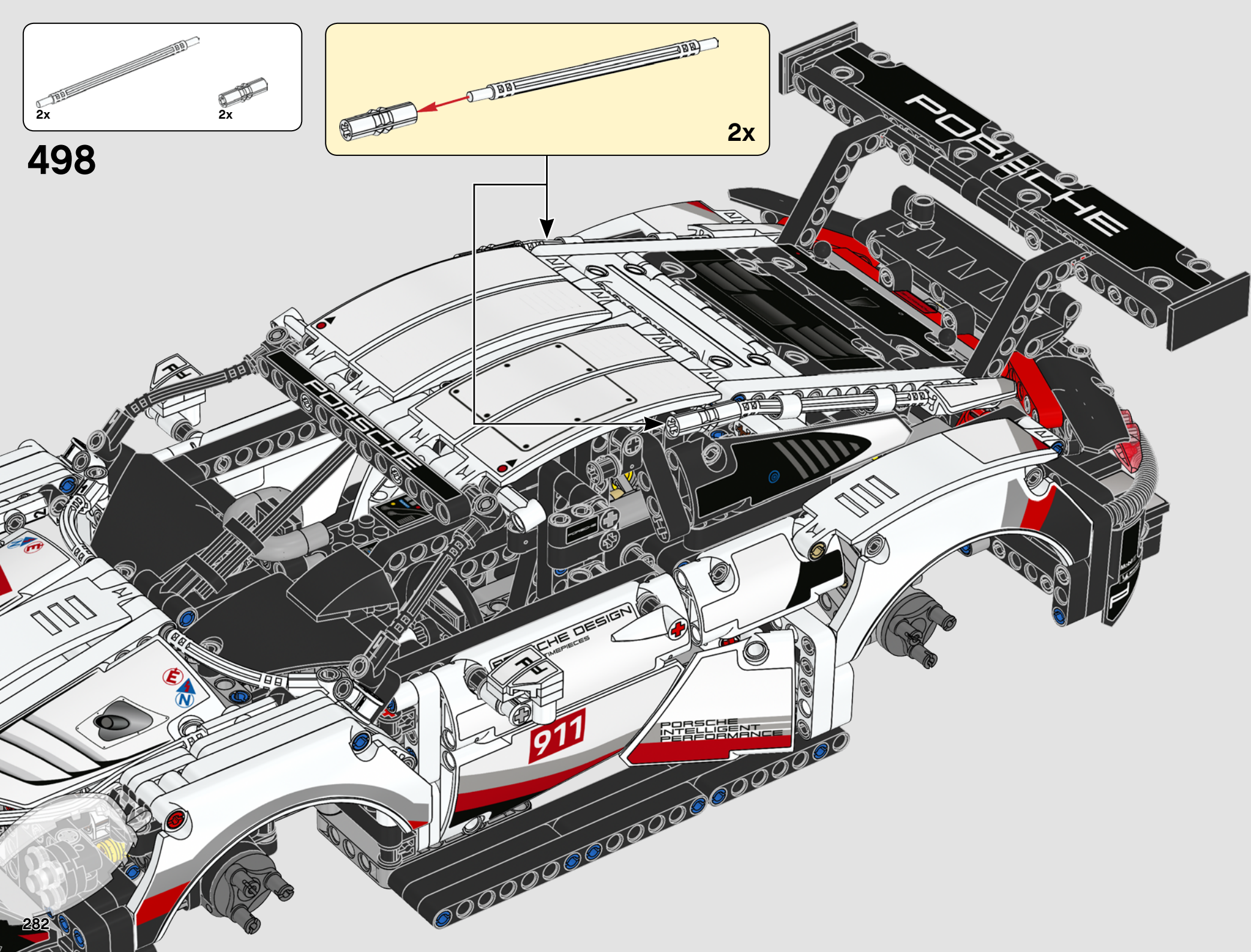
2x
2x
2x
498
PORSCHE
PORSCHE
911
PORSCHE
INTELLIGENT
PERFORMANCE

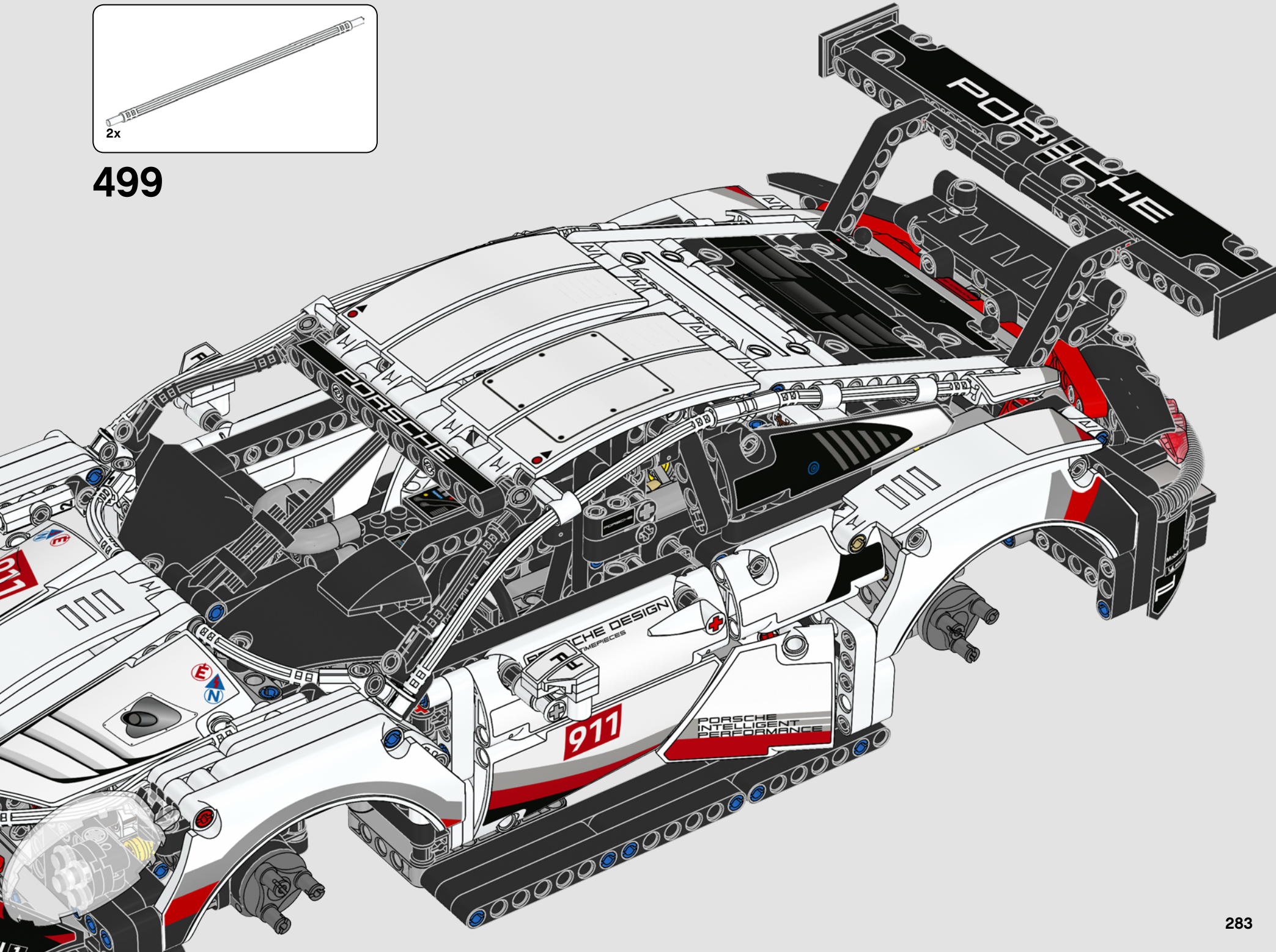
2x
499
PORSCHE
911
PORSCHE
INTELLIGENT
PERFORMANCE

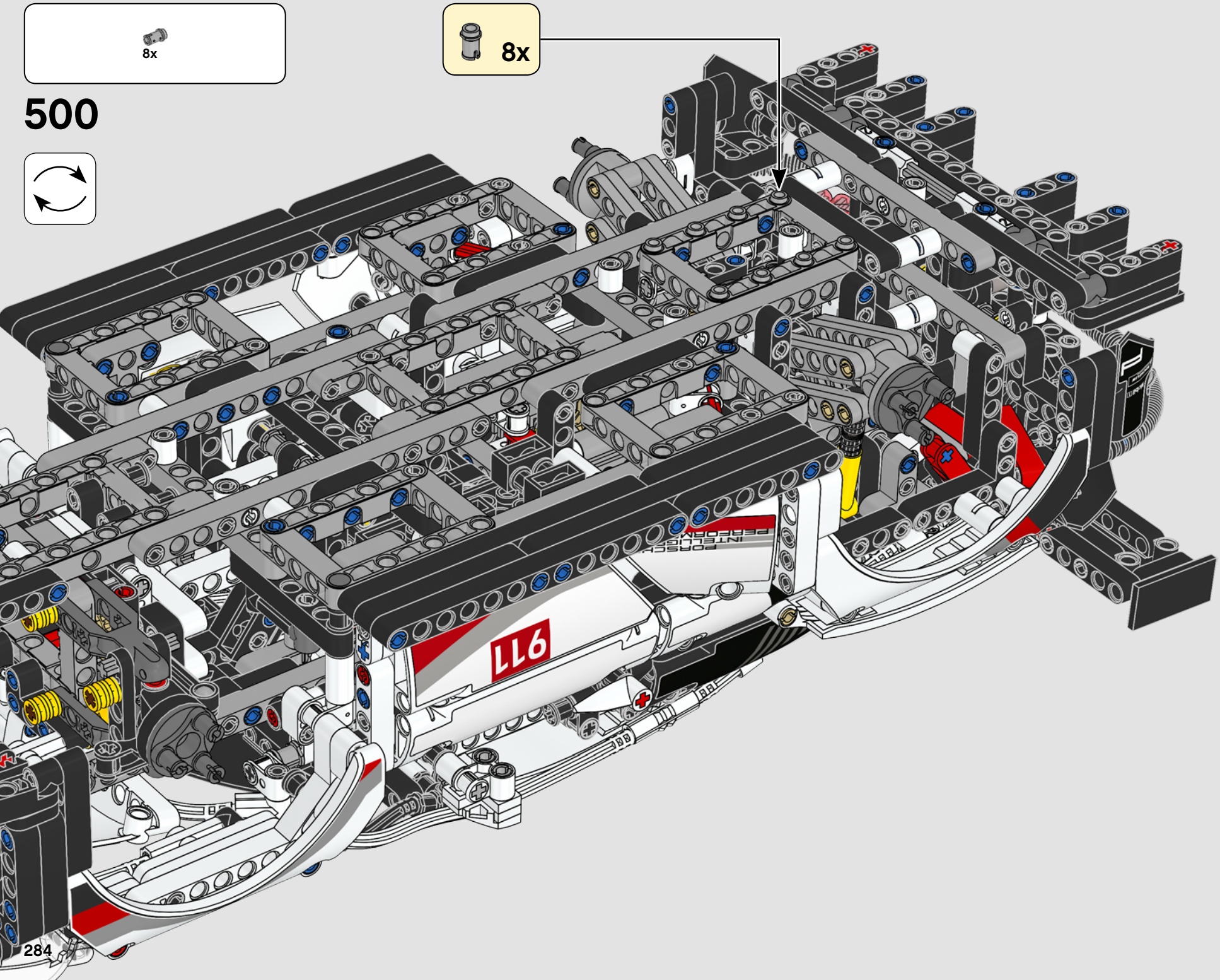
8x
8x
500
911

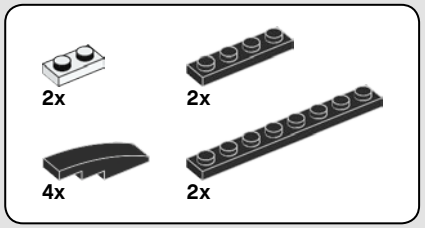

501

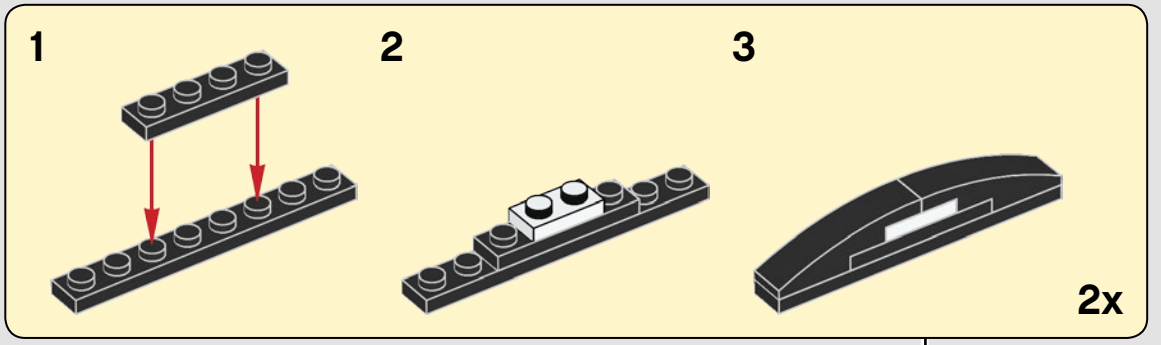

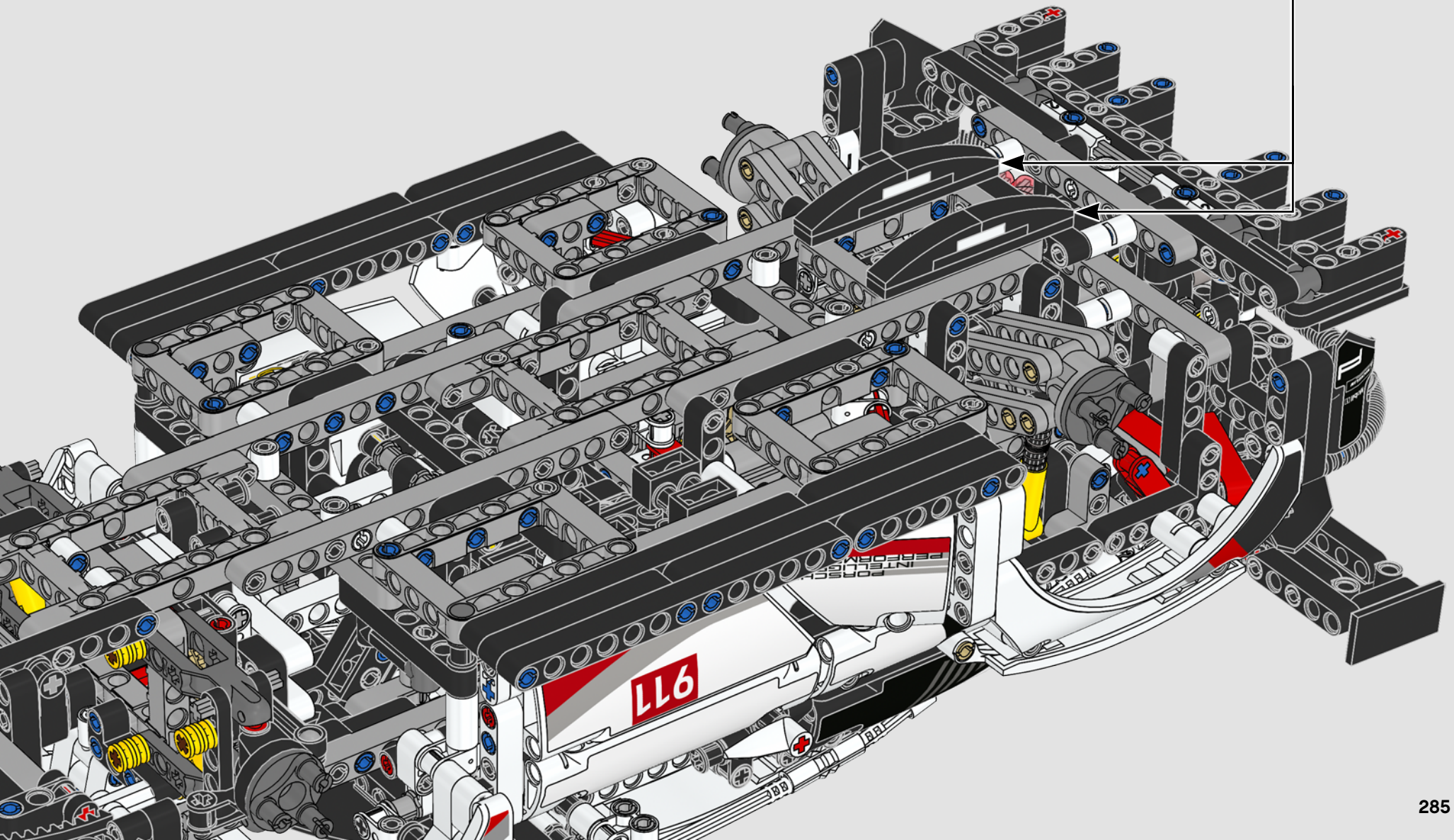

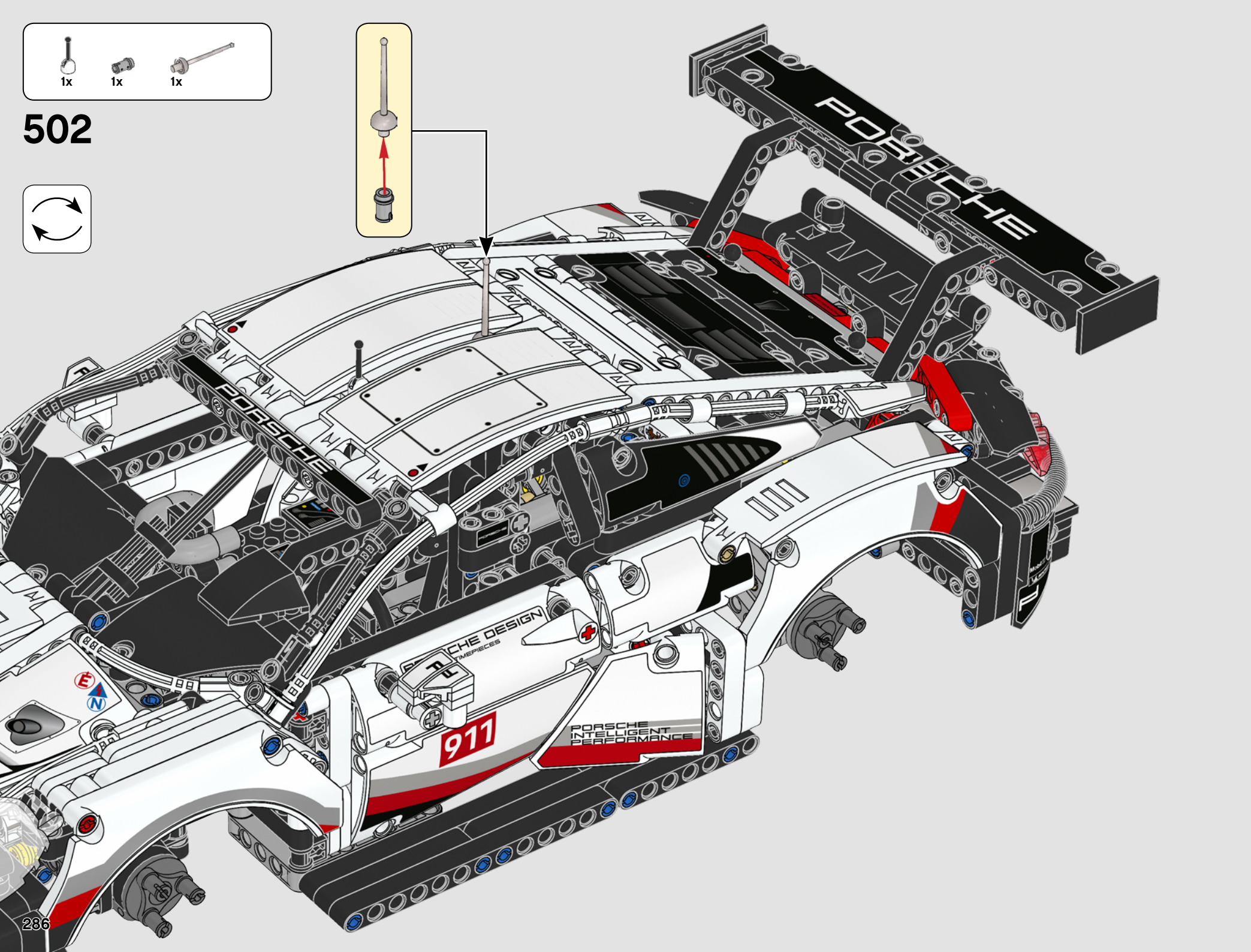
1x
1x
1x
502
PORSCHE
PORSCHE DESIGN
TIMEPIECES
911
PORSCHE
INTELLIGENT
PERFORMANCE

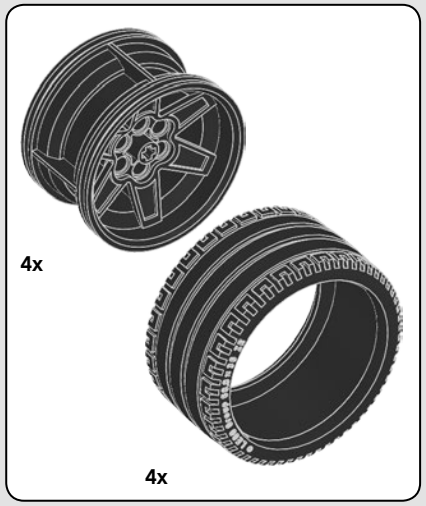

503

4x

2x

504

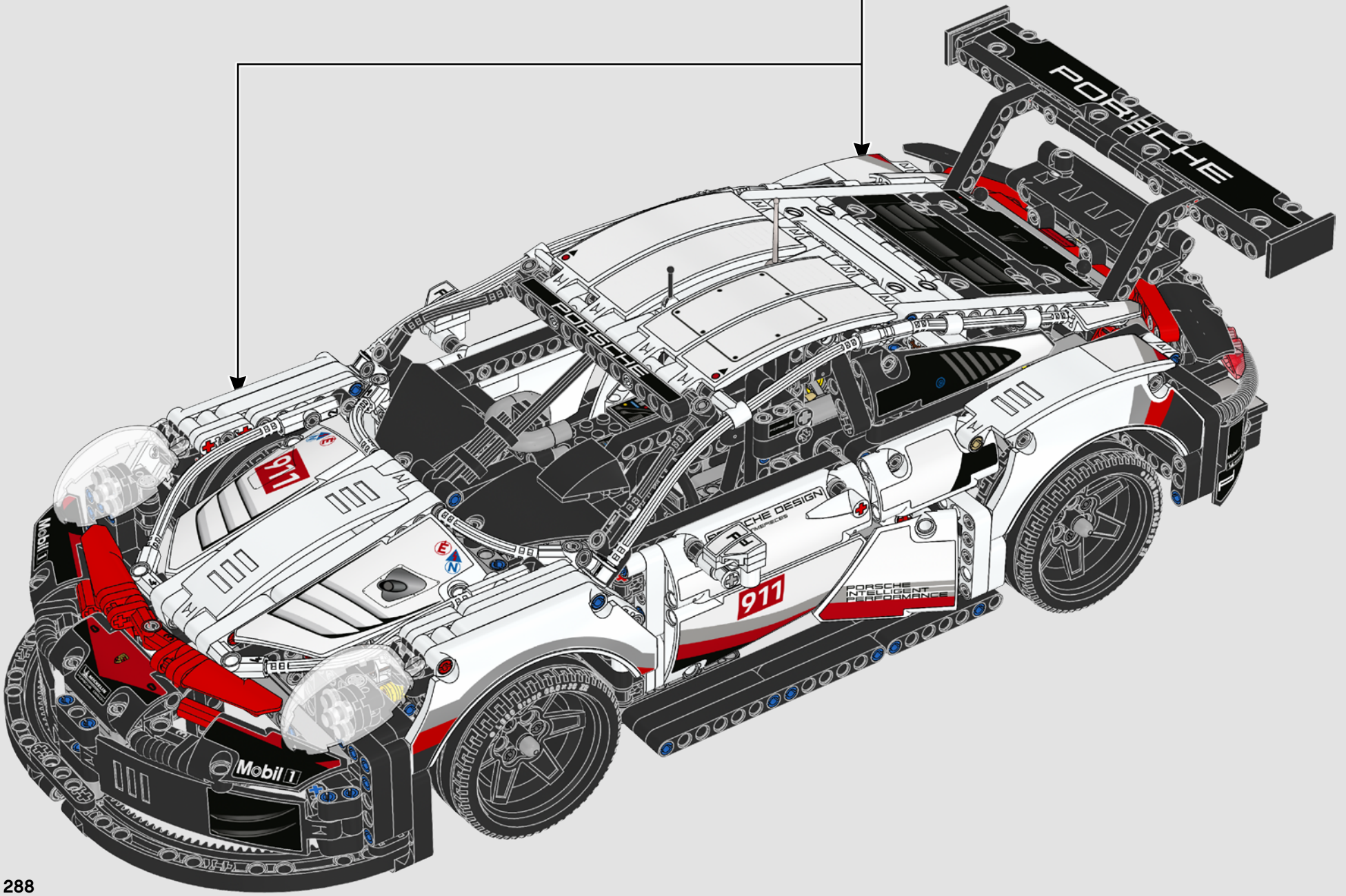
911
Mobil 1
PORSCHE
PORSCHE DESIGN
PORSCHE INTELLIGENT PERFORMANCE

1

2



3



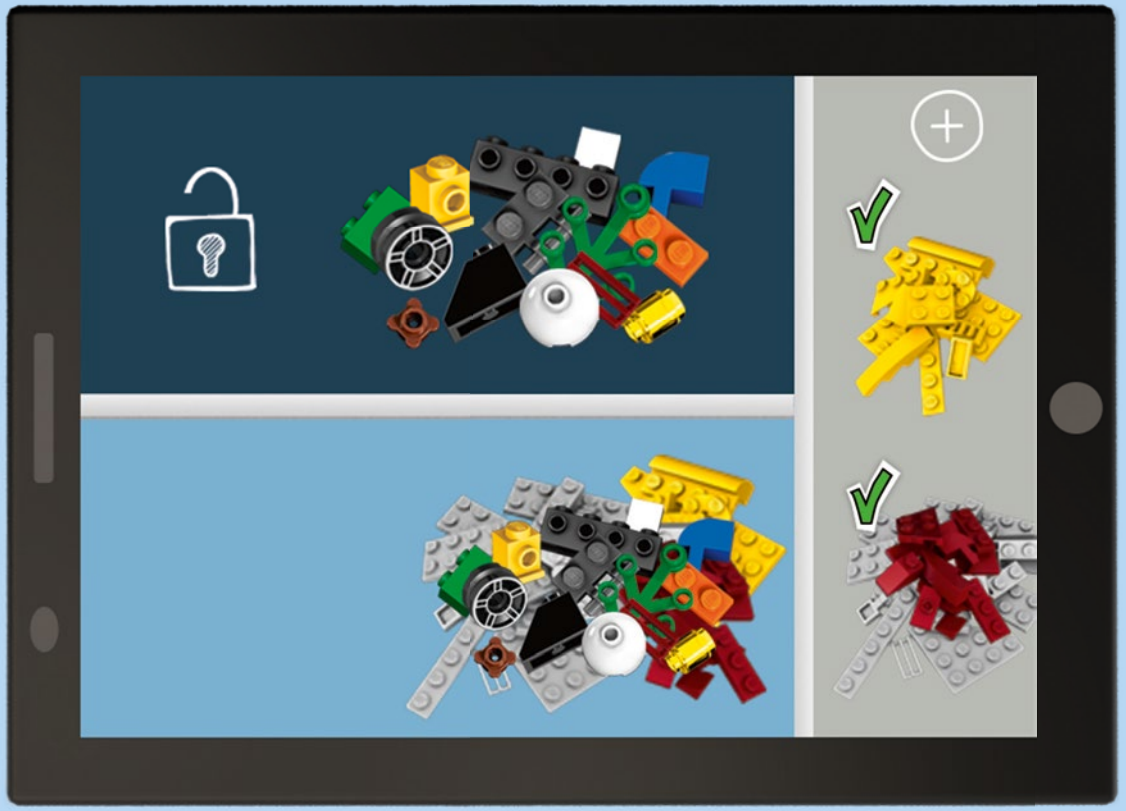

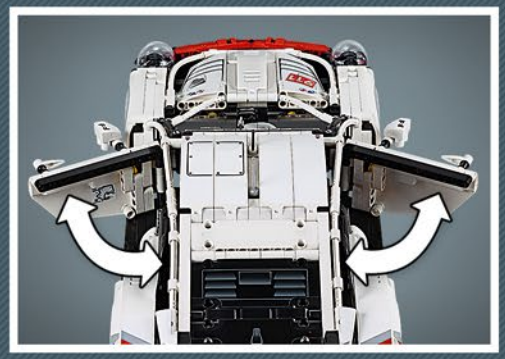

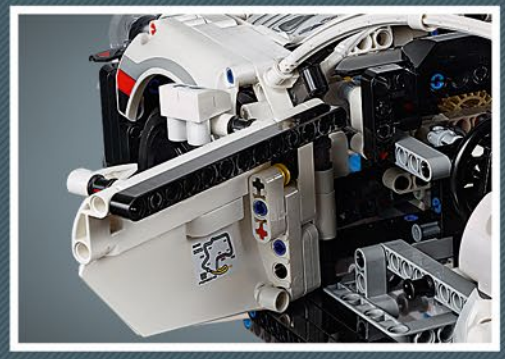

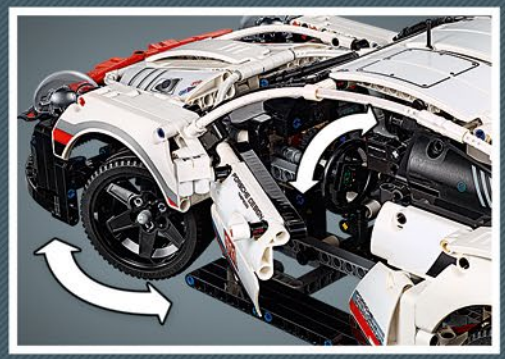


PORSCHE
MICHELIN
PORSCHE DESIGN
Mobil 1

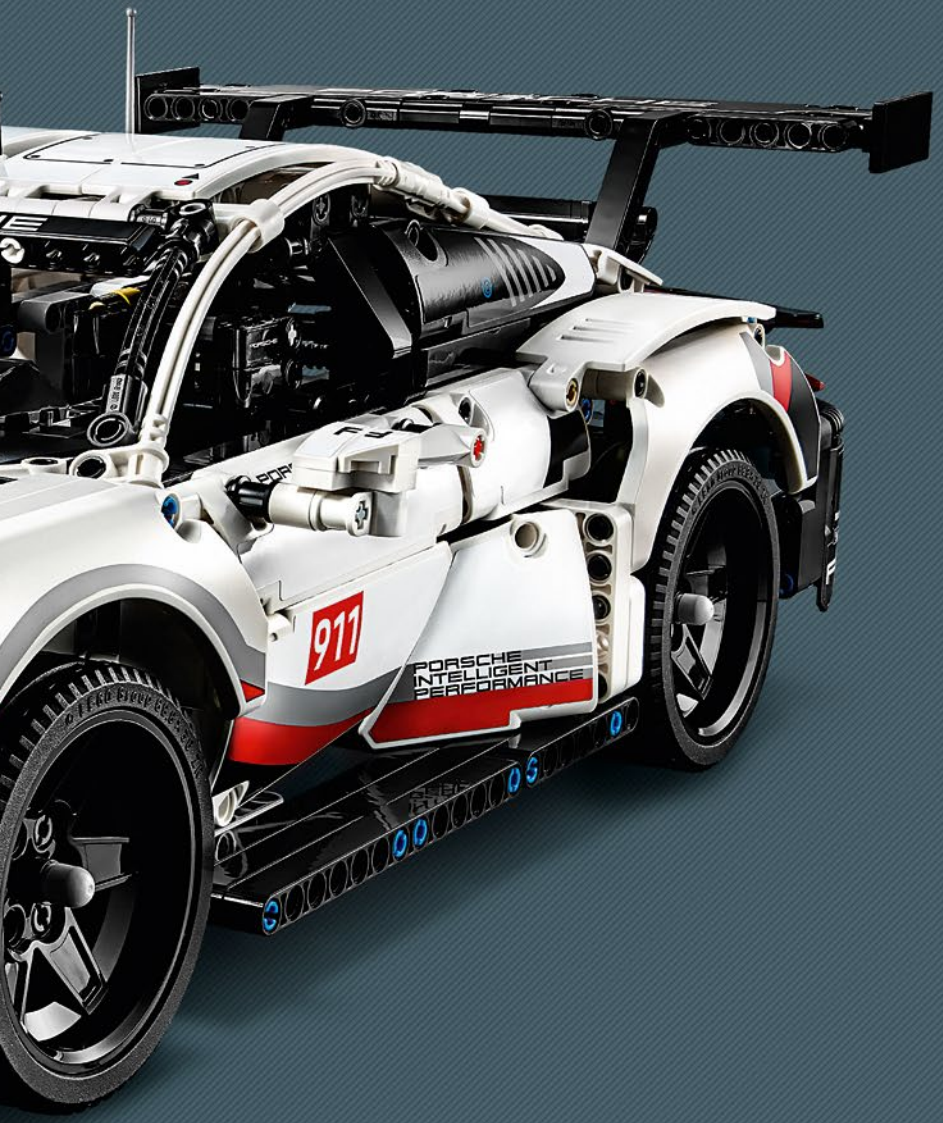
911
PORSCHE
INTELLIGENT
PERFORMANCE

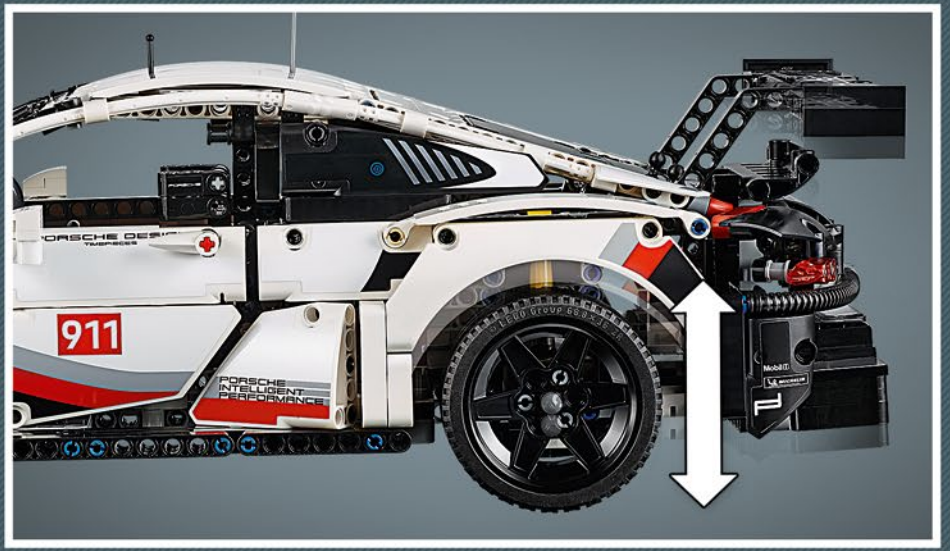
911
PORSCHE
INTELLIGENT
PERFORMANCE

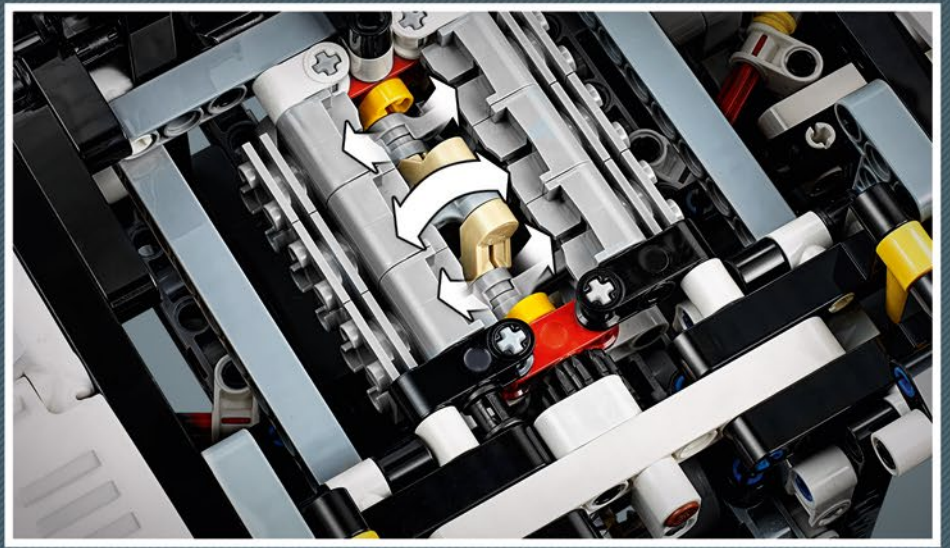

LEGO TECHNIC




911
PORSCHE
INTELLIGENT
PERFORMANCE
LEGO Group
PORSCHE
PORSCHE

42x
6253271

6x
4125554

1x
6213880

1x
654101

1x
6213881

31x
6261372

2x
6137758

14x
6177268

2x
6254266

2x
6034044

4x
302301

16x
6173116

2x
4173941

18x
4107826

2x
242001

3x
6100932

10x
4208160

3x
4118980

1x
6114580

1x
6114583

1x
6030432

1x
6030433

2x
6023996

2x
6023994

2x
6246996

2x
4495412

4x
4296264

2x
6004137

1x
6055627

7x
6253262

2x
6212046

4x
6170574

3x
4249021

10x
6001831

6x
4620671

1x
6253094

1x
6253096

1x
6252904

1x
6253095

2x
6102484

24x
6177114

6x
4118981

4x
4585040

4x
6063445

1x
6176754

6x
6254216

1x
6022752

8x
4186678

1x
6022750

26x
4142865

6x
4513174

15x
6209519

4x
4128598

5x
4153718

2x
4142132

3x
6130002

3x
4565452

2x
6013937

2x
6084724

10x
4514554

1x
4666999

42x
4206482

161x
4514553

19x
4239601

6x
4112203

2x
4119474

4x
6130009

1x
73737

4x
4289538

5x
6121485

2x
4107783

8x
4560174

7x
4107085

3x
4177431

2x
4184169

4x
4660886

18x
4164133

14x
6261371

4x
403226

310x
4121715

15x
6253260

4x
4177444

5x
4162857

5x
4512363

4x
3200026

2x
302326

5x
306826

22x
4173970

17x
6089119

46x
4140801

6x
4107765

6x
6007966

15x
4142822

2x
362326

6x
6261386

19x
4120017

2x
6092570

4x
6037746

2x
371026

2x
370126

1x
6009018

2x
6145859

13x
6030286

3x
4560182

26x
4142823

1x
4125213


2x
4629921


4x
4128593

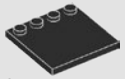
2x
617926


4x
6253278


2x
6253280


2
1x
4566249


1
1x
4566251

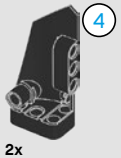
4
2x
4541325


3
2x
4541924

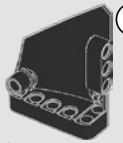
14
1x
4558740

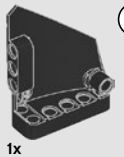
13
1x
4558775


6
1x
4558731


5
1x
4558774


1x
4562009


2x
6132744


5
15x
4142135


7
32x
4495935

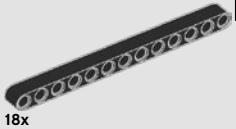
13
18x
4522933


4
10x
370526


8
1x
370726


3x
4140327


4x
4111998


2x
6224911


2x
346026

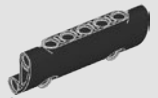
2x
6150082

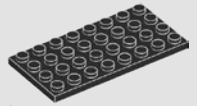
1x
303526

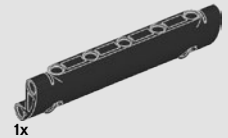
1x
6214731

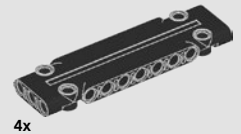
4x
6080356


2x
6208345

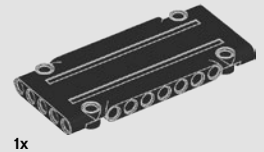
1x
4566243


4x
6253256


4x
6062225


8x
6240030


2x
6245499


1x
6222063


4x
6027566

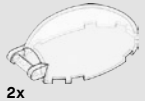
2x
6254267


4x
4163567


3
7x
6135494


5
2x
6159763

7x
6005331

2x
4610374

4x
4610378

4
4x
6083620

1x
4525184

5,5
1x
4508553

4x
6074651

4x
6212288

4x
6122217

1x
6183784

41x
4211483

14x
4211622

2x
4211375

2x
4640536

6x
6000018

4x
6268924

9x
4552348

2x
4525904

6x
4234251

7x
4539880

2x
4540797

4x
6151349

2x
6169984

1x
4211779

2x
6055519

16x
4211586

3
29x
4211815

5
11x
4211639

9
2x
4535768

7
1x
4495930

11
6x
4611705

15
12x
4542577

Customer Service
Kundenservice
Service Consommateurs
Servicio Al Consumidor
LEGO.com/service or dial
: 00800 5346 5555
: 1-800-422-5346



LEGO.com/productfeedback

GEWINNE

Erzähle uns auf www.LEGO.com/productfeedback

etwas über die Erfahrungen, die du mit diesem LEGO® Set gemacht hast, und sichere dir die Chance auf einen coolen LEGO Preis!

Es gelten die Teilnahmebedingungen

GAGNE

Rends-toi sur www.LEGO.com/productfeedback

et donne-nous quelques commentaires sur ce produit LEGO® pour avoir une chance de gagner un prix LEGO !

Voir Conditions Générales

GANA

Visita www.LEGO.com/productfeedback

y envíanos tu opinión acerca de este set LEGO®. ¡Participarás en el sorteo de un premio LEGO!

Términos y Condiciones aplicables

获取奖品

登录
www.LEGO.com/productfeedback

给出关于此乐高®套装的简短反馈，就有机会获得炫酷乐高奖品

《条款及条件》适用

경품 당첨 기회

www.LEGO.com/productfeedback

페이지로 이동하여 이 레고® 세트에 대한 간략한 피드백을 보내 주시고 멋진 레고 경품을 탈 수 있는 기회도 잡으십시오

약관 적용

ЗАПОЛНИ АНКЕТУ И ПОЛУЧИ ПРИЗ

Перейди по ссылке www.LEGO.com/productfeedback

ответь всего на несколько вопросов об этом наборе LEGO®, и у тебя появится шанс выиграть замечательный приз от компании LEGO.

Применяются Условия и правила участия

LEGO and the LEGO logo are trademarks of the/sont des marques de commerce du/son marcas registradas de LEGO Group. ©2019 The LEGO Group.
Under license of Porsche AG.
WeatherTech Raceway Laguna Seca outline logo is a registered trademark of the County of Monterey and cannot be reproduced or recreated without licensed consent.

6281907/6281908